FLUENCE

MANUAL DE UTILIZACIÓN

RENAULT

pasión por el **rendimiento**

ELF socio de la
world series
by RENAULT

RENAULT recomienda ELF

Elf y Renault, socios en la alta tecnología para automóviles, asocian su experiencia tanto en los circuitos como en la ciudad. Esta colaboración a largo plazo le permitirá contar con una gama de lubricantes perfectamente adaptados a su Renault, con lo que la protección duradera y el rendimiento óptimo de su motor quedan completamente asegurados. Ya sea para cambios o añadidos, si desea conocer el lubricante ELF homologado que mejor se adapta a su vehículo, acuda a su representante de Renault o consulte el documento de mantenimiento del vehículo.

www.lubricants.elf.com

Una marca de TOTAL

Bienvenido a bordo de su vehículo

Este manual de utilización y de mantenimiento reúne toda la información que le permitirá:

– conocer con detalle su vehículo y, por lo tanto, beneficiarse plenamente y en las mejores condiciones de utilización, de todas las funcionalidades y de todos los perfeccionamientos técnicos de los que está dotado.

– mantener un funcionamiento óptimo del vehículo mediante el simple, pero riguroso, seguimiento de los consejos de conservación.

– hacer frente, sin excesiva pérdida de tiempo, a las operaciones que no requieren la intervención de un especialista.

El tiempo que dedique a la lectura de este manual será ampliamente recompensado por los conocimientos que puede adquirir y por las novedades técnicas que descubrirá. Si todavía tiene dudas sobre algunos puntos, los técnicos de nuestra Red estarán encantados de proporcionarle cualquier información complementaria.

Para facilitarle la lectura de este manual, encontrará el símbolo siguiente:

Para indicar una noción de riesgo, de peligro o una consigna de seguridad.

La descripción de los modelos que figuran en este manual se ha establecido a partir de las características técnicas conocidas en la fecha de concepción de este documento. **El manual reagrupa todos los equipamientos** (de serie u opcionales) **existentes para estos modelos, su presencia en el vehículo depende de la versión, de las opciones elegidas y del país de comercialización.**

Asimismo, en este documento pueden estar descritos algunos equipamientos que harán su aparición a lo largo del año.

Por último, en todo el manual, cuando se hace referencia al «Representante de la marca» se trata de un Representante RENAULT.

Buen viaje al volante de su vehículo.

Traducido del inglés. Se prohíbe la reproducción o traducción, incluso parcial, sin la autorización previa y por escrito del fabricante del vehículo.

0.2

S U M A R I O

Capítulos

Conozca su vehículo 1

La conducción 2

Su confort 3

Mantenimiento 4

Consejos prácticos 5

Características técnicas 6

Índice alfabético 7

0.4

Capítulo 1: Conozca su vehículo

Llave, telemando por radiofrecuencia: información general, utilización, supercondenación 1.2
Tarjeta RENAULT: información general, utilización, supercondenación 1.4
Puertas 1.10
Condenación automática de los abrientes durante la circulación 1.14
Reposacabezas – Asientos 1.15
Cinturones de seguridad 1.18
Dispositivos de retención complementarios: 1.21
    a los cinturones delanteros 1.21
    a los cinturones traseros 1.24
    de protección lateral 1.25
Seguridad infantil: información general 1.27
    elección de la fijación del asiento para niños 1.30
    instalación del asiento para niños 1.32
    desactivación, activación del airbag del pasajero delantero 1.45
Puesto de conducción 1.48
Testigos luminosos 1.52
Pantallas e indicadores 1.56
    ordenador de a bordo 1.58
    menú de personalización de los ajustes del vehículo 1.67
Hora y temperatura exterior 1.68
Volante de dirección 1.70
Dirección asistida 1.70
Retrovisores 1.71
Bocina y señales luminosas 1.72
Iluminación y señalizaciones exteriores 1.73
Ajuste de los faros 1.76
Limpiacristales, lavacristales 1.78
Depósito de carburante (llenado de carburante) 1.81

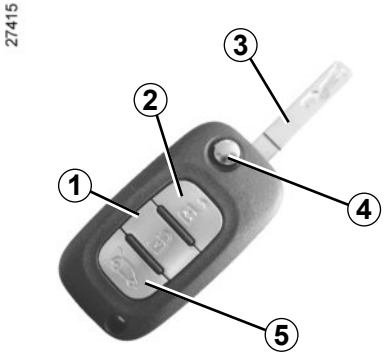

Telemando por radiofrecuencia

1 Bloqueo de todos los abrientes.
2 Desbloqueo de todos los abrientes.
3 Llave del contactor-arranque y de la puerta del conductor.
4 Para sacar la llave de su alojamiento, pulse el botón ***4***, sale sola. Para volver a introducirla en su alojamiento, pulse el botón ***4*** y acompañe la llave hasta introducirla por completo.
5 Bloqueo/Desbloqueo del portón solo.

Radio de acción del telemando por radiofrecuencia

Varía en función del entorno: atención a los accionamientos del telemando que pueden provocar un bloqueo o un desbloqueo imprevisto de las puertas si se presiona involuntariamente en los botones.

Interferencia
La presencia de ciertos objetos (objetos metálicos, teléfonos portátiles, zona sometida a una fuerte radiación electromagnética...) cerca de la llave puede crear interferencias e impedir el funcionamiento del sistema.

Consejo
No acerque el telemando a ninguna fuente de calor, frío ni humedad.

La llave no debe utilizarse para funciones distintas a las descritas en el manual (abrir una botella...).

Sustitución, necesidad de un telemando adicional.

En caso de pérdida, o si desea otro telemando, diríjase exclusivamente a un Representante de la marca.
En caso de sustitución de un telemando, será necesario llevar el vehículo **con todos sus telemandos** a un Representante de la marca para reinicializar el conjunto.
Tiene la posibilidad de utilizar hasta cuatro telemandos por vehículo.

Fallo del telemando

Asegúrese de tener siempre la pila en buen estado, del modelo adecuado y de introducirla correctamente. La duración de la pila es de aproximadamente dos años.
Para conocer el proceso de cómo cambiar la pila, consulte el apartado «Telemando por radiofrecuencia: pilas» en el capítulo 5.

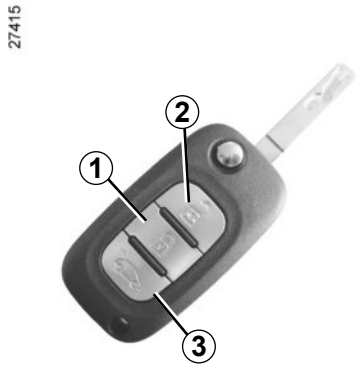

Bloqueo de las puertas

Pulse el botón de bloqueo ***1***.

El bloqueo de las puertas se visualiza por **dos intermitencias** de las luces de emergencia y de los repetidores laterales:

Si un abriente (puerta, portón) está abierto o mal cerrado, se produce una condenación y una descondenación rápida de los abrientes y no hay intermitencia de las luces de emergencia ni de los repetidores laterales.

Desbloqueo de las puertas

Una presión en el botón ***2*** permite desbloquearlas.

El desbloqueo de las puertas se indica mediante **una intermitencia** de las luces de emergencia y de los repetidores laterales.

Con el motor parado, los botones están desactivados.

Las intermitencias de las luces de emergencia le informan sobre el estado del vehículo:

– **una intermitencia** indica que el vehículo está completamente desbloqueado;

– **dos intermitencias** indican que el vehículo está completamente bloqueado.

Desbloqueo/bloqueo de la puerta del maletero únicamente

(para algunos países)

Pulse el botón ***3*** para desbloquear o bloquear el portón.

El desbloqueo se visualiza mediante una intermitencia de las luces de emergencia y de los repetidores laterales, si las puertas del vehículo están bloqueadas.

El bloqueo del portón se visualiza por dos intermitencias de las luces de emergencia y de los repetidores laterales si las puertas del vehículo están bloqueadas.

Responsabilidad del conductor

No deje nunca su vehículo con la llave y un niño (o un animal) en el interior, aunque sea por poco tiempo.
De hecho, este podría correr peligro o poner en peligro a otras personas arrancando el motor, accionando los equipamientos como por ejemplo los elevalunas o incluso bloquear las puertas.
Riesgo de lesiones graves.

TARJETA RENAULT: generalidades (1/2)

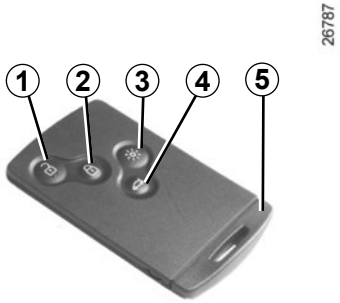

1 Desbloqueo de todos los abrientes.
2 Bloqueo de todos los abrientes.
3 Encendido a distancia de la iluminación.
4 Bloqueo/desbloqueo del maletero.
5 Llave integrada.

La tarjeta RENAULT permite:

– el desbloqueo o bloqueo de los abrientes (puertas, maletero) y de la tapa de carburante (consulte las páginas siguientes);

– el encendido de la iluminación a distancia del vehículo (consulte las páginas siguientes);

– según el vehículo, el cierre automático a distancia de los cristales eléctricos y del techo solar (consulte el apartado «Elevalunas eléctricos / techo solar eléctrico» en el capítulo 3);

– el arranque del motor, consulte el párrafo «Arranque del motor» en el capítulo 2.

Responsabilidad del conductor
No abandone nunca su vehículo con la tarjeta RENAULT y un niño (o un animal) en el interior, aunque sea para un momento.
De hecho, éste podría ponerse en peligro o poner en peligro a otras personas arrancando el motor, accionando los equipamientos como por ejemplo los elevalunas o incluso bloqueando las puertas.
Existe el riesgo de graves lesiones.

Autonomía

Asegúrese de disponer de una pila en buen estado, del modelo adecuado y de introducirla correctamente. Su duración es de aproximadamente dos años: cámbiela cuando aparezca el mensaje «Pila de tarjeta casi descargada» en el cuadro de instrumentos (consulte el apartado «Tarjeta RENAULT: pilas» en el capítulo 5).

Radio de acción de la tarjeta RENAULT

Varía dependiendo del entorno: atención a las manipulaciones de la tarjeta RENAULT que pueden bloquear o desbloquear el vehículo por presiones involuntarias en los botones.

Con la pila descargada, puede bloquear/desbloquear y arrancar su vehículo. Consulte los párrafos «Bloqueo/desbloqueo del vehículo» en el capítulo 1 y «Arranque del motor» en el capítulo 2.

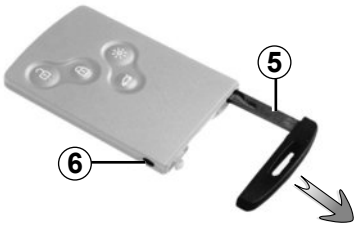

Llave integrada *5*

La llave integrada sirve para bloquear o desbloquear la puerta delantera izquierda cuando no puede funcionar la tarjeta RENAULT:

– desgaste de la pila de la tarjeta RENAULT, batería descargada…

– utilización de aparatos que funcionan en la misma frecuencia que la tarjeta;

– vehículo situado en una zona con gran radiación electromagnética;

Acceso a la llave 5

Presione el botón ***6*** y tire de la llave ***5*** después suelte el botón.

Utilización de la llave

Consulte el párrafo «Bloqueo/desbloqueo de las puertas».

Una vez haya entrado en el vehículo con la llave integrada, colóquela en su alojamiento de la tarjeta RENAULT y después introduzca la tarjeta RENAULT en el lector de tarjeta para poder arrancar.

Consejo

No acerque la tarjeta a ninguna fuente de calor, frío o humedad.

No guarde la tarjeta RENAULT en un lugar donde pueda doblarse, e incluso estropearse involuntariamente: puede ocurrir, por ejemplo, al sentarse sobre la tarjeta guardada en un bolsillo trasero.

Sustitución o necesidad de una tarjeta RENAULT suplementaria

En caso de pérdida, o si desea otra tarjeta RENAULT, diríjase exclusivamente a un Representante de la marca.

En caso de sustitución de una tarjeta RENAULT, será necesario llevar el vehículo **y todas sus tarjetas RENAULT** a un Representante de la marca para reinicializar el conjunto.

Se pueden utilizar hasta cuatro tarjetas RENAULT por vehículo.

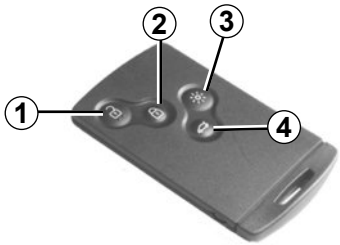

Desbloqueo de las puertas laterales y de la puerta del maletero

Pulse la tecla ***1***.

El desbloqueo de los abrientes se indica mediante **una intermitencia** de las luces de emergencia.

Bloqueo de los abrientes

Pulse el botón de bloqueo ***2***. El bloqueo de los abrientes se indica mediante **dos intermitencias** de las luces de emergencia. Si un abriente (puerta o maletero) está abierto o mal cerrado, o si una tarjeta RENAULT se ha quedado dentro del lector, se produce una condenación y una descondenación rápida de los abrientes **sin intermitencia** de las luces de emergencia.

Desbloqueo/bloqueo del maletero solo

Pulse el botón ***4*** para bloquear o desbloquear el maletero.

Función «iluminación a distancia»

Una presión en el botón ***3*** enciende las luces de cruce del vehículo, los repetidores laterales y la iluminación interior durante aproximadamente 30 segundos. Esto permite, por ejemplo, localizar de lejos el vehículo estacionado en un parking.
Nota: una nueva presión en el botón ***3*** apaga las luces.

alarma de no detección de la tarjeta RENAULT

Si abre una puerta con el motor girando cuando la tarjeta no está en el lector, el mensaje «Tarjeta no detectada» y una señal sonora le advierten de la situación. La alerta desaparece cuando se introduce la tarjeta en el lector.

Con el motor parado, los botones de la tarjeta están desactivados.

Las intermitencias de las luces de emergencia le informan sobre el estado del vehículo:

– **una intermitencia** indica que el vehículo está completamente desbloqueado;

– **dos intermitencias** indican que el vehículo está completamente bloqueado.

Utilización

Para los vehículos que se encuentren equipados con esta función, permite, además de las funcionalidades de la tarjeta RENAULT de telemando descrita anteriormente, el bloqueo / desbloqueo sin actuar en la tarjeta RENAULT cuando se encuentra en la zona de acceso ***1***.

Consejo

No guarde la tarjeta RENAULT en un lugar donde pueda entrar en contacto con equipos electrónicos (ordenador, PDA, teléfono, etc.) que pudieran alterar su funcionamiento.

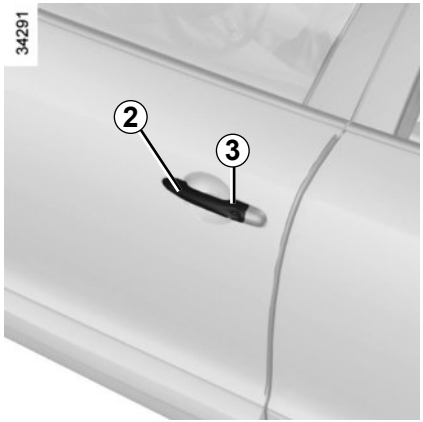

Desbloqueo del vehículo

Con la tarjeta RENAULT en la zona ***1*** y el vehículo bloqueado, pulse el botón ***3*** de la empuñadura ***2*** de cualquiera de las puertas: el vehículo se desbloqueará.

Pulsando una vez el botón ***4*** también se desbloquea todo el vehículo.

El desbloqueo de las puertas se indica mediante **una intermitencia** de las luces de precaución.

Nota: durante tres segundos tras bloquear el vehículo pulsando el botón ***3***, el bloqueo queda inhibido.

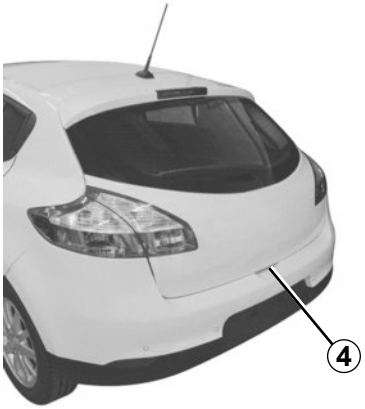

Bloqueo del vehículo

Dispone de tres modos de bloqueo del vehículo: por alejamiento, mediante el botón ***3***, y mediante la tarjeta RENAULT.

Bloqueo por alejamiento
Llevando consigo la tarjeta RENAULT con las puertas y el maletero cerrados, aléjese del vehículo: se bloquea automáticamente cuando sale de la zona ***1***.

Nota: la distancia a la que se bloquea el vehículo depende del entorno.

El bloqueo se manifiesta mediante **dos intermitencias** de las luces de precaución y un bip.

Este bip sonoro puede eliminarse. Consulte a un Representante de la marca.

Si un abriente (puerta o maletero) está abierto o mal cerrado, o si una tarjeta está presente en el habitáculo (o en el lector de tarjetas), no hay bloqueo. En este caso, **no hay señal sonora ni intermitencia de las luces de emergencia.**

Bloqueo con el botón *3*

Con las puertas y el maletero cerrados, presione el botón ***3*** de la empuñadura de la puerta del conductor. El vehículo se bloquea. Si una puerta o el maletero está abierto o mal cerrado, hay un bloqueo/desbloqueo rápido del vehículo.

Nota: la presencia de una tarjeta RENAULT es obligatoria en la zona de acceso (zona ***1***) del vehículo para que sea posible el bloqueo mediante el botón.

El bloqueo se visualiza mediante dos intermitencias de las luces de precaución

Particularidad:

Si desea comprobar la condenación tras un bloqueo con el botón ***3***, dispone de aproximadamente **tres** segundos para accionar las empuñaduras de las puertas sin desbloquearlas.

A continuación, el modo «manos libres» está de nuevo activo y cualquier acción en la empuñadura provoca el desbloqueo del vehículo.

26787

Bloqueo del vehículo (continuación)

Bloqueo con la tarjeta RENAULT

Con las puertas y el maletero cerrados, presione el botón ***5***: el vehículo se bloquea.

El bloqueo se visualiza mediante **dos intermitencias** de las luces de precaución.

Nota: la distancia máxima a la que se bloquea el vehículo depende del entorno.

28518

Particularidades:

El bloqueo del vehículo no se puede llevar a cabo cuando:

– un abriente (puerta o maletero) está abierto o mal cerrado;

– una tarjeta permanece en la zona ***6*** (o en el lector de tarjeta) y ninguna otra tarjeta se encuentra en la zona de detección exterior.

Con el motor girando, si tras haber abierto o cerrado una puerta la tarjeta ya no se encuentra en el habitáculo, el mensaje «Tarjeta no detectada» (acompañado de una señal sonora, cuando la velocidad supera un umbral determinado) le avisa de que la tarjeta ya no se encuentra en el vehículo. Esto evita, por ejemplo, reanudar la marcha si un pasajero abandona el vehículo llevándose la tarjeta.

La alerta desaparece cuando se vuelve a detectar la tarjeta.

Tras un bloqueo/desbloqueo del vehículo o del maletero solamente mediante los botones de la tarjeta RENAULT, el bloqueo por alejamiento y el desbloqueo «manos libres» se desactivan.

Para volver al funcionamiento «manos libres»: volver a arrancar el vehículo.

Apertura desde el exterior

Con las puertas desbloqueadas o llevando consigo la tarjeta RENAULT «manos libres» agarre la empuñadura ***1*** y tire hacia usted.

En algunos casos, es necesario tirar dos veces de la empuñadura para abrir la puerta.

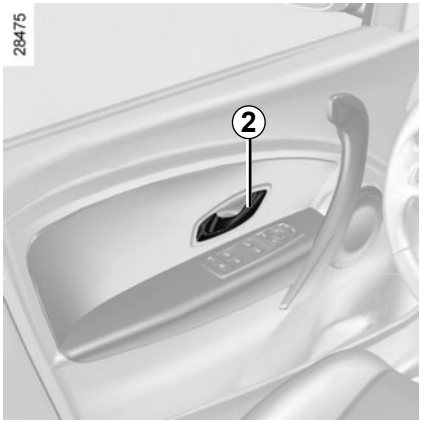

Apertura desde el interior

Tire de la empuñadura ***2***.

Alarma sonora de olvido de luces

Al abrir una puerta, una alarma sonora le avisará para indicarle que las luces han quedado encendidas, si se corta el contacto del motor.

Como medida de seguridad, las maniobras de apertura/cierre deben hacerse siempre con el vehículo parado.

Alarma de olvido de tarjeta

Al abrir la puerta del conductor, si la tarjeta ha quedado en el lector, el mensaje «Retirar la tarjeta» aparece en el cuadro de instrumentos acompañado de un pitido.

Alarma de olvido de cierre de un abriente

Si un abriente (puerta o portón) está abierto o mal cerrado, en cuanto el vehículo alcanza aproximadamente 20 km/h, aparece el mensaje «Puerta abierta» o «Maletero abierto» (según el abriente) en el cuadro de instrumentos y se escucha un bip durante algunos segundos.

Particularidad

Una vez apagado el motor, las luces y los accesorios (radio...) seguirán funcionando hasta que se abra la puerta del conductor.

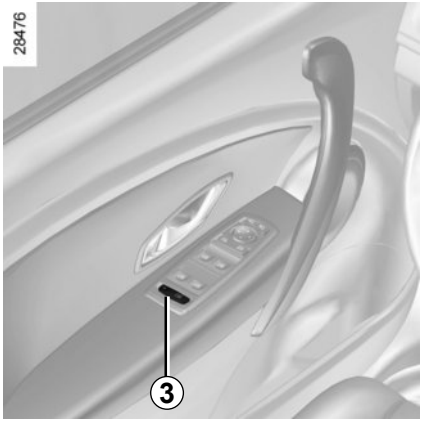

Seguridad niños

Vehículo con contactor *3*

Presione el contactor ***3*** para autorizar la apertura de las puertas traseras. Si el vehículo está equipado de elevalunas traseros eléctricos, esta acción autoriza también su funcionamiento.

El encendido del testigo integrado en el contactor indica la condenación.

Seguridad de los ocupantes de las plazas traseras

El conductor puede autorizar el funcionamiento de las puertas traseras y, según el vehículo, de los elevalunas pulsando el contactor ***3***, en el lado del dibujo.

Según el vehículo, en caso de fallo:
- se escucha un bip;
- se visualiza un mensaje en el cuadro de instrumentos;
- el testigo integrado no se enciende.

Tras una desconexión de la batería, debe presionar el contactor ***3*** en el lado del dibujo, para condenar las puertas traseras.

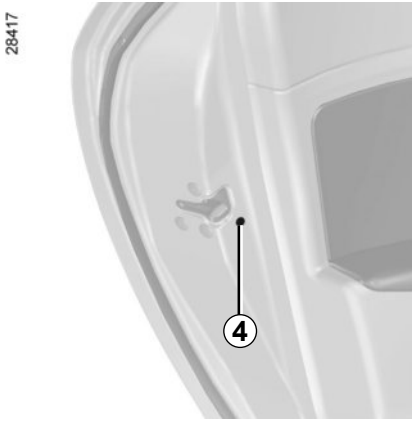

Vehículo con bloqueo manual de las puertas

Para imposibilitar la apertura de las puertas traseras desde el interior, desplace la palanca ***4*** y compruebe desde el interior que las puertas quedan condenadas.

Responsabilidad del conductor durante el estacionamiento o la parada del vehículo

No abandone nunca su vehículo dejando dentro a un niño, un adulto no autónomo o a un animal, aunque sea por poco tiempo.

De hecho, éstos podrían correr peligro o poner en peligro a otras personas al arrancar el motor, al accionar los equipamientos como por ejemplo los elevalunas, o al bloquear las puertas...

Además, cuando hace calor o da el sol, sepa que la temperatura interior del habitáculo sube muy rápidamente.

EXISTE EL RIESGO DE MUERTE O DE GRAVES LESIONES.

Bloqueo/desbloqueo de las puertas desde el exterior

Consulte los párrafos «Tarjetas RENAULT» o «Telemando por radiofrecuencia» en el capítulo 1.

En algunos casos, la tarjeta RENAULT/telemando por radiofrecuencia no puede funcionar o se modifica su zona de acceso:
– desgaste de la pila, batería descargada...
– utilización de aparatos que funcionan en la misma frecuencia que la tarjeta (teléfono móvil)...;
– vehículo situado en una zona con gran radiación electromagnética.

Se puede entonces:
– utilizar la llave integrada en la tarjeta RENAULT/telemando por radiofrecuencia para desbloquear la puerta delantera izquierda;
– bloquear manualmente cada una de las puertas;
– utilizar el mando de bloqueo/desbloqueo de las puertas desde el interior (consulte las páginas siguientes).

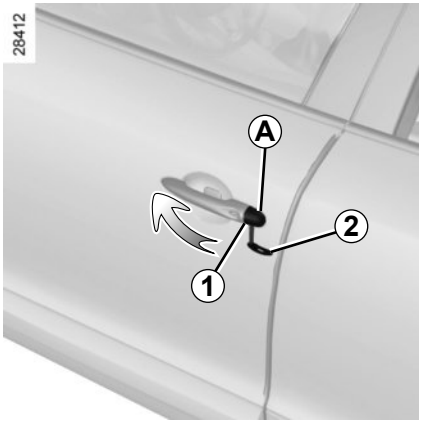

Utilización de la llave integrada

– Retire la tapa ***A*** de la puerta izquierda con el extremo de la llave integrada ***2*** (o llave integrada con telemando por radiofrecuencia) actuando en la muesca ***1***;
– introduzca la llave en la cerradura y bloquee o desbloquee la puerta delantera izquierda.

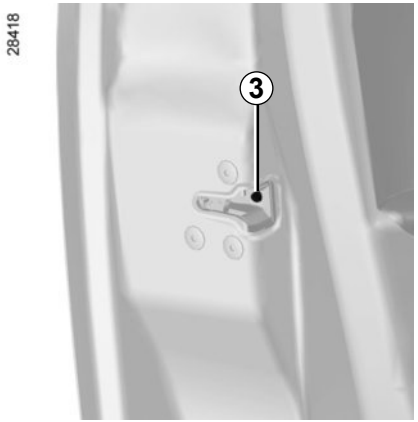

Bloqueo manual de las puertas

Con la puerta abierta, gire el tornillo ***3*** (con la punta de la llave) y cierre la puerta.

Esta queda, a partir de ahora, bloqueada desde el exterior.

La apertura sólo podrá realizarse, entonces, desde el interior del vehículo o con la llave para la puerta delantera izquierda.

Mando de bloqueo/ Desbloqueo desde el interior

El contactor ***4*** acciona simultáneamente las puertas, el maletero y, según el vehículo, la tapa de carburante.

Si un abriente (puerta o maletero) está abierto o mal cerrado, se produce un bloqueo/desbloqueo rápido de los abrientes.

En caso de transportar objetos con el maletero abierto, puede bloquear los demás abrientes: **con el motor parado,** ejerza una presión de más de cinco segundos en el contactor ***4*** para bloquear los demás abrientes.

Bloqueo de los abrientes sin la tarjeta RENAULT/telemando por radiofrecuencia

Es el caso, por ejemplo, de una pila descargada, de una tarjeta RENAULT/ telemando por radiofrecuencia que no funcionan temporalmente...

Con el motor parado y un abriente (puerta o maletero) abierto, ejerza una presión de más de cinco segundos en el contactor ***4***.

Al cerrar la puerta se bloquearán todos los abrientes.
El desbloqueo desde el exterior del vehículo sólo será posible con la tarjeta RENAULT/telemando por radiofrecuencia.

Tras un bloqueo/desbloqueo del vehículo o del maletero solamente mediante los botones de la tarjeta RENAULT, el bloqueo por alejamiento y el desbloqueo «manos libres» se desactivan.

Para volver al funcionamiento «manos libres»: volver a arrancar el vehículo.

Testigo de estado de bloqueo de los abrientes

Con el contacto puesto, el testigo integrado en el contactor ***4*** le informa sobre el estado de bloqueo de los abrientes:

– testigo encendido, los abrientes están bloqueados;

– testigo apagado, los abrientes están desbloqueados.

Cuando condena las puertas, el testigo permanece encendido y después se apaga.

Responsabilidad del conductor

No abandone nunca el vehículo dejando una tarjeta RENAULT/telemando por radiofrecuencia en su interior.

Si decide circular con las puertas bloqueadas, sepa que ello puede dificultar el acceso de los socorristas al habitáculo en caso de urgencia.

CONDENACIÓN AUTOMÁTICA DE LOS ABRIENTES AL CIRCULAR

Principio de funcionamiento

Tras arrancar el vehículo, el sistema condena automáticamente los abrientes una vez alcanzada una velocidad de unos 10 km/h.

La descondenación tiene lugar:

– presionando el botón ***1*** de descondenación de las puertas.

– estando parado, en caso de abrir una puerta delantera.

Nota: si se abre o se cierra una puerta, esta se bloquea de nuevo automáticamente cuando el vehículo alcanza aproximadamente los 10 km/h.

Activación/Desactivación de la función

Según el vehículo:

– Consulte el apartado «Menú de personalización de los reglajes del vehículo» en el capítulo 1, función «Condenación autom. abrientes al circular»:

☑ función activada

☐ función desactivada.

– **Con el motor girando,** presione el botón ***1*** durante unos 5 segundos hasta escuchar un bip.

Responsabilidad del conductor

Si decide circular con las puertas bloqueadas, sepa que ello puede dificultar el acceso de los socorristas al habitáculo en caso de urgencia.

Anomalía de funcionamiento

Si constata una anomalía de funcionamiento (no hay condenación automática, el testigo integrado en el botón ***1*** no se enciende al condenar los abrientes...) compruebe en primer lugar que todos los abrientes estén bien cerrados. Si estuvieran bien cerrados, consulte a un Representante de la marca.

APOYACABEZAS DELANTEROS

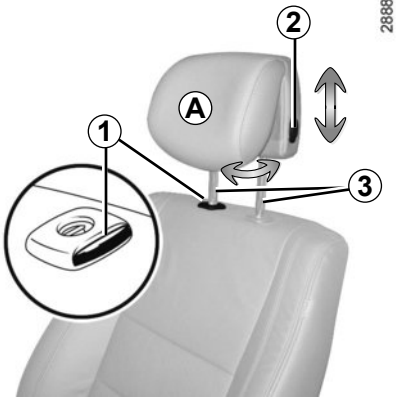

Para subir el apoyacabezas

Tire del apoyacabezas hacia arriba hasta la altura deseada.

Para bajar el apoyacabezas

Pulse el botón ***2*** y acompañe el apoyacabezas en su bajada hasta la altura deseada.

Para regular la inclinación

Según el vehículo, separe o acerque la parte ***A*** hasta obtener el confort deseado.

Para retirar el apoyacabezas

Suba el apoyacabezas hasta la posición más elevada (incline el respaldo hacia atrás si es necesario). Pulse el botón ***1*** y levante el apoyacabezas hasta liberarlo.

Para poner el apoyacabezas

Saque las varillas ***3*** al máximo tirando de ellas. Procure que estén alineadas y limpias y, en caso de tener dificultad, compruebe que los dientes están colocados hacia delante.
Introduzca las varillas del apoyacabezas en los forros (incline el respaldo hacia atrás si es necesario).
Introduzca el apoyacabezas hasta que se bloquee y pulse el botón ***1*** e introduzca el apoyacabezas al máximo.
Compruebe el correcto bloqueo de cada varilla ***3*** en el respaldo del asiento tratando de subirlas o de bajarlas.

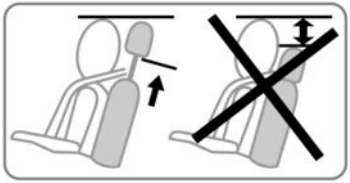

Los tres dientes superiores pueden ser manipulados sin pulsar el botón ***2***. Aun así, es preferible pulsar este botón para bajar el apoyacabezas.

El apoyacabezas es un elemento de seguridad, por lo que hay que vigilar su presencia y su correcta colocación: la parte alta del apoyacabezas debe estar lo más cerca posible de la parte superior de la cabeza y la distancia entre la cabeza y la parte ***A*** debe ser mínima.

APOYACABEZAS TRASERO

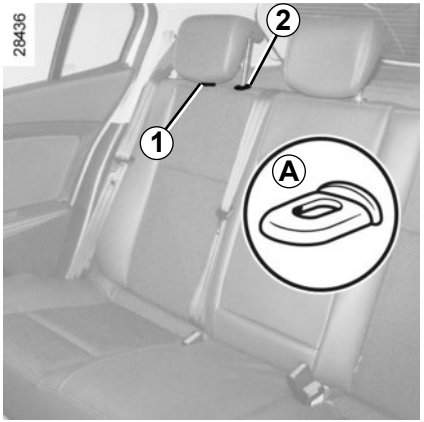

Posición de utilización

Suba o baje el apoyacabezas tirando de él hacia la parte delantera del vehículo.

Para retirarlo

Presione en las lengüetas ***A*** de las varillas ***1*** y ***2*** simultáneamente y saque el apoyacabezas.

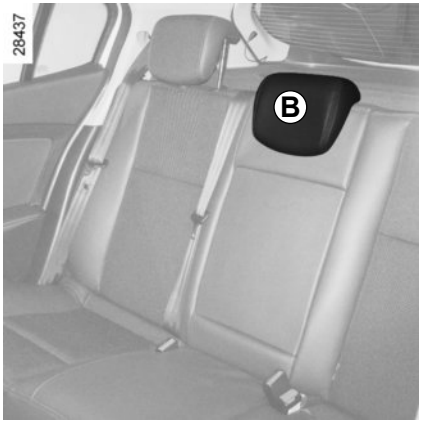

Para colocarlo

Introduzca las varillas en los forros y baje el apoyacabezas hasta la primera muesca.

Posición de guardado

Baje el apoyacabezas al máximo y después presione la lengüeta ***2*** y bájelo completamente.

La posición del apoyacabezas completamente bajado (posición *B*) es una posición de guardado: no debe utilizarse cuando está sentado un pasajero.

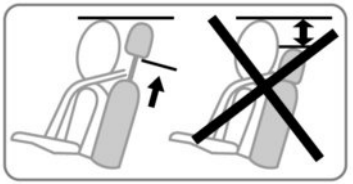

El apoyacabezas es un elemento de seguridad, por lo que hay que vigilar su presencia y su correcta colocación.

ASIENTOS DELANTEROS DE MANDOS MANUALES

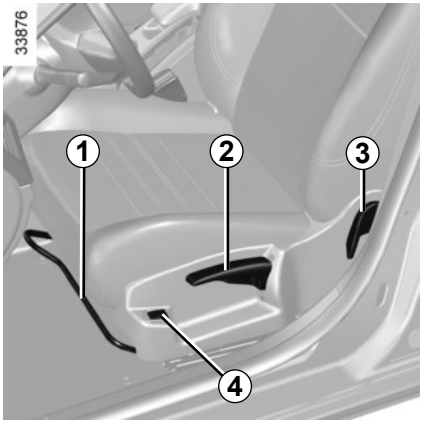

Para avanzar o retroceder el asiento

Levante la empuñadura ***1*** para desbloquear. En la posición elegida, suelte la empuñadura y asegúrese de que el asiento queda bien bloqueado.

Para subir o bajar el cojín del asiento

Mueva la palanca ***2*** tantas veces como sea necesario hacia arriba o hacia abajo.

Para inclinar el respaldo

Gire la moleta ***3*** hasta la posición deseada.

Asientos calefactantes

Después de haber arrancado, pulse el botón ON/OFF ***4***, según las necesidades. El mensaje «Asiento calefac. activado» aparece en el cuadro de instrumentos cuando la calefacción de uno de los asientos delanteros está funcionando.

Este sistema, que posee un termostato, determina si la calefacción es necesaria en función de la posición elegida y deja de calentar si se alcanza un cierto nivel de temperatura.

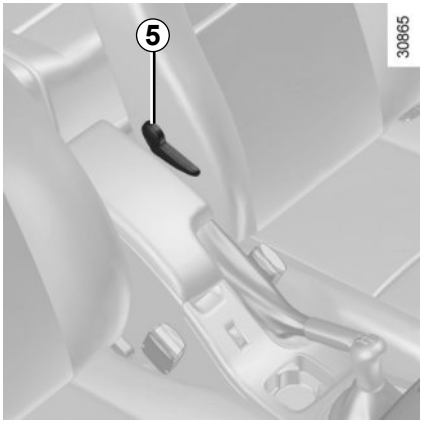

Para regular el asiento del conductor a la altura de las lumbares

Baje la manecilla ***5*** para reforzar la sujeción y levántela para reducirla.

Por razones de seguridad, efectúe estos reglajes con el vehículo parado.

Para no perjudicar la eficacia de los cinturones de seguridad, le aconsejamos que no incline demasiado los respaldos de los asientos hacia atrás.

No debe dejarse ningún objeto por el suelo (plaza delantera del conductor): en caso de frenazo brusco, los objetos pueden deslizarse bajo los pedales e impedir su utilización.

CINTURONES DE SEGURIDAD (1/3)

Para garantizar su seguridad, utilice el cinturón en todos sus desplazamientos. Además, debe usted cumplir la legislación local del país en el que se encuentre.

Para una buena eficacia de los cinturones traseros, asegúrese del correcto bloqueo de la banqueta trasera. Consulte el párrafo «banqueta trasera» capítulo 3.

Unos cinturones de seguridad mal ajustados o torcidos pueden causar graves lesiones en caso de accidente.

Utilice un cinturón de seguridad para una sola persona, niño o adulto.

Incluso las mujeres embarazadas deben llevar puesto el cinturón. En este caso, hay que tener la precaución de que la correa del cinturón no ejerza una presión demasiado fuerte sobre la parte inferior del vientre pero sin crear holgura suplementaria.

Antes de arrancar, proceda al reglaje de la posición de conducción y al ajuste del cinturón de seguridad de todos los ocupantes para garantizar la mayor protección.

Reglaje de la posición de conducción

- **Acomódese contra el fondo de su asiento** (tras haberse quitado el abrigo, cazadora…). Es esencial para el correcto posicionamiento de la espalda;
- **Regule la avanzada del asiento en función de los pedales.** Su asiento debe estar lo más atrás posible, pero de forma que se pueda pisar a fondo el pedal de embrague. El respaldo debe ser ajustado de tal forma que los brazos queden ligeramente encogidos;
- **regule la posición de su apoyacabezas.** Para una seguridad máxima, la distancia entre su cabeza y el apoyacabezas debe ser la menor posible;
- **regule la altura del asiento.** Este reglaje le permite optimizar la visión de conducción;
- **regule la posición del volante.**

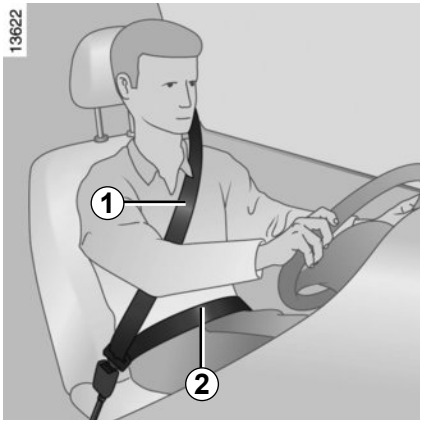

Ajuste de los cinturones de seguridad

Apóyese contra el respaldo.

La cinta del tórax ***1*** deberá estar lo más cerca posible de la base del cuello, pero sin llegar a tocarlo.

La correa de la pelvis ***2*** debe estar colocada plana sobre los muslos y contra la pelvis.

El cinturón debe descansar lo más directamente posible sobre el cuerpo. Ej.: evite las ropas demasiado gruesas, los objetos intercalados…

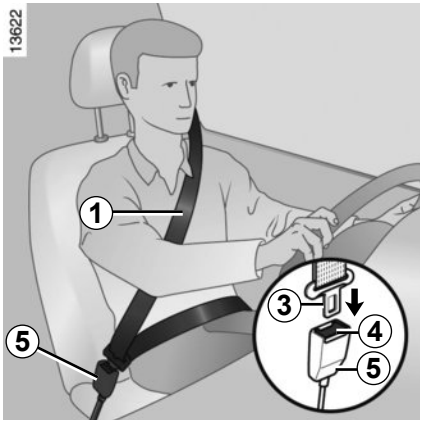

Bloqueo

Desenrolle la cinta **lentamente y sin tirones** y asegúrese de que queda encajado el gancho ***3*** en la caja ***5*** (compruebe que ha quedado bien abrochado tirando del gancho ***3***). En caso de bloqueo de la cinta, déjela retroceder ampliamente y desenrolle de nuevo.

Si su cinturón se queda completamente bloqueado, tire lentamente, pero con fuerza de la cinta para sacarla unos 3 cm. Deje que se recoja por sí mismo y a continuación desenrolle de nuevo.

Si el problema persiste, consulte a un Representante de la marca.

Desbloqueo

Presione el botón ***4***, el cinturón es recuperado por el enrollador. Acompañe dicho movimiento.

Testigo de alerta de cinturones delanteros desabrochados

Se enciende en la pantalla central al arrancar el motor y a continuación, si el cinturón no está abrochado y el vehículo alcanza una velocidad de 20 km/h aproximadamente, parpadea y se escucha una señal durante unos dos minutos.

Nota: un objeto depositado en el asiento del pasajero puede activar, en ciertos casos, el testigo de alerta.

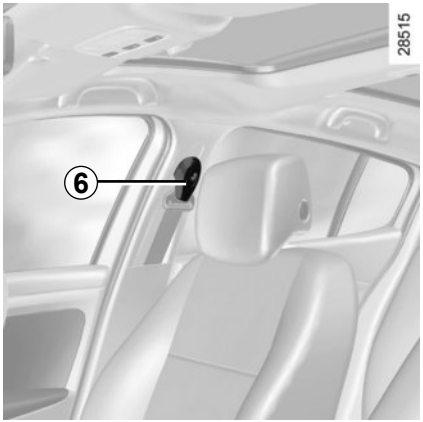

Reglaje en altura del cinturón de seguridad delantero

Utilice el botón ***6*** para regular la altura del cinturón de tal forma que la cinta del tórax ***1*** pase como se ha indicado anteriormente:

– para bajar el cinturón, pulse el botón ***6*** y baje simultáneamente el cinturón;
– para subir el cinturón, presione el botón ***6*** y suba simultáneamente el cinturón.

Una vez efectuado el reglaje, asegúrese de que queda bien bloqueado.

Guía del cinturón trasero

Según el vehículo, la guía del cinturón **7** permite colocar mejor el cinturón de seguridad.

Las informaciones siguientes conciernen a los cinturones delanteros y traseros del vehículo.

- No deben realizarse modificaciones en los elementos del sistema de retención montados de origen: cinturones y asientos, así como sus fijaciones. Para los casos particulares (como la instalación de un asiento para niños) consulte a un Representante de la marca.
- No utilice ningún dispositivo que pueda introducir holgura en los cinturones (ejemplos: pinzas de la ropa, clips…): un cinturón de seguridad demasiado flojo puede provocar lesiones en caso de accidente.
- No pase nunca la cinta de bandolera por debajo del brazo ni por detrás de la espalda.
- No utilice el mismo cinturón para más de una persona y no sujete nunca a un bebé o a un niño sobre sus rodillas con su propio cinturón.
- El cinturón no debe estar torcido.
- Después de un accidente, haga verificar y si es necesario sustituir los cinturones. Más aún, haga cambiar los cinturones si presentan signos de degradación.
- Al colocar la banqueta trasera, asegúrese de situar correctamente el cinturón de seguridad para que funcione adecuadamente.
- Inserte el gancho del cinturón en la caja apropiada.
- Asegúrese de que el cajetín de bloqueo esté bien colocado (no debe quedar oculto, aplastado ni tapado, etc., por personas u objetos).

DISPOSITIVOS COMPLEMENTARIOS AL CINTURÓN DELANTERO (1/3)

Según el vehículo, pueden estar compuestos de:

- **pretensores de enrollador del cinturón de seguridad;**
- **limitadores de esfuerzo de tórax;**
- **airbags frontales conductor y pasajero.**

Estos sistemas han sido previstos para funcionar separada o conjuntamente en caso de choques frontales.

Según el nivel de violencia del choque, el sistema puede activar:

- el bloqueo del cinturón de seguridad;
- el pretensor del enrollador del cinturón de seguridad (que se activa para rectificar el juego del cinturón);
- los airbags.

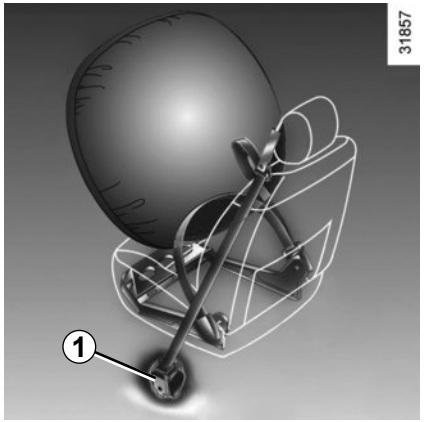

Pretensores

Los pretensores sirven para adaptar el cinturón al cuerpo, acoplar al ocupante contra su asiento y aumentar así su eficacia.

Con el contacto puesto, en un choque de tipo frontal importante y según la violencia del mismo, el sistema puede activar: El pretensor del enrollador del cinturón de seguridad ***1*** que retrae instantáneamente el cinturón.

- Después de un accidente, haga verificar todos los medios de retención.
- Cualquier intervención en el sistema completo (pretensores, airbags, cajas electrónicas, cableados) o la reutilización en cualquier otro vehículo, aunque sea idéntico, está rigurosamente prohibida.
- Para evitar activaciones intempestivas que puedan ocasionar daños, tan sólo el personal cualificado de la Red está habilitado para intervenir en los pretensores y los airbags.
- El control de las características eléctricas del sistema de ignición no debe ser efectuado más que por el personal especialmente formado y utilizando un material adaptado.
- Cuando se vaya a desguazar el vehículo, diríjase a un Representante de la marca para la eliminación del generador de gas de los pretensores y de los airbags.

Limitador de esfuerzo

A partir de un cierto nivel de violencia del choque, este mecanismo se activa para limitar, hasta un nivel soportable, la presión del cinturón contra el cuerpo.

Airbag del conductor y del pasajero

Equipa a las plazas delanteras del lado del conductor y del pasajero.

Una identificación «Airbag» en el volante, en el salpicadero (zona del airbag ***A***) y una viñeta en la parte inferior del parabrisas le recuerdan la presencia de este equipamiento.

Cada sistema de airbag se compone de:

– un airbag y su generador de gas, montados sobre el volante para el conductor y en el salpicadero para el pasajero;
– un cajetín electrónico de vigilancia del sistema que activa el quemador eléctrico del generador de gas;
– un testigo de control único en el cuadro de instrumentos.

El sistema de airbag utiliza un principio pirotécnico, lo que explica que al desplegarse produzca calor, emita humo (lo que no significa un conato de incendio) y genere un ruido de detonación. El despliegue del airbag, que debe ser inmediato, puede provocar daños en la superficie de la piel u otras molestias.

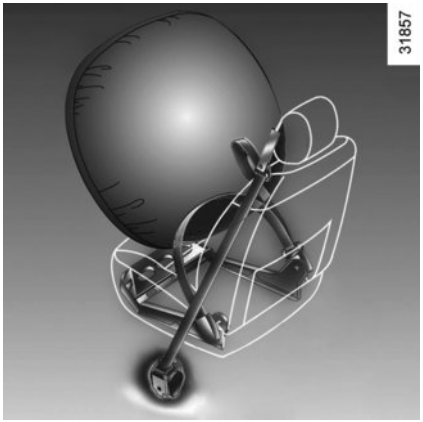

Funcionamiento

El sistema sólo es operativo con el contacto puesto.

En un choque violento de tipo **frontal**, los airbags se inflan rápidamente, permitiendo así amortiguar el impacto de la cabeza y del tórax del conductor sobre el volante y del pasajero sobre el salpicadero; se desinflan inmediatamente después del choque con el fin de evitar obstáculos a la hora de abandonar el vehículo.

DISPOSITIVOS COMPLEMENTARIOS AL CINTURÓN DELANTERO (3/3)

Todas las advertencias que se dan van destinadas a que no se impida el despliegue del airbag y para evitar daños graves directos por proyección durante su apertura.

Advertencias referentes al airbag del conductor

– No hay que modificar ni el volante, ni su cojín.

– Está prohibido recubrir el cojín del volante.

– No fijar ningún objeto (horquillas, logotipos, relojes, soportes de teléfono…) en el cojín.

– Se prohíbe desmontar el volante (salvo al personal cualificado de la Red de la marca).

– No hay que conducir demasiado cerca del volante: adoptar una posición de conducción con los brazos ligeramente doblados (véase el párrafo «Reglaje de la posición de conducción» en el capítulo 1). Le asegurará un espacio suficiente para un despliegue y una eficacia correcta de la bolsa.

Advertencias que conciernen al airbag del pasajero

– No pegar ni fijar objetos (horquillas, logotipos, reloj, soporte de teléfono…) en el salpicadero, en la zona del airbag.

– No interponer nada entre el tablero y el ocupante (animales, paraguas, bastones, paquetes…).

– No colocar los pies en el salpicadero o en el asiento ya que estas posturas pueden provocar graves lesiones. En general, mantener alejada cualquier parte del cuerpo (rodillas, manos, cabeza…) del salpicadero.

– Reactive los dispositivos complementarios al cinturón del pasajero delantero en cuanto se retire el asiento para niños, para asegurar la protección del pasajero en caso de choque.

SE PROHÍBE INSTALAR UN ASIENTO PARA NIÑOS CON LA ESPALDA MIRANDO A LA CARRETERA EN EL ASIENTO DEL PASAJERO DELANTERO HASTA QUE LOS DISPOSITIVOS COMPLEMENTARIOS AL CINTURÓN DEL PASAJERO DELANTERO NO SE HAYAN DESACTIVADO.

(consulte el párrafo «Seguridad niños: desactivación/activación del airbag del pasajero delantero» en el capítulo 1)

Limitador de esfuerzo

A partir de un cierto nivel de violencia del choque, este mecanismo se activa para limitar, hasta un nivel soportable, la presión del cinturón contra el cuerpo.

– Después de un accidente, haga verificar todos los medios de retención.

– Cualquier intervención en el sistema completo (airbags, cajas electrónicas, cableados) o la reutilización en cualquier otro vehículo, aunque sea idéntico, está rigurosamente prohibida.

– Para evitar activaciones intempestivas que puedan ocasionar daños, tan sólo se permite intervenir en los airbags al personal cualificado de la Red de la marca.

DISPOSITIVOS DE PROTECCIÓN LATERAL

Airbags laterales

Se trata de un airbag que equipa cada asiento delantero y, que se despliega desde el costado del asiento (lado puerta) con la finalidad de proteger a los ocupantes en caso de choque lateral violento.

Airbags cortina

Se trata de un airbag que equipa cada lado superior del vehículo y que se despliega a lo largo de los cristales laterales delanteros y traseros con la finalidad de proteger a los ocupantes en caso de choque lateral violento.

Según el vehículo, un marcado en el parabrisas le recuerda la presencia de medios de retención complementarios (airbags, pretensores...) en el habitáculo.

Advertencias que afectan al airbag lateral

– **Colocación de fundas:** los asientos equipados de airbag necesitan unas fundas específicas para su vehículo. Consulte a un Representante de la marca para saber si están disponibles dichas fundas. El empleo de cualquier otro tipo de funda (o de fundas específicas para otro vehículo) podría afectar al correcto funcionamiento de estos airbags, afectando con ello a su seguridad.

– No poner accesorios ni objetos, ni dejar que haya animales entre el respaldo, la puerta y los revestimientos interiores. Tampoco se debe cubrir el respaldo del asiento con objetos tales como ropa o accesorios. Esto podría afectar al correcto funcionamiento del airbag o provocar lesiones al desplegarse.

– Se prohíbe cualquier desmontaje o modificación del asiento y de las tapicerías interiores salvo al personal cualificado de la Red de la marca.

– El espacio entre el respaldo de la banqueta trasera y los guarnecidos corresponde a la zona de despliegue del airbag: se prohíbe introducir objetos en él.

Todas las advertencias que se dan van destinadas a que no se impida el despliegue del airbag y a evitar daños graves directos por proyección durante su apertura.

El airbag está pensado para completar la acción del cinturón de seguridad, siendo el airbag y el cinturón de seguridad elementos inseparables del mismo sistema de protección. Por ello, es imperativo llevar siempre puesto el cinturón de seguridad; el no llevar el cinturón de seguridad expone a los ocupantes a mayores lesiones en caso de accidente y puede igualmente agravar los riesgos de lesiones en la superficie de la piel que son inherentes al despliegue del propio airbag.

La activación de los pretensores o de los airbags en caso de vuelco o de choque trasero incluso violento no es sistemática. Choques bajo el vehículo de tipo golpe contra el bordillo de las aceras, baches en la calzada, piedras… pueden provocar la activación de estos sistemas.

– Cualquier intervención o modificación en el sistema completo del airbag (airbags, pretensores, caja electrónica, cableado…) está **rigurosamente prohibida** (excepto al personal cualificado de la Red de la marca).
– Para preservar el correcto funcionamiento y para evitar que se active de forma intempestiva, tan sólo se permite intervenir en el sistema del airbag al personal cualificado de la Red de la marca.
– Como medida de seguridad, haga verificar el sistema del airbag si el vehículo ha sido objeto de un accidente, de un robo o de una tentativa de robo.
– Al prestar o vender el vehículo, informe de estas condiciones al nuevo usuario, entregándole el presente manual de utilización y conservación.
– Cuando se vaya a desguazar el vehículo, diríjase a un Representante de la marca para eliminar el generador o los generadores de gas.

Anomalías de funcionamiento

El testigo se enciende en el cuadro de instrumentos al poner el contacto y se apaga pasados unos segundos.

Si no se enciende al poner el contacto o si se enciende con el motor girando, señala un fallo en el sistema (airbags, pretensores...) en las plazas delanteras y/o traseras.

Consulte lo antes posible a un Representante de la marca. Cualquier retraso con respecto a tal diligencia puede significar una pérdida en la eficacia de la protección.

Transporte de niños

Al igual que el adulto, el niño debe estar correctamente sentado y sujeto sea cual sea el trayecto. Usted es responsable de los niños que transporta.

El niño no es como un adulto en miniatura. Está expuesto a riesgos de lesiones específicas ya que sus músculos y sus huesos están en pleno desarrollo. El cinturón de seguridad solo no es adecuado para su transporte. Utilice el asiento para niños apropiado y haga un uso correcto del mismo.

Para impedir la apertura de las puertas, utilice el dispositivo «Seguridad niños» (consulte el párrafo «Apertura y cierre de las puertas» en el capítulo 1).

Un choque a 50 km/h representa una caída de 10 metros. ¡No sujetar a un niño equivale a dejarle jugar en un balcón en un cuarto piso sin barandilla!
Nunca lleve a un niño en brazos. En caso de accidente, no le podrá sujetar aunque lleven puesto el cinturón.
Si su vehículo ha estado implicado en un accidente de tráfico, cambie el asiento para niños y haga verificar los cinturones y los anclajes ISOFIX.

Responsabilidad del conductor durante el estacionamiento o la parada del vehículo

No abandone nunca su vehículo dejando dentro a un niño, un adulto no autónomo o a un animal, aunque sea por poco tiempo.

De hecho, éstos podrían correr peligro o poner en peligro a otras personas al arrancar el motor, al accionar los equipamientos como por ejemplo los elevalunas, o al bloquear las puertas...

Además, cuando hace calor o da el sol, sepa que la temperatura interior del habitáculo sube muy rápidamente.

EXISTE EL RIESGO DE MUERTE O DE GRAVES LESIONES.

Utilización de un asiento para niños

El nivel de protección ofrecido por el asiento para niños depende de su capacidad para retener a su hijo y de su instalación. Una mala instalación compromete la protección del niño en caso de frenado brusco o de choque.

Antes de comprar un asiento para niños, compruebe que cumple la reglamentación del país donde usted se encuentra y que se puede montar en su vehículo. Consulte a un Representante de la marca para saber cuáles son los asientos recomendados para su vehículo.

Antes de montar un asiento para niños, lea el manual correspondiente y respete las instrucciones. En caso de dificultades al instalarlo, contacte con el fabricante del equipamiento. Conserve el manual con el asiento.

Dé ejemplo poniéndose el cinturón y enseñe a sus hijos:
– a abrochárselo correctamente;
– a subir y bajar del lado opuesto al tráfico.

No utilice un asiento para niños de ocasión o sin manual de utilización.

Procure que ningún objeto, en el asiento para niños o cerca del mismo, obstruya su instalación.

No deje nunca un niño sin vigilancia en el vehículo.

Asegúrese de que el niño permanece sujeto y de que su arnés o su cinturón está correctamente regulado y ajustado. Evite las ropas demasiado gruesas que producen holgura con las correas.

No deje que el niño saque la cabeza o los brazos por la ventana.

Compruebe que el niño conserva una postura adecuada durante todo el trayecto, sobre todo si está dormido.

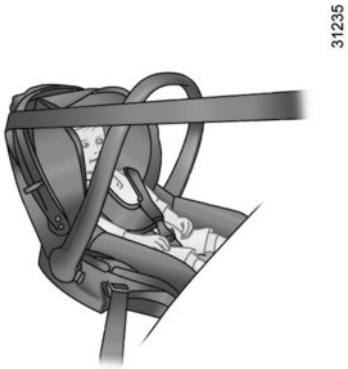

Asiento para niños con la espalda mirando a la carretera
La cabeza de un bebé es, en proporción, más pesada que la de un adulto y su cuello es muy frágil. Transporte al niño el mayor tiempo posible en esta posición (hasta la edad de 2 años como mínimo). Sujeta la cabeza y el cuello.
Elija un asiento envolvente para una mejor protección lateral y cámbielo cuando la cabeza del niño rebase el casco del asiento.

Asiento para niños frente a la carretera
La cabeza y el abdomen de los niños son las partes que se deben proteger prioritariamente. Un asiento para niños frente a la carretera sólidamente fijado al vehículo reduce los riesgos de impacto de la cabeza. Transporte a su hijo en un asiento en el sentido de la marcha con un arnés mientras su estatura lo permita. Elija un asiento envolvente para una mejor protección lateral.

Elevadores
A partir de 15 kg o 4 años el niño puede viajar en un asiento elevador que permite adaptar el cinturón de seguridad a su morfología. El cojín del asiento elevador debe estar provisto de guías que coloquen el cinturón sobre los muslos del niño y no sobre el vientre.
Se aconseja un respaldo regulable en altura y equipado de una guía para la cinta para colocar el cinturón en el centro del hombro. El cinturón nunca debe estar sobre el cuello o sobre el brazo.
Elija un asiento envolvente para una mejor
protección lateral.

SEGURIDAD INFANTIL: elección de la fijación del asiento para niños (1/2)

Existen dos sistemas de fijación de asientos para niños: el cinturón de seguridad o el sistema ISOFIX.

Fijación mediante el cinturón

El cinturón de seguridad debe estar ajustado para asegurar su función en caso de frenado brusco o de choque.

Respete el recorrido de la cinta indicado por el fabricante del asiento para niños.

Compruebe siempre el abrochado del cinturón de seguridad tirando de él y después tense la correa al máximo empujando el asiento para niños.

Compruebe la correcta sujeción del asiento ejerciendo un movimiento izquierda/derecha y adelante/atrás: el asiento debe permanecer sólidamente fijado.

Compruebe que el asiento para niños no haya quedado atravesado y que no está apoyado contra un cristal.

No debe hacerse ninguna modificación en los elementos del sistema montado de origen: cinturones, ISOFIX y asientos, así como sus fijaciones.

No utilice un asiento para niños que pudiera desbloquear el cinturón que lo retiene: la base del asiento no debe presionar el pestillo y/o la hebilla del cinturón de seguridad.

El cinturón de seguridad nunca debe estar holgado o torcido. Nunca lo haga pasar por debajo del brazo o por detrás de la espalda.
Compruebe que el cinturón no sea dañado por aristas vivas.
Si el cinturón de seguridad no funciona normalmente, no puede proteger al niño. Consulte a un Representante de la marca. No utilice esta plaza hasta que el cinturón esté reparado.

Fijación por sistema ISOFIX

Los asientos para niños ISOFIX autorizados están homologados según la normativa ECE-R44 en uno de los tres casos siguientes:
– universal ISOFIX 3 puntos frente a la carretera
– semiuniversal ISOFIX 2 puntos
– específico

Para estos dos últimos, verifique que su asiento para niños puede instalarse consultando la lista de los vehículos compatibles.

Sujete el asiento para niños con las fijaciones ISOFIX cuando esté equipado. El sistema ISOFIX garantiza un montaje fácil, rápido y seguro.
El sistema ISOFIX incluye 2 anillas y, en algunos casos, de una tercera anilla.

Antes de utilizar un asiento para niños ISOFIX que haya adquirido para otro vehículo, asegúrese de que se permite su instalación. Consulte la lista de los vehículos que pueden recibir el asiento a través del fabricante del equipamiento.

SEGURIDAD INFANTIL: elección de la fijación del asiento para niños (2/2)

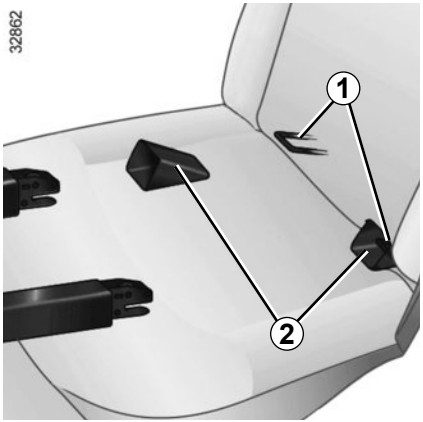

Las dos anillas ***1*** están situadas entre el respaldo y el cojín del asiento y están identificadas con una marca.

Para facilitar la colocación y el bloqueo de su asiento para niños en las anillas ***1***, utilice las guías de acceso ***2*** del asiento para niños.

La tercera anilla se utiliza para atar la correa superior de algunos asientos para niños.

Pase la cinta entre el respaldo y la bandeja trasera (para desbloquear la banqueta: Consulte el capítulo 3 «Banqueta trasera»). Fije el gancho en una de las anillas ***3*** situadas en el maletero.

Tense la correa para que el respaldo del asiento para niños esté en contacto con el respaldo del vehículo

Los anclajes ISOFIX han sido diseñados exclusivamente para los asientos para niños con sistema ISOFIX. No fije nunca otros asientos para niños, cinturones u otros objetos a estos anclajes.

Asegúrese de que nada estorbe a la altura de los puntos de anclaje.

Si el vehículo ha estado implicado en un accidente de tráfico, haga verificar los anclajes ISOFIX y cambie su asiento para niños.

Algunas plazas no admiten la instalación de un asiento para niños. El esquema de la página siguiente le indica dónde fijar un asiento para niños.

Los tipos de asiento para niños mencionados pueden no estar disponibles. Antes de utilizar otro asiento para niños, compruebe a través de su fabricante que se puede montar.

Monte el asiento para niños preferentemente en un asiento trasero.

Asegúrese de que al instalar el asiento para niños en el vehículo no se corre el riesgo de que se suelte de su base.

Si tiene que retirar el apoyacabezas, asegúrese de que esté bien guardado de modo que no se transforme en un proyectil en caso de frenado brusco o de choque.

Fije siempre el asiento para niños en el vehículo aunque no esté siendo utilizado para que no se transforme en un proyectil en caso de frenado brusco o de choque.

En la plaza delantera

El transporte de niños en la plaza del pasajero delantero es específico según el país. Consulte la legislación en vigor y siga las indicaciones del esquema en la página siguiente.

Antes de instalar un asiento para niños en esta plaza (si está autorizado):

– baje el cinturón de seguridad al máximo;
– lleve el asiento hacia atrás al máximo;
– incline ligeramente el respaldo respecto a la vertical (25° aproximadamente);
– para los vehículos que se encuentren equipados, suba el asiento al máximo.

Nunca modifique estos reglajes tras la instalación del asiento para niños.

RIESGO DE MUERTE O DE LESIÓN GRAVE: antes de instalar un asiento para niños con la espalda mirando a la carretera en esta plaza, compruebe que el airbag esté desactivado (consulte el párrafo «Seguridad niños: desactivación/activación del airbag del pasajero delantero» en el capítulo 1).

En la plaza trasera lateral

Una cuna se instala en el sentido transversal del vehículo y ocupa dos plazas. Coloque la cabeza del niño en el lado opuesto a la puerta.

Desplace hacia delante el asiento delantero del vehículo al máximo para instalar un asiento para niños de espaldas a la carretera, después llévelo hacia atrás al máximo sin tocar el asiento para niños.

Para la seguridad del niño frente a la carretera, no lleve hacia atrás el asiento que está delante del niño más allá de la mitad de la deslizadera, no incline demasiado el respaldo (25° máximo) y levante el asiento lo más posible.

Compruebe que el asiento para niños frente a la carretera está apoyado en el respaldo del asiento del vehículo y que el apoyacabezas del vehículo no molesta.

Asegúrese de que el asiento para niños o los pies del niño no impiden el correcto bloqueo del asiento delantero. Consulte el párrafo «Asiento delantero» en el capítulo 1.

Versiones cinco puertas (cinco plazas) CON airbag del pasajero delantero

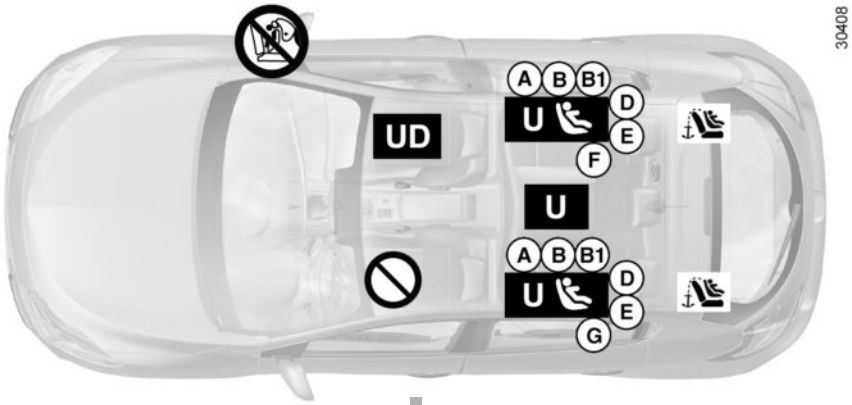

Compruebe el estado del airbag antes de que se instale un pasajero a bordo o antes de instalar un asiento para niños.

RIESGO DE MUERTE O DE LESIÓN GRAVE: antes de instalar un asiento para niños con la espalda mirando a la carretera en la plaza del pasajero delantero, verifique que el airbag esté desactivado (consulte el párrafo «Seguridad niños: desactivación/activación del airbag del pasajero delantero» al final del párrafo).

Plaza que no permite la instalación de un asiento para niños.

Asiento para niños fijado mediante el cinturón

U Plaza que permite la fijación mediante el cinturón de un asiento homologado «Universal».

UD Plaza que permite la fijación mediante el cinturón **únicamente** de un **asiento de espaldas a la carretera** homologado «Universal».

Asiento para niños fijado mediante la fijación ISOFIX

Plaza que permite la fijación de un asiento para niños ISOFIX.

Las plazas traseras están equipadas de un anclaje que permite la fijación de un asiento para niños frente a la carretera ISOFIX universal. Los anclajes están situados debajo de la moqueta del maletero y se identifican por un marcado.

El tamaño de un asiento para niños ISOFIX se indica con una letra:

– A, B y B1: para los asientos frente a la carretera del grupo 1 (de 9 a 18 kg);

– C: asientos de espaldas a la carretera del grupo 1 (de 9 a 18 kg);

– D y E: cucos o asientos de espaldas a la carretera del grupo 0 o 0+ (inferior a 13 kg);

– F y G: capazos del grupo 0 (inferior a 10 kg).

La utilización de un sistema de seguridad para niños inadecuado para este vehículo no protegerá correctamente al bebé o al niño. Se corre el riego de que sufra heridas graves o mortales.

Versiones cinco puertas (cinco plazas) SIN airbag del pasajero delantero

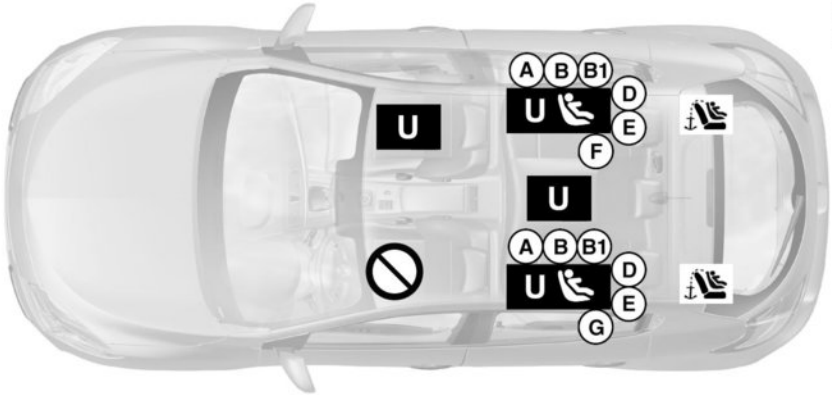

Plaza que no permite la instalación de un asiento para niños.

Asiento para niños fijado mediante el cinturón

U Plaza que permite la fijación mediante el cinturón de un asiento homologado «Universal».

La utilización de un sistema de seguridad para niños inadecuado para este vehículo no protegerá correctamente al bebé o al niño. Se corre el riesgo de que sufra heridas graves o mortales.

Asiento para niños fijado mediante la fijación ISOFIX

Plaza que permite la fijación de un asiento para niños ISOFIX.

Las plazas traseras están equipadas de un anclaje que permite la fijación de un asiento para niños frente a la carretera ISOFIX universal. Los anclajes están situados debajo de la moqueta del maletero y se identifican por un marcado.

El tamaño de un asiento para niños ISOFIX se indica con una letra:

– A, B y B1: para los asientos frente a la carretera del grupo 1 (de 9 a 18 kg);

– C: asientos de espaldas a la carretera del grupo 1 (de 9 a 18 kg);

– D y E: cucos o asientos de espaldas a la carretera del grupo 0 o 0+ (inferior a 13 kg);

– F y G: capazos del grupo 0 (inferior a 10 kg).

Versiones cinco puertas (cuatro plazas) CON airbag del pasajero delantero

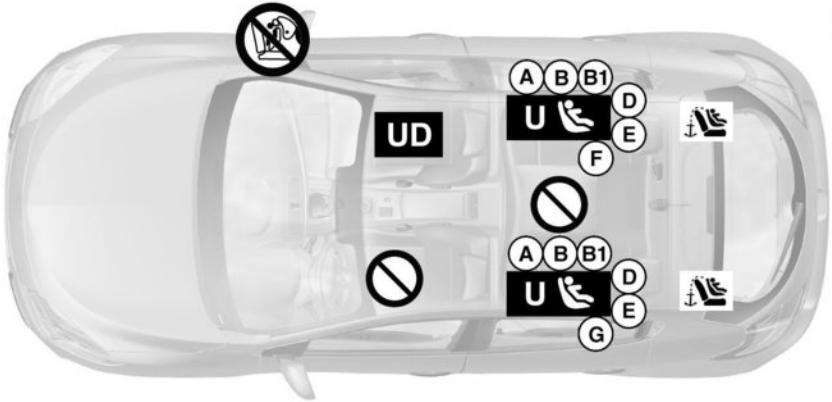

Compruebe el estado del airbag antes de que se instale un pasajero a bordo o antes de instalar un asiento para niños.

RIESGO DE MUERTE O DE LESIÓN GRAVE: antes de instalar un asiento para niños con la espalda mirando a la carretera en la plaza del pasajero delantero, verifique que el airbag esté desactivado (consulte el párrafo «Seguridad niños: desactivación/activación del airbag del pasajero delantero» al final del párrafo).

Plaza que no permite la instalación de un asiento para niños.

Asiento para niños fijado mediante el cinturón

U Plaza que permite la fijación mediante el cinturón de un asiento homologado «Universal».

UD Plaza que permite la fijación mediante el cinturón **únicamente** de un **asiento de espaldas a la carretera** homologado «Universal».

Asiento para niños fijado mediante la fijación ISOFIX

Plaza que permite la fijación de un asiento para niños ISOFIX.

Las plazas traseras están equipadas de un anclaje que permite la fijación de un asiento para niños frente a la carretera ISOFIX universal. Los anclajes están situados debajo de la moqueta del maletero y se identifican por un marcado.

El tamaño de un asiento para niños ISOFIX se indica con una letra:

– A, B y B1: para los asientos frente a la carretera del grupo 1 (de 9 a 18 kg);
– C: asientos de espaldas a la carretera del grupo 1 (de 9 a 18 kg);
– D y E: cucos o asientos de espaldas a la carretera del grupo 0 o 0+ (inferior a 13 kg);
– F y G: capazos del grupo 0 (inferior a 10 kg).

La utilización de un sistema de seguridad para niños inadecuado para este vehículo no protegerá correctamente al bebé o al niño. Se corre el riego de que sufra heridas graves o mortales.

Versiones cinco puertas (cuatro plazas) SIN airbag del pasajero delantero

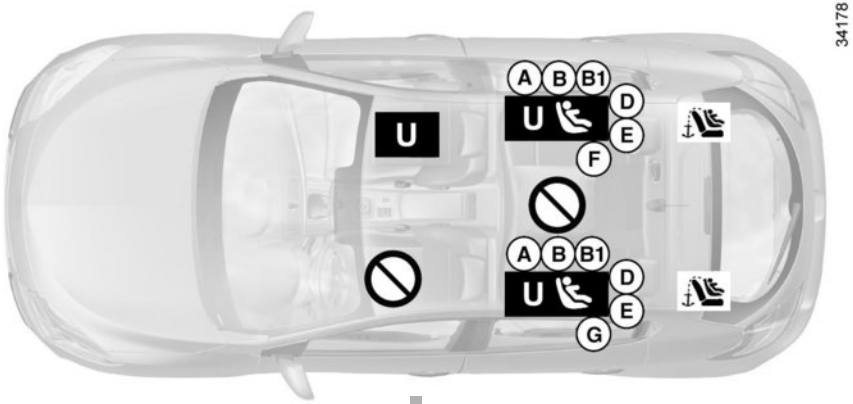

Plaza que no permite la instalación de un asiento para niños.

Asiento para niños fijado mediante el cinturón

U Plaza que permite la fijación mediante el cinturón de un asiento homologado «Universal».

La utilización de un sistema de seguridad para niños inadecuado para este vehículo no protegerá correctamente al bebé o al niño. Se corre el riesgo de que sufra heridas graves o mortales.

Asiento para niños fijado mediante la fijación ISOFIX

Plaza que permite la fijación de un asiento para niños ISOFIX.

Las plazas traseras están equipadas de un anclaje que permite la fijación de un asiento para niños frente a la carretera ISOFIX universal. Los anclajes están situados debajo de la moqueta del maletero y se identifican por un marcado.

El tamaño de un asiento para niños ISOFIX se indica con una letra:

– A, B y B1: para los asientos frente a la carretera del grupo 1 (de 9 a 18 kg);

– C: asientos de espaldas a la carretera del grupo 1 (de 9 a 18 kg);

– D y E: cucos o asientos de espaldas a la carretera del grupo 0 o 0+ (inferior a 13 kg);

– F y G: capazos del grupo 0 (inferior a 10 kg).

SEGURIDAD INFANTIL: instalación del asiento para niños (6/13)

El cuadro siguiente retoma las mismas informaciones que la imagen de la página anterior para respetar la reglamentación en vigor.

Tipo de asiento para niños (Versión cinco puertas)	Peso del niño	Tamaño del asiento	Plaza delantera del pasajero CON Airbag (1) (2)	Plaza del pasajero delantero SIN Airbag	Plazas traseras laterales	Plaza trasera central (solo para las versiones de cinco plazas)
Capazo transversal Grupo 0	< a 10 kg	F, G	X	X	U - IL (3)	U (3)
Cuco de espaldas a la carretera Grupo 0 ó 0+	< de 13 kg y de 9 a 18 kg	E, D	U	U	U - IL (4)	U (4)
asiento de espaldas a la carretera Grupo 0+ y 1	9 a 18 kg	C	U	U	U (4)	U (4)
Asiento frente a la carretera Grupo 1	9 a 18 kg	A, B, B1	X	U (5)	U - IUF - IL (5)	U (5)
Cojín elevador Grupo 2 y 3	15 a 25 kg y 22 a 36 kg	-	X	U (5)	U (5)	U (5)

(1) RIESGO DE MUERTE O DE GRAVES LESIONES: antes de instalar un asiento para niños de espaldas a la carretera en la plaza del pasajero delantero, compruebe que el airbag esté desactivado (consulte el párrafo «Seguridad niños: desactivación/activación del airbag del pasajero delantero» en el capítulo 1).

SEGURIDAD INFANTIL: instalación del asiento para niños (7/13)

X = Plaza no adecuada para la instalación de un asiento para niños.

U = Plaza que permite la fijación, mediante el cinturón, de un asiento comercial con homologación «Universal»; compruebe que se pueda montar.

IUF / IL= Plaza que admite, para los vehículos que se encuentren equipados, la fijación mediante sujeciones ISOFIX de un asiento para niños con homologación «Universal / semiuniversal o específico de un vehículo»; compruebe que se pueda montar.

(2) Solo se puede instalar en esta plaza un asiento para niños de tipo de espaldas a la carretera: coloque el asiento del vehículo en la posición más trasera y alta posible e incline ligeramente el respaldo (25° aproximadamente).

(3) Un capazo se instala en el sentido transversal del vehículo y ocupa dos plazas como mínimo. Coloque la cabeza del niño del lado más alejado de la puerta del vehículo.

(4) Desplace hacia delante el asiento delantero del vehículo al máximo para instalar un asiento para niños de espaldas a la carretera, después llévelo hacia atrás al máximo sin tocar el asiento para niños.

(5) Asiento para niños frente a la carretera; coloque el respaldo del asiento para niños contra el respaldo del asiento del vehículo. Regule la altura del reposacabezas o retírelo si es necesario. No lleve el asiento delantero más allá del centro del ajuste de sus guías y no incline su respaldo más de 25°.

Versiones cuatro puertas (cinco plazas) CON airbag del pasajero delantero

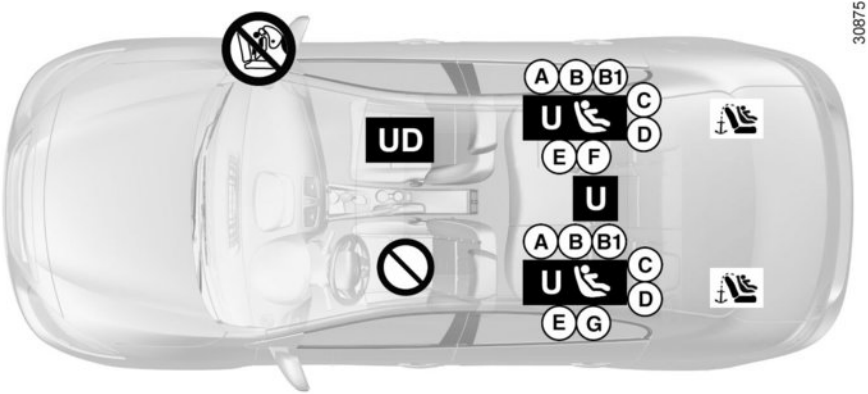

Compruebe el estado del airbag antes de que se instale un pasajero a bordo o antes de instalar un asiento para niños.

RIESGO DE MUERTE O DE LESIÓN GRAVE: antes de instalar un asiento para niños con la espalda mirando a la carretera en la plaza del pasajero delantero, verifique que el airbag esté desactivado (consulte el párrafo «Seguridad niños: desactivación/activación del airbag del pasajero delantero» al final del párrafo).

Plaza que no permite la instalación de un asiento para niños.

Asiento para niños fijado mediante el cinturón

U Plaza que permite la fijación mediante el cinturón de un asiento homologado «Universal».

UD Plaza que permite la fijación mediante el cinturón **únicamente** de un **asiento de espaldas a la carretera** homologado «Universal».

Asiento para niños fijado mediante la fijación ISOFIX

Plaza que permite la fijación de un asiento para niños ISOFIX.

Las plazas traseras están equipadas de un anclaje que permite la fijación de un asiento para niños frente a la carretera ISOFIX universal. Los anclajes están situados en el maletero y son visibles.

El tamaño de un asiento para niños ISOFIX se indica con una letra:

– A, B y B1: para los asientos frente a la carretera del grupo 1 (de 9 a 18 kg);
– C: asientos de espaldas a la carretera del grupo 1 (de 9 a 18 kg);
– D y E: cucos o asientos de espaldas a la carretera del grupo 0 o 0+ (inferior a 13 kg);
– F y G: capazos del grupo 0 (inferior a 10 kg).

La utilización de un sistema de seguridad para niños inadecuado para este vehículo no protegerá correctamente al bebé o al niño. Se corre el riego de que sufra heridas graves o mortales.

Versiones cuatro puertas (cinco plazas) SIN airbag del pasajero delantero

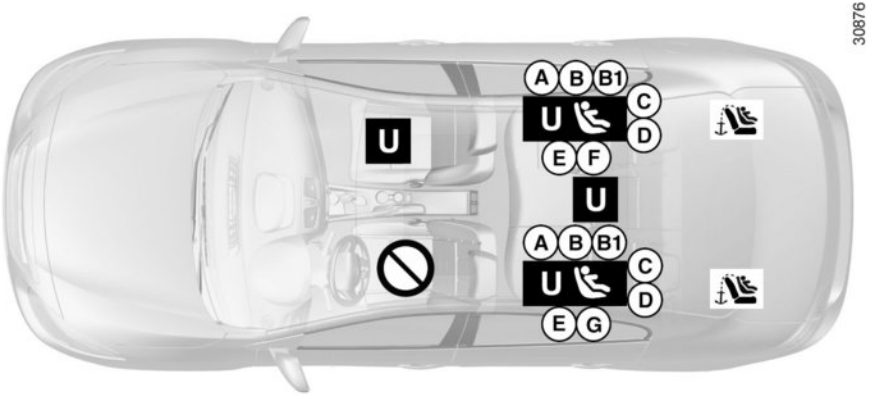

Plaza que no permite la instalación de un asiento para niños.

Asiento para niños fijado mediante el cinturón

U Plaza que permite la fijación mediante el cinturón de un asiento homologado «Universal».

La utilización de un sistema de seguridad para niños inadecuado para este vehículo no protegerá correctamente al bebé o al niño. Se corre el riesgo de que sufra heridas graves o mortales.

Asiento para niños fijado mediante la fijación ISOFIX

Plaza que permite la fijación de un asiento para niños ISOFIX.

Las plazas traseras están equipadas de un anclaje que permite la fijación de un asiento para niños frente a la carretera ISOFIX universal. Los anclajes están situados en el maletero y son visibles.

El tamaño de un asiento para niños ISOFIX se indica con una letra:

– A, B y B1: para los asientos frente a la carretera del grupo 1 (de 9 a 18 kg);
– C: asientos de espaldas a la carretera del grupo 1 (de 9 a 18 kg);
– D y E: cucos o asientos de espaldas a la carretera del grupo 0 o 0+ (inferior a 13 kg);
– F y G: capazos del grupo 0 (inferior a 10 kg).

Versiones cuatro puertas (cuatro plazas) CON airbag del pasajero delantero

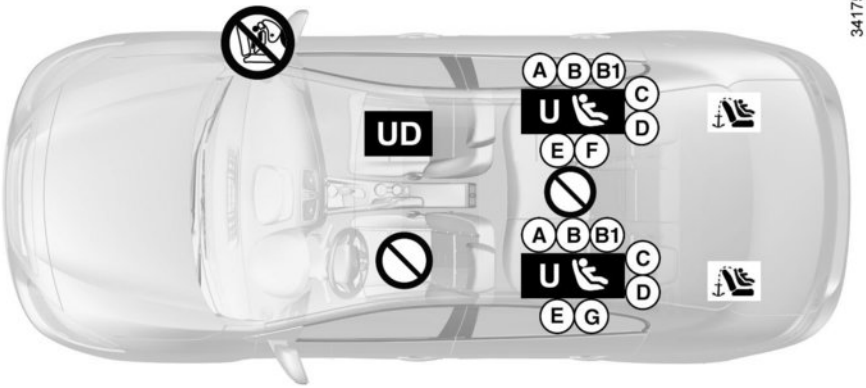

Compruebe el estado del airbag antes de que se instale un pasajero a bordo o antes de instalar un asiento para niños.

RIESGO DE MUERTE O DE LESIÓN GRAVE: antes de instalar un asiento para niños con la espalda mirando a la carretera en la plaza del pasajero delantero, verifique que el airbag esté desactivado (consulte el párrafo «Seguridad niños: desactivación/activación del airbag del pasajero delantero» al final del párrafo).

Plaza que no permite la instalación de un asiento para niños.

Asiento para niños fijado mediante el cinturón

U Plaza que permite la fijación mediante el cinturón de un asiento homologado «Universal».

UD Plaza que permite la fijación mediante el cinturón **únicamente** de un **asiento de espaldas a la carretera** homologado «Universal».

Asiento para niños fijado mediante la fijación ISOFIX

Plaza que permite la fijación de un asiento para niños ISOFIX.

Las plazas traseras están equipadas de un anclaje que permite la fijación de un asiento para niños frente a la carretera ISOFIX universal. Los anclajes están situados en el maletero y son visibles.

El tamaño de un asiento para niños ISOFIX se indica con una letra:

– A, B y B1: para los asientos frente a la carretera del grupo 1 (de 9 a 18 kg);
– C: asientos de espaldas a la carretera del grupo 1 (de 9 a 18 kg);
– D y E: cucos o asientos de espaldas a la carretera del grupo 0 o 0+ (inferior a 13 kg);
– F y G: capazos del grupo 0 (inferior a 10 kg).

La utilización de un sistema de seguridad para niños inadecuado para este vehículo no protegerá correctamente al bebé o al niño. Se corre el riego de que sufra heridas graves o mortales.

Versiones cuatro puertas (cuatro plazas) SIN airbag del pasajero delantero

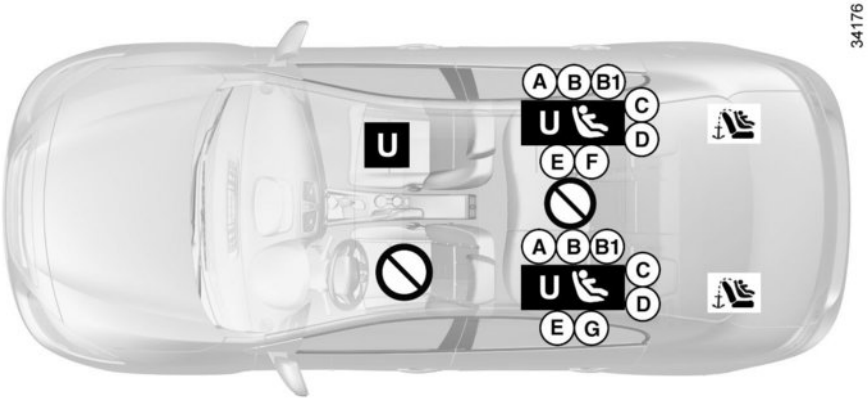

Plaza que no permite la instalación de un asiento para niños.

Asiento para niños fijado mediante el cinturón

U Plaza que permite la fijación mediante el cinturón de un asiento homologado «Universal».

La utilización de un sistema de seguridad para niños inadecuado para este vehículo no protegerá correctamente al bebé o al niño. Se corre el riesgo de que sufra heridas graves o mortales.

Asiento para niños fijado mediante la fijación ISOFIX

Plaza que permite la fijación de un asiento para niños ISOFIX.

Las plazas traseras están equipadas de un anclaje que permite la fijación de un asiento para niños frente a la carretera ISOFIX universal. Los anclajes están situados en el maletero y son visibles.

El tamaño de un asiento para niños ISOFIX se indica con una letra:

– A, B y B1: para los asientos frente a la carretera del grupo 1 (de 9 a 18 kg);
– C: asientos de espaldas a la carretera del grupo 1 (de 9 a 18 kg);
– D y E: cucos o asientos de espaldas a la carretera del grupo 0 o 0+ (inferior a 13 kg);
– F y G: capazos del grupo 0 (inferior a 10 kg).

SEGURIDAD INFANTIL: instalación del asiento para niños (12/13)

El cuadro siguiente retoma las mismas informaciones que la imagen de la página anterior para respetar la reglamentación en vigor.

Tipo de asiento para niños (Versión cuatro puertas)	Peso del niño	Tamaño del asiento	Plaza delantera del pasajero CON Airbag (1) (2)	Plaza del pasajero delantero SIN Airbag	Plazas traseras laterales	Plaza trasera central (solo para las versiones de cinco plazas)
Capazo transversal Grupo 0	< a 10 kg	F, G	X	X	U - IL (3)	U (3)
Cuco de espaldas a la carretera Grupo 0 ó 0+	< de 13 kg y de 9 a 18 kg	E, D	U	U	U - IL (4)	U (4)
asiento de espaldas a la carretera Grupo 0+ y 1	9 a 18 kg	C	U	U	U - IL (4)	U (4)
Asiento frente a la carretera Grupo 1	9 a 18 kg	A, B, B1	X	U (5)	U - IUF - IL (5)	U (5)
Cojín elevador Grupo 2 y 3	15 a 25 kg y 22 a 36 kg	-	X	U (5)	U (5)	U (5)

(1) RIESGO DE MUERTE O DE GRAVES LESIONES: antes de instalar un asiento para niños de espaldas a la carretera en la plaza del pasajero delantero, compruebe que el airbag esté desactivado (consulte el párrafo «Seguridad niños: desactivación/activación del airbag del pasajero delantero» en el capítulo 1).

SEGURIDAD INFANTIL: instalación del asiento para niños (13/13)

X = Plaza no adecuada para la instalación de un asiento para niños.

U = Plaza que permite la fijación, mediante el cinturón, de un asiento comercial con homologación «Universal»; compruebe que se pueda montar.

IUF / IL= Plaza que admite, para los vehículos que se encuentren equipados, la fijación mediante sujeciones ISOFIX de un asiento para niños con homologación «Universal / semiuniversal o específico de un vehículo»; compruebe que se pueda montar.

(2) Solo se puede instalar en esta plaza un asiento para niños de tipo de espaldas a la carretera: coloque el asiento del vehículo en la posición más trasera y alta posible e incline ligeramente el respaldo (25° aproximadamente).

(3) Un capazo se instala en el sentido transversal del vehículo y ocupa dos plazas como mínimo. Coloque la cabeza del niño del lado más alejado de la puerta del vehículo.

(4) Desplace hacia delante el asiento delantero del vehículo al máximo para instalar un asiento para niños de espaldas a la carretera, después llévelo hacia atrás al máximo sin tocar el asiento para niños.

(5) Asiento para niños frente a la carretera; coloque el respaldo del asiento para niños contra el respaldo del asiento del vehículo. Regule la altura del reposacabezas o retírelo si es necesario. No lleve el asiento delantero más allá del centro del ajuste de sus guías y no incline su respaldo más de 25°.

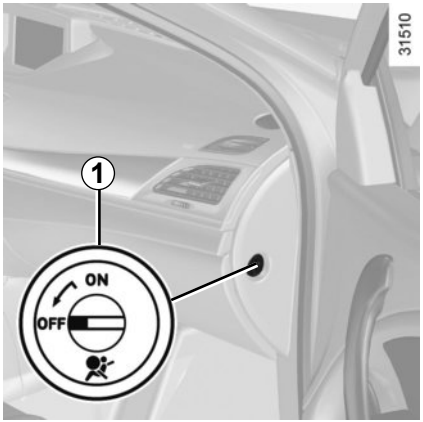

Desactivación de los airbags del pasajero delantero

(para los vehículos que se encuentren equipados)

Para poder instalar un asiento para niños en el asiento del pasajero delantero, **debe obligatoriamente** desactivar algunos dispositivos complementarios al cinturón de seguridad.

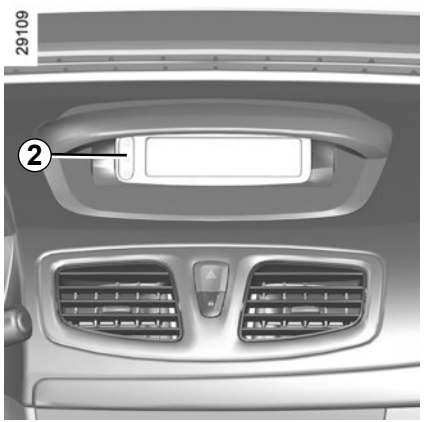

Para desactivar los airbags: con el vehículo parado, empuje y gire el cerrojo ***1*** hasta la posición OFF.

Con el contacto puesto, verifique **necesariamente** que el testigo ***2*** se enciende en la pantalla central y, según el vehículo, que aparece el mensaje «Airbag pasajero desactivado».

Este testigo se queda encendido permanentemente para confirmar puede usted instalar un asiento para niños.

La activación o desactivación del airbag del pasajero debe realizarse **con el contacto cortado**.

En caso de manipulación con el vehículo circulando, los testigos y se encienden.

Para volver a conseguir que el estado del airbag corresponda con la posición del cerrojo, corte y vuelva a poner el contacto.

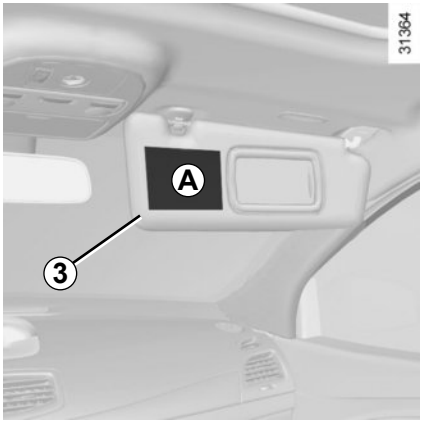

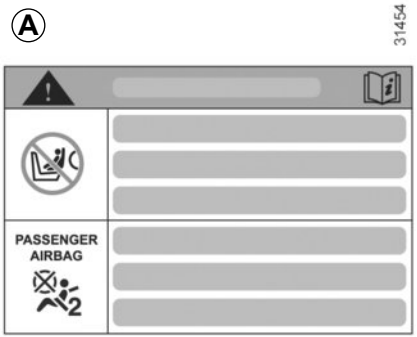

PELIGRO

Debido a la incompatibilidad entre el despliegue del airbag del pasajero delantero y la colocación de un asiento para niños de espaldas a la carretera, no instale **NUNCA** un asiento para niños girado hacia atrás (de espaldas a la carretera) en un asiento de pasajero delantero equipado con un **AIRBAG FRONTAL ACTIVO**. Ello puede provocar la **MUERTE** del **NIÑO** o **LESIONES GRAVES**.

Las marcas en el salpicadero y las etiquetas ***A*** a ambos lados del quitasol del pasajero ***3*** (como en el ejemplo de etiqueta anterior), le recuerdan estas instrucciones.

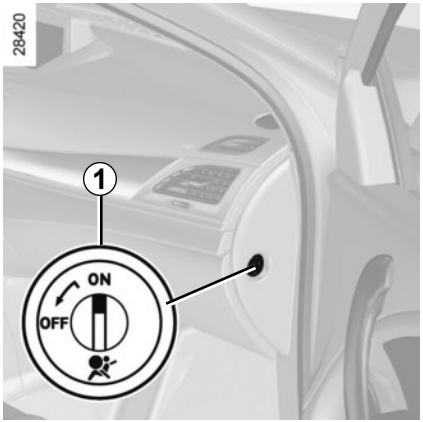

Activado de los airbags del pasajero delantero

Cuando retire usted el asiento para niños del asiento del pasajero delantero, reactive los airbags con el fin de asegurar la protección del pasajero delantero en caso de choque.

Para reactivar los airbags: con el vehículo parado, empuje y gire el cerrojo ***1*** hasta la posición **ON**.

Con el contacto puesto, compruebe **imperativamente** que el testigo ***2*** está apagado.

Anomalías de funcionamiento

En caso de anomalías del sistema de activación / desactivación de los airbags del pasajero delantero, se prohíbe instalar un asiento para niños con la espalda mirando a la carretera, en el asiento delantero.

Se recomienda que ningún pasajero ocupe el asiento.

Consulte a un Representante de la marca lo antes posible.

PELIGRO

Debido a la incompatibilidad entre el despliegue del airbag del pasajero delantero y la colocación de un asiento para niños de espaldas a la carretera, no instale **NUNCA** un asiento para niños girado hacia atrás (de espaldas a la carretera) en un asiento de pasajero delantero equipado con un **AIRBAG FRONTAL ACTIVO**. Ello puede provocar la **MUERTE** del **NIÑO** o **LESIONES GRAVES**.

La activación o desactivación del airbag del pasajero debe realizarse **con el contacto cortado**.

En caso de manipulación con el vehículo circulando, los testigos y se encienden.

Para volver a conseguir que el estado del airbag corresponda con la posición del cerrojo, corte y vuelva a poner el contacto.

PUESTO DE CONDUCCIÓN DIRECCIÓN A IZQUIERDA (1/2)

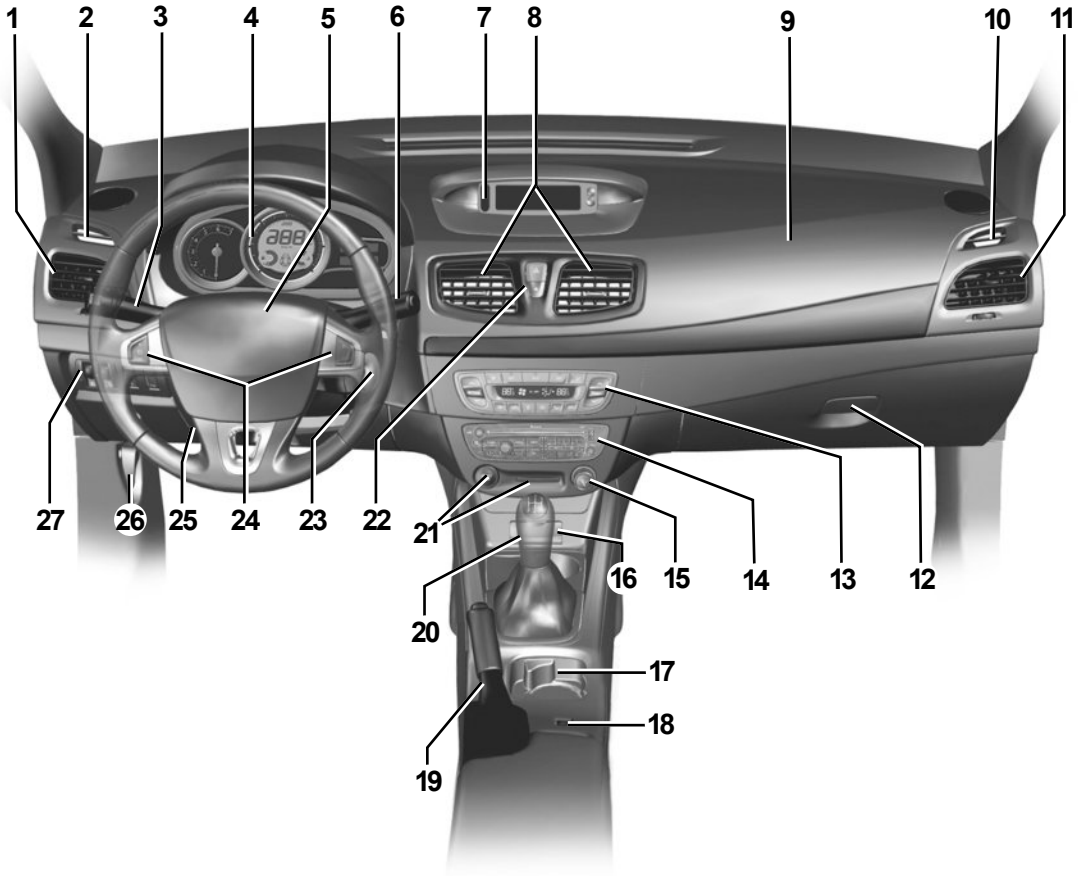

PUESTO DE CONDUCCIÓN DIRECCIÓN A IZQUIERDA (2/2)

La presencia de los equipamientos descritos a continuación DEPENDE DE LA VERSIÓN DEL VEHÍCULO Y DEL PAÍS.

1 Aireador lateral.

2 Boca de desempañado del cristal lateral.

3 Manecilla de:

– luces indicadoras de dirección,

– iluminación exterior,

– luces delanteras de niebla,

– luz trasera de niebla.

4 Cuadro de instrumentos.

5 Emplazamiento del airbag del conductor, bocina.

6 – Manecilla del limpia / lavacristales del parabrisas y de la luneta trasera.

– Mando de desfile de las informaciones del ordenador de a bordo y del menú de personalización de los ajustes del vehículo.

7 – Visualización, según el vehículo, de la hora, la temperatura, la información de la radio, el sistema de navegación, etc.

–
Testigo de cinturón de seguridad del conductor y del pasajero delantero sin abrochar y testigo de desactivación del airbag del pasajero.

8 Aireadores centrales.

9 Emplazamiento del airbag del pasajero.

10 Boca de desempañado del cristal lateral.

11 Aireador lateral.

12 Guantera.

13 Mandos de climatización.

14 Emplazamiento para la radio, sistema de navegación, etc.

15 Encendedor.

16 Toma de accesorios.

17 Emplazamiento de los vasos

18 Mando general del regulador / limitador de velocidad.

19 Mando del freno de aparcamiento manual.

20 Palanca de velocidades.

21 Mando de arranque / parada del motor y lector de tarjeta RENAULT.

22 Mando de condenación / descondenación eléctrica de los abrientes y mando de las luces de precaución.

23 Contactor de arranque con llave

24 Mandos del regulador / limitador de velocidad.

25 Mando de ajuste en altura y en profundidad del volante.

26 Desbloqueo del capó del motor

27 Mandos de:

– ajuste eléctrico de la altura de las luces delanteras;

– reostato de iluminación de los aparatos de control;

– activación / desactivación del sistema antipatinado.

– activación / desactivación del sistema de ayuda al aparcamiento.

PUESTO DE CONDUCCIÓN: DIRECCIÓN A LA DERECHA (1/2)

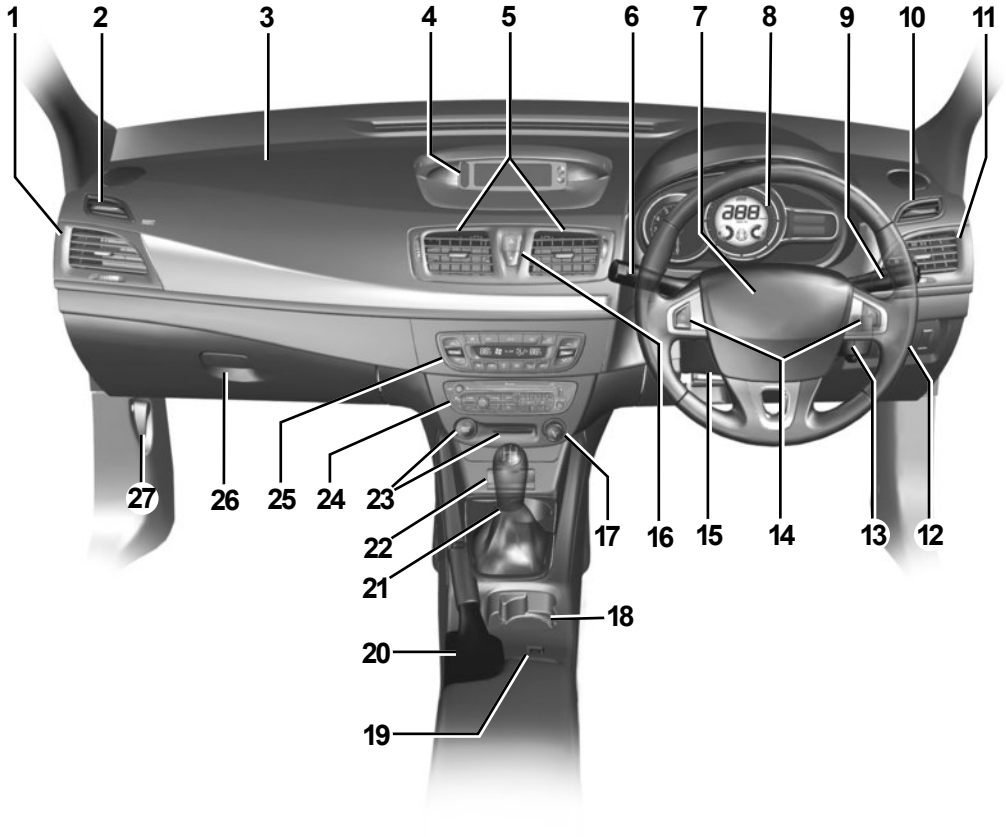

PUESTO DE CONDUCCIÓN: DIRECCIÓN A LA DERECHA (2/2)

La presencia de los equipamientos descritos a continuación DEPENDE DE LA VERSIÓN DEL VEHÍCULO Y DEL PAÍS.

1 Aireador lateral.

2 Boca de desempañado del cristal lateral.

3 Emplazamiento del airbag del pasajero.

4 – Visualización, según el vehículo, de la hora, la temperatura, la información de la radio, el sistema de navegación, etc.

–
Testigo de cinturón de seguridad del conductor y del pasajero delantero sin abrochar y testigo de desactivación del airbag del pasajero.

5 Aireadores centrales.

6 Manecilla de:

– luces indicadoras de dirección,

– iluminación exterior,

– luces antiniebla delanteras,

– luz antiniebla trasera.

7 Emplazamiento del airbag del conductor, bocina.

8 Cuadro de instrumentos.

9 – Manecilla del limpia / lavacristales del parabrisas y de la luneta trasera.

– Mando de desfile de las informaciones del ordenador de a bordo y del menú de personalización de los ajustes del vehículo.

10 Boca de desempañado del cristal lateral.

11 Aireador lateral.

12 Mandos de:

– ajuste eléctrico de la altura de las luces delanteras;

– reostato de iluminación de los aparatos de control;

– activación / desactivación del sistema antipatinado.

– activación / desactivación del sistema de ayuda al aparcamiento.

13 Contactor de arranque con llave.

14 Mandos del regulador / limitador de velocidad.

15 Mando de ajuste en altura y en profundidad del volante.

16 Mando de condenación / descondenación eléctrica de los abrientes y mando de las luces de precaución.

17 Encendedor.

18 Emplazamiento de los vasos

19 Mando general del regulador / limitador de velocidad.

20 Mando del freno de aparcamiento manual.

21 Palanca de velocidades.

22 Toma de accesorios.

23 Mando de arranque / parada del motor y lector de tarjeta RENAULT.

24 Emplazamiento para la radio, sistema de navegación, etc.

25 Mandos de climatización.

26 Guantera.

27 Desbloqueo del capó del motor

TESTIGOS (1/4)

La presencia y el funcionamiento de los testigos dependen del equipamiento del vehículo y del país.

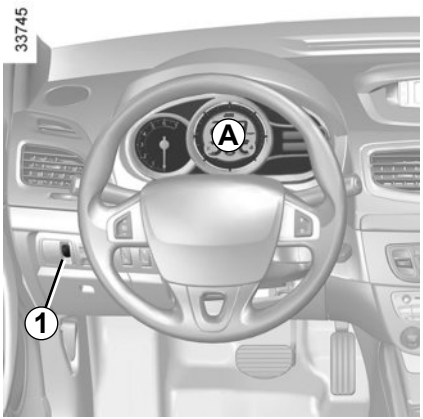

Al poner el contacto, el cuadro de instrumentos se enciende. Gire la rueda ***1*** para ajustar la intensidad luminosa del cuadro de instrumentos. En algunos casos, los testigos se encienden junto con el mensaje.

Cuadro de instrumentos. ***A***
El testigo requiere que acuda lo antes posible a un Representante de la marca, conduciendo con precaución. No respetar esta recomendación podría provocar daños en su vehículo.

Testigo de las luces de posición

Testigo de las luces de carretera

Testigo de las luces de cruce

Testigo de las luces delanteras de niebla

Testigo de las luces traseras de niebla

Testigo de las luces izquierdas indicadoras de dirección

Testigo de las luces derechas indicadoras de dirección

El testigo STOP le impone, por su seguridad, una parada imperativa e inmediata, compatible con las condiciones de circulación. Apague el motor y no lo vuelva a arrancar. Pida consejo a un Representante de la marca.

Alarma de funcionamiento del freno de estacionamiento y testigo de anomalía del sistema de frenado

Consulte el párrafo «Freno de estacionamiento» en el capítulo 2.
El testigo se enciende al poner el contacto y se apaga pasados unos segundos. En caso de una anomalía STOP se acompaña de un bip. Indica un incidente en el sistema de frenado. Deténgase y contacte con un Representante de la marca.

La ausencia de señales visuales o acústicas indica una anomalía del cuadro de instrumentos. Esto impone una parada inmediata, compatible con las condiciones de circulación. Asegúrese de haber inmovilizado correctamente el vehículo y contacte con un Representante de la marca.

TESTIGOS (2/4)

La presencia y el funcionamiento de los testigos dependen del equipamiento del vehículo y del país.

Testigo de control antipolución

El testigo se enciende al poner el contacto y se apaga pasados unos segundos.

– Si se enciende de forma continua, consulte lo antes posible con un Representante de la marca;
– Si el testigo parpadea, reduzca el régimen del motor hasta que desaparezca la intermitencia. Contacte rápidamente con un Representante de la marca.

Consulte el párrafo «Consejos antipolución, economía de carburante, conducción» en el capítulo 2.

Testigo del antibloqueo de ruedas (ABS)

El testigo se enciende al poner el contacto y se apaga pasados unos segundos. Si a continuación no se apaga o si se enciende mientras conduce, indica una anomalía en el sistema de antibloqueo de las ruedas. El sistema de frenado queda entonces garantizado como en un vehículo no equipado con el sistema ABS.

Consulte a un Representante de la marca lo antes posible.

Testigos del limitador y del regulador de velocidad

Consulte los párrafos «Regulador de velocidad/limitador de velocidad: funciones del limitador de velocidad» y «Regulador de velocidad/limitador de velocidad: funciones del regulador de velocidad) en el capítulo 2.

Indicador de economía de carburante

Este testigo indica el momento óptimo para pasar a una velocidad superior (flecha ascendente) o inferior (flecha descendente).

Según el modelo del vehículo, este testigo parpadea cuando la palanca de velocidades no está en la posición de punto muerto al arrancar el motor. Coloque la palanca de velocidades en punto muerto o pise el pedal de embrague.

Testigo de precalentamiento (versión diésel)

Con el contacto puesto, se enciende. Indica que las bujías de precalentamiento están funcionando. Cuando se apaga, el motor arranca.

Testigo de presencia de agua en el filtro de gasóleo

Si se enciende circulando, indica que hay agua en el gasóleo. Consulte lo antes posible a un Representante de la marca.

TESTIGOS (3/4)

La presencia y el funcionamiento de los testigos dependen del equipamiento del vehículo y del país.

Testigo de parada imperativa

El testigo se enciende al poner el contacto y se apaga pasados unos segundos.

Se enciende conjuntamente con otros testigos y/o mensaje, y se acompaña de un bip.

Para su seguridad, le impone una parada imperativa e inmediata. Contacte con un Representante de la marca.

Testigo de dispositivo de corrección de conducción

Se enciende cuando el sistema ESC está activado.

Consulte el apartado «Dispositivos de corrección y asistencia a la conducción» en el capítulo 2.

Testigo de alerta

El testigo se enciende al poner el contacto y se apaga pasados unos segundos. Puede encenderse conjuntamente con otros testigos y/o mensajes en el cuadro de instrumentos.

Si se enciende mientras conduce, acuda lo antes posible a un Representante de la marca conduciendo con cuidado.

Testigo de los airbags

El testigo se enciende al poner el contacto y se apaga pasados unos segundos. Si no se enciende o si se enciende después, indica una anomalía en el sistema.

Esto puede comprometer el buen funcionamiento de los airbags, deténgase inmediatamente y contacte con un Representante de la marca.

Testigo de activación del freno de mano o del freno de aparcamiento asistido

Consulte los párrafos «Freno de mano» o «Freno de aparcamiento asistido» en el capítulo 2.

TESTIGOS (4/4)

La presencia y el funcionamiento de los testigos dependen del equipamiento del vehículo y del país.

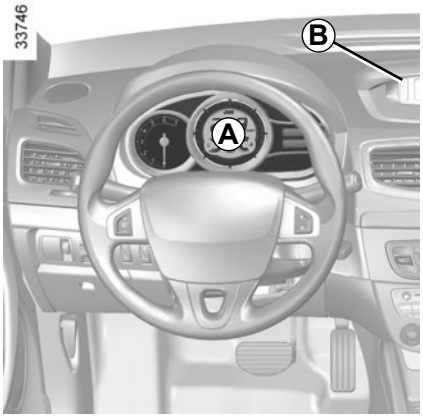

Advertencia de pérdida de presión de los neumáticos

Consulte el párrafo «Advertencia de pérdida de presión de los neumáticos» del capítulo 2.

Testigo de presión de aceite

El testigo se enciende al poner el contacto y se apaga pasados unos segundos. Si se enciende mientras conduce (STOP el testigo con un bip sonoro) hay que detenerse imperativamente y cortar el contacto.

Compruebe el nivel de aceite (consulte el párrafo «Nivel de aceite del motor» en el capítulo 4). Si el nivel es normal, la causa es otra: contacte con un Representante de la marca.

Testigo de alerta de mínimo carburante

El testigo se enciende al poner el contacto y se apaga pasados unos segundos. Si se enciende mientras conduce, acompañado de un bip sonoro, rellene lo antes posible.

Testigo de temperatura del líquido de refrigeración

El testigo se enciende al poner el contacto y se apaga pasados unos segundos. Si se enciende mientras conduce (STOP el testigo con un bip sonoro), detenga inmediatamente el vehículo en un lugar seguro, corte el contacto y espere hasta que descienda la temperatura. Si permanece encendido, compruebe el nivel del líquido de refrigeración.

Contacte rápidamente con un Representante de la marca.

Testigo que señala que el conductor no lleva puesto el cinturón de seguridad *B*

Se enciende en la pantalla ***B*** al arrancar el motor si el cinturón del conductor no está abrochado cuando el vehículo alcanza los 20 km/h aproximadamente, parpadea y se escucha una señal durante aproximadamente 120 segundos. Pasados 120 segundos, solamente está encendido el testigo.

Cuentavueltas 1 (r/min × 1000)

Alerta nivel mínimo de aceite del motor

Al arrancar el motor, la pantalla ***3*** alerta cuando se alcanza el nivel mínimo de aceite de motor. Consulte el apartado «Nivel de aceite del motor» en el capítulo 4.

Puede hacer desaparecer la primera alerta pulsando uno de los botones en el extremo de la manecilla ***2***.

Las alertas siguientes desaparecerán automáticamente al cabo de 30 segundos.

Indicador del nivel de carburante 5
Si el nivel está en el mínimo, el testigo ***6*** se enciende y se escucha una señal. Complete el nivel rápidamente. Le quedan aproximadamente 50 km de autonomía a partir del primer encendido del testigo.

Indicador de temperatura del líquido de refrigeración 4
En marcha normal, el indicador ***4*** debe estar situado antes de la zona ***a***. Puede aproximarse en caso de utilización «intensiva». Tan sólo habrá alerta si el testigo STOP se enciende, acompañado de un mensaje en el cuadro de instrumentos y de una señal acústica.

Ordenador de a bordo

Consulte el párrafo «Ordenador de a bordo» en el capítulo 1.

Indicador de velocidad 7 (km o millas por hora)

Alarma sonora de exceso de velocidad
Según el vehículo y el país, cada 40 segundos se oye una alarma sonora durante aproximadamente 10 segundos, cuando el vehículo supera los 120 km/h.

Cuadro de instrumentos en millas
(posibilidad de pasar a km/h)

– Con el contacto cortado, pulse uno de los botones ***9*** o ***10*** en el extremo de la manecilla ***2*** y el botón de arranque ***8*** ;

– el indicador de la unidad de medida de velocidad parpadea durante aproximadamente diez segundos, después se visualiza la nueva unidad: suelte el botón ***9*** ó ***10*** en cuanto no parpadee la unidad.

Para volver al modo anterior, efectúe la misma operación.

Nota: tras un corte de batería, el ordenador de a bordo volverá automáticamente a la unidad de origen.

Ordenador de a bordo *1*

Según el vehículo, reagrupa las funciones siguientes:

– distancia recorrida;
– parámetros de viaje;
– mensajes de información;
– mensajes de anomalía de funcionamiento (asociados al testigo);
– mensajes de alerta (asociados al testigo STOP);
– menú de personalización de los reglajes del vehículo.

Todas estas funciones se describen en las páginas siguientes.

Teclas de selección de la pantalla *2* y *3*

Recorra hacia arriba (tecla ***2***) o hacia abajo (tecla ***3***) la información siguiente mediante presiones sucesivas y breves (la visualización depende del equipamiento del vehículo y del país).

a) totalizador general y parcial de la distancia recorrida;

b) parámetros de viaje:
– carburante utilizado;
– consumo medio;
– consumo instantáneo,
– autonomía previsible;
– distancia recorrida;
– velocidad media;

c) intervalo hasta el cambio de aceite;

d) sistema de vigilancia de la presión de los neumáticos;

e) menú de personalización de los reglajes del vehículo;

f) diario de a bordo, desfile de los mensajes de información y de anomalías de funcionamiento.

Puesta a cero del totalizador parcial

Con la visualización seleccionada en «totalizador general y parcial de distancia recorrida», pulse una de las teclas ***2*** o ***3*** hasta poner a cero el totalizador.

Puesta a cero de los parámetros de viaje (Punto de partida)

Con la visualización seleccionada en uno de los parámetros de viaje, pulse una de las teclas ***2*** o ***3*** hasta poner a cero la visualización.

Interpretación de ciertos valores visualizados tras el Punto de Partida

Los valores de consumo medio, autonomía, velocidad media son cada vez más estables y significativos a medida que la distancia recorrida aumenta desde el último Punto de Partida.

En los primeros kilómetros recorridos tras el Punto de Partida, se puede constatar que la autonomía aumenta al circular. Esto se debe al hecho de que esta tiene en cuenta el consumo medio realizado desde el último Punto de Partida. Ahora bien, el consumo medio puede disminuir cuando:

– el vehículo sale de una fase de aceleración;

– el motor alcanza su temperatura de funcionamiento (Punto de Partida: motor frío);

– se pasa de una circulación urbana a una circulación en carretera.

Puesta a cero automática de los parámetros de viaje

La puesta a cero es automática si se sobrepasa la capacidad de uno de los parámetros.

ORDENADOR DE A BORDO: parámetros de viaje (1/4)

La visualización de la información descrita a continuación DEPENDE DEL EQUIPAMIENTO DEL VEHÍCULO Y DEL PAÍS.

Ejemplos de selección	Interpretación de la visualización seleccionada
123.456 km 1234.5 km	**a) Totalizador general y parcial**
Carburante 25,2 L	**b) Parámetros de viaje.** **Carburante utilizado.** Carburante consumido desde el último Punto de Partida.
Media 7,2 L/100	**Consumo medio** desde el último Punto de Partida. El valor se visualiza después de haber recorrido al menos 400 metros desde el último Punto de partida.

ORDENADOR DE A BORDO: parámetros de viaje (2/4)

La visualización de la información descrita a continuación DEPENDE DEL EQUIPAMIENTO DEL VEHÍCULO Y DEL PAÍS.

Ejemplos de selección	Interpretación de la visualización seleccionada
Instantáneo 0 5 10 L/100	**Consumo instantáneo** Valor visualizado cuando se superan aproximadamente los 5 km/h.
Autonomía 160 km	**Autonomía previsible con el carburante restante** Esta autonomía tiene en cuenta el consumo medio realizado desde el último Punto de Partida. El valor aparece después de haber recorrido al menos 400 metros. **Nota:** la información visualizada puede no corresponder a la situación real, pues depende del trayecto, del estilo de conducción, de las condiciones de la carretera (subida o bajada...) y de la velocidad del vehículo.
Distancia 280 km	**Distancia recorrida** desde el último Punto de Partida
Medio 60 km/h	**Velocidad media** desde el último Punto de Partida Valor visualizado después de haber recorrido 400 metros.

La visualización de la información descrita a continuación DEPENDE DEL EQUIPAMIENTO DEL VEHÍCULO Y DEL PAÍS.

Ejemplos de selección			Interpretación de la visualización seleccionada
Cambio aceite en 30000km/24 MES	Cambio aceite en 100km Cambio aceite en 10 días	⇒	**c) Autonomía de cambio de aceite.** Distancia que queda por recorrer hasta el próximo cambio de aceite (visualización en kilómetros y meses); cuando la autonomía se está acabando, se presentan varios casos: – intervalo interior a **1500 km** o **un mes**: el mensaje «Cambio aceite en» o «Cambio aceite en» aparece acompañado del plazo más cercano (distancia o tiempo); – distancia hasta llegar a la revisión igual a **0 km** o **fecha de revisión alcanzada:** aparece el mensaje «Hacer cambio aceite», acompañado del testigo . El vehículo necesita un cambio de aceite lo antes posible.

Nota: según el vehículo, la autonomía de cambio de aceite se adapta al estilo de conducción (circulación frecuente a velocidades lentas, circulación puerta a puerta, circulación prolongada al ralentí, tracción de un remolque, etc.). La distancia que queda por recorrer hasta el próximo cambio de aceite puede, en ciertos casos, disminuir más rápidamente que la distancia recorrida realmente.

La periodicidad del cambio de aceite es independiente del programa de mantenimiento del vehículo: consulte el manual de mantenimiento de su vehículo.

Reinicialización: para reiniciar la autonomía del cambio de aceite, pulse aproximadamente diez segundos, sin interrupción, una de las teclas de puesta a cero de la visualización hasta que aparezca de forma fija la autonomía de cambio de aceite.

ORDENADOR DE A BORDO: parámetros de viaje (4/4)

La visualización de la información descrita a continuación DEPENDE DEL EQUIPAMIENTO DEL VEHÍCULO Y DEL PAÍS.

Ejemplos de selección	Interpretación de la visualización seleccionada
"Configuración: presión larga"	**d) Menú de personalización de los reglajes del vehículo** Permite los reglajes de algunas funcionalidades del vehículo (idioma del cuadro de instrumentos, ayuda al estacionamiento trasero...). Consulte el apartado «Menú de personalización de los reglajes del vehículo» en el capítulo 1.
OK	**e) Diario de a bordo** Visualización sucesiva: – de los mensajes de información (desactivación del airbag del pasajero, etc.), – de los mensajes de anomalía de funcionamiento (revisar el sistema de inyección, etc.).

ORDENADOR DE A BORDO: mensajes de información

Pueden ayudar a la puesta en marcha del vehículo o informarle de una posible elección o de un estado de conducción.
A continuación se dan unos ejemplos de mensajes informativos.

Ejemplos de mensajes	Interpretación de la visualización seleccionada
“Batería sin carga arrancar motor”	Indica que hay que arrancar el vehículo para recargar la batería (tras una parada prolongada escuchando la radio, por ejemplo).
“Retirar la tarjeta”	Se pide que se retire la tarjeta RENAULT del lector al abandonar el vehículo.
“Test funciones del vehículo”	Aparece, con el contacto puesto, cuando el vehículo se autocontrola.
“Antipatinado desactivado”	Indica que ha desactivado la función ASR.
“Girar el volante + START”	Gire ligeramente el volante mientras pulsa el botón de arranque del vehículo para desbloquear la columna de dirección.
“No hay mensaje memorizado”	No se ha memorizado ninguna alerta.
“Dirección no bloqueada”	Indica que la columna de dirección no se ha bloqueado.
“Inmovilizar el vehículo”	Indica un fallo del freno de aparcamiento asistido. Ponga manualmente el freno de aparcamiento asistido y asegúrese de que el vehículo queda inmovilizado mediante un calce.

ORDENADOR DE A BORDO: mensajes de anomalía de funcionamiento

Aparecen con el testigo y requieren que acuda cuanto antes a un Representante de la marca conduciendo con precaución. No respetar esta preconización podría provocar daños en su vehículo.
Desaparecen mediante una presión en la tecla de selección de la pantalla o al cabo de unos segundos y quedan memorizados en el diario de a bordo. El testigo permanece encendido. A continuación, se presentan varios ejemplos de mensajes de anomalías de funcionamiento.

Ejemplos de mensajes	Interpretación de la visualización seleccionada
“Purgar el filtro de gasóleo”	Indica una presencia de agua en el filtro de gasóleo.
“Revisar iluminación”	Indica un fallo de los faros direccionales móviles de dirección.
“Revisar vehículo”	Indica un fallo de uno de los captadores de los pedales o del sistema de gestión de la batería.
“Revisar el airbag”	Indica un fallo de los sistemas de retención complementarios a los cinturones. Se corre el riesgo de que no se activen en caso de accidente.
“Revisar la antipolución”	Indica un fallo en el sistema de antipolución del vehículo.
“Revisar la inyección”	Indica un fallo del motor.

ORDENADOR DE A BORDO : mensajes de alerta

Aparecen con el testigo STOP y le imponen, por su seguridad, una parada imperativa e inmediata, compatible con las condiciones de circulación. Apague el motor y no lo vuelva a arrancar. Contacte con un Representante de la marca.
A continuación, se dan unos ejemplos de mensajes de alerta. **Nota:** los mensajes aparecen en la pantalla aisladamente, o bien en alternancia (cuando se visualizan varios mensajes), pueden ir acompañados de un testigo y/o de un bip sonoro.

Ejemplos de mensajes	Interpretación de la visualización seleccionada
“Riesgo rotura motor”	Indica un calentamiento del motor del vehículo, un fallo de la inyección o de la presión de aceite del motor.
«Avería de la dirección» o **«Riesgo bloqueo dirección»**	Indica un problema en la dirección.
“Avería del freno de aparcamiento”	Indica un fallo del freno de aparcamiento asistido. Ponga manualmente el freno de aparcamiento asistido y asegúrese de que el vehículo queda inmovilizado mediante un calce.
“Avería recarga de batería”	Indica un problema en el circuito de carga de la batería del vehículo (alternador...).

MENÚ DE PERSONALIZACIÓN DE LOS REGLAJES DEL VEHÍCULO

Si el vehículo está equipado, esta función, integrada en el ordenador de a bordo ***1***, permite la activación/desactivación y el ajuste de algunas funciones del vehículo.

Acceso al menú de personalización de los ajustes

Con el vehículo parado, pulse varias veces uno de los botones ***2*** o ***3*** hasta que se visualice el mensaje «Configuración: presión larga» en la pantalla ***1***. Pulse más de 2 segundos uno de los botones ***2*** o ***3*** para entrar en el menú.

Selección de los reglajes

Pulse uno de los botones ***2*** ó ***3*** para seleccionar la función que desea modificar:

a) Condenación autom. abrientes al circular;
b) Limpialuneta con la marcha atrás;
c) Encend. automát. de luces diurnas;
d) Ayuda al aparca- miento trasero;
e) Ayuda aparcamiento: volumen;
f) LENGUA .

☑ función activada

☐ función desactivada

Una vez que ha seleccionado la línea, mantenga pulsado uno de los botones ***2*** o ***3*** para modificar la función: si selecciona una de las opciones «Ayuda aparcamiento: volumen» o «LENGUA », tendrá de nuevo una selección (volumen sonoro de la ayuda al aparcamiento o idioma del cuadro de instrumentos). En este caso, elija su opción y confírmela manteniendo pulsado uno de los botones ***2*** o ***3***, el valor seleccionado está representado por ◉ delante de la línea.

Para salir del menú de ajustes, seleccione la flecha de retorno y confírmela pulsando el botón ***2*** o ***3***.

El menú de personalización de los reglajes del vehículo no puede utilizarse circulando. Por encima de los 20 km/h para los vehículos equipados con una caja de velocidades mecánica (0 km/h para los vehículos equipados con una caja de velocidades automática), la pantalla de a bordo pasa automáticamente al modo ordenador de a bordo.

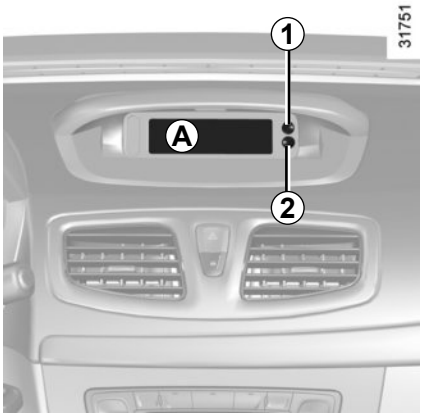

Con el contacto puesto, se visualiza la hora y, según el vehículo, la temperatura exterior.

Visualizador *A*

Para los vehículos que dispongan de ellos, los botones ***1*** y ***2*** sirven para ajustar la hora.

Pulse el botón ***1*** para ajustar las horas y el botón ***2*** para ajustar los minutos.

Pantalla B

Vehículos equipados con pantalla táctil multimedia, sistemas de ayuda a la navegación, teléfonos…

Consulte el manual específico de la función para conocer las particularidades de los vehículos, vinculadas con la presencia de estos equipamientos.

En caso de corte de la alimentación eléctrica (batería desconectada, cable de alimentación cortado...) conviene poner el reloj en hora.

Le aconsejamos no efectúe correcciones circulando.

Indicador de temperatura exterior

Particularidad:

Cuando la temperatura exterior está comprendida entre - 3 °C y + 3 °C, los caracteres °C parpadean (indica riesgo de hielo).

Indicador de temperatura exterior

La formación de hielo depende del tiempo de exposición climática, de la higrometría local y de la temperatura, por lo que la indicación de temperatura exterior no basta, por sí sola, para detectar el hielo.

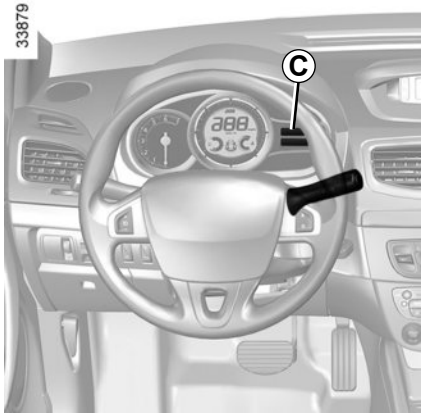

Visualizador *C*

(vehículo equipado con botones de ajuste ***4*** y ***5***)

Con el contacto puesto, pulse el botón ***4*** o ***5*** para entrar en modo de ajuste de la hora: aparece la pantalla ***3***.

Espere a que parpadeen las horas y los minutos.

Pulse prolongadamente el botón ***5*** para elegir las horas.

Cuando parpadeen las horas, ejerza presiones breves o una presión prolongada en el botón ***4*** para ajustarlas.

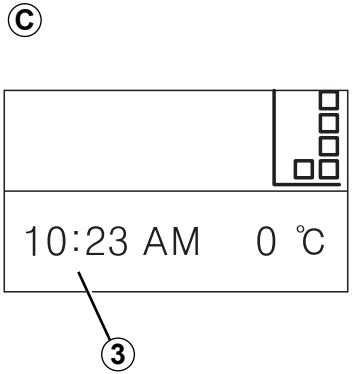

Termine con una presión prolongada en el botón ***5*** para validar el ajuste las horas.

Cuando parpadeen los minutos, ejerza presiones breves o una presión prolongada en el botón ***4*** para ajustarlos.

La visualización fija de las horas y de los minutos durante dos segundos confirma la validación del ajuste de las horas y de los minutos.

Pulse el botón ***4*** o ***5*** para salir del modo de ajuste de la hora.

En caso de corte de la alimentación eléctrica (batería desconectada, cable de alimentación cortado...) conviene poner el reloj en hora.

Le aconsejamos no efectúe correcciones circulando.

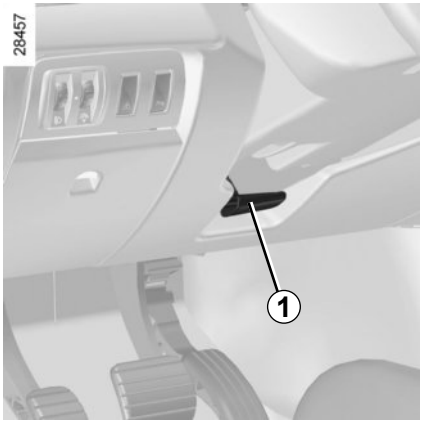

Volante de dirección

Reglaje en altura y, según el vehículo, en profundidad.

Tire de la palanca ***1*** y coloque el volante en la posición deseada;
A continuación, empuje la palanca a fondo y venciendo el punto duro para bloquear el volante.
Asegúrese de que el volante queda bien bloqueado.

Por razones de seguridad, efectúe este reglaje con el vehículo parado.

Dirección asistida

La dirección de asistencia variable está dotada de un sistema de gestión electrónica que adapta el nivel de asistencia en función de la velocidad del vehículo.

La dirección es más suave en maniobras de aparcamiento (para mayor confort), mientras que el esfuerzo de maniobra aumenta progresivamente con el incremento de la velocidad (para mayor seguridad a alta velocidad).

No corte nunca el motor en una bajada y en general, cuando circule (supresión de la asistencia).

No mantenga la dirección girada a tope con el vehículo parado.

No circule con la batería mal cargada. El volante podría no funcionar correctamente.

Con el motor parado o en caso de avería del sistema, sigue siendo posible girar el volante. El esfuerzo que hay que hacer es mayor.

Al maniobrar rápidamente el volante se podría escuchar un ruido; esto es normal.

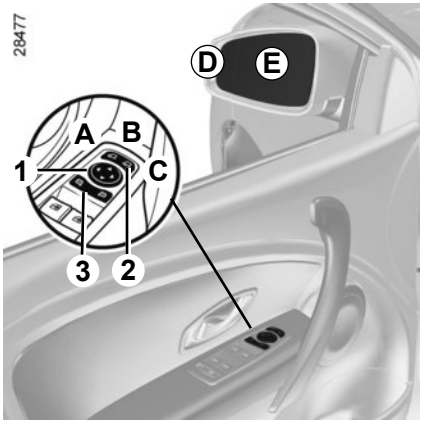

Retrovisores exteriores

Reglaje
Seleccione el retrovisor mediante el contactor ***3***, después con el botón ***1***, regúlelo hasta la posición deseada.

Retrovisores térmicos
(Según el vehículo)

El deshielo se realiza junto con el de la luneta.

Retrovisores abatibles
(Según el vehículo)

El abatido de los retrovisores al bloquear el vehículo es automático (contactor ***2*** en posición ***B***). En este caso, se desplegarán al poner el contacto la próxima vez.

En todos los casos, puede forzar el abatido (contactor ***2*** en posición ***C***) o el despliegue (contactor ***2*** en posición ***A***) de los retrovisores.

El modo automático está entonces desactivado. Para activarlo, posicione el contactor ***2*** en ***B***.

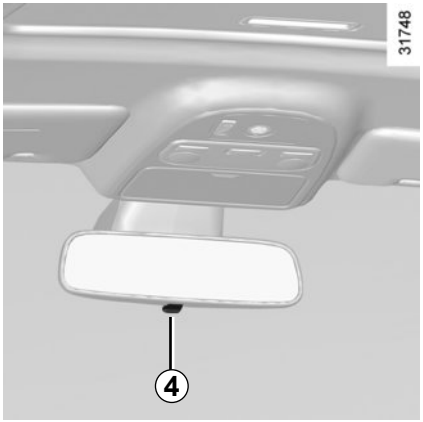

Retrovisor interior

Es orientable.

Retrovisor con palanca *4*

En conducción nocturna, para no ser deslumbrado por los faros del vehículo que le sigue, bascule la palanquita ***4*** que está situada detrás del retrovisor.

Retrovisor sin palanca *4*

El retrovisor se oscurece automáticamente cuando le sigue un vehículo con las luces puestas.

El espejo del retrovisor exterior del lado del conductor puede contener dos zonas visiblemente delimitadas. La zona ***E*** corresponde a lo que se ve normalmente en un retrovisor clásico. La zona ***D*** permite incrementar la visibilidad lateral trasera.

Los objetos en la zona *D* aparecen más alejados que en la realidad.

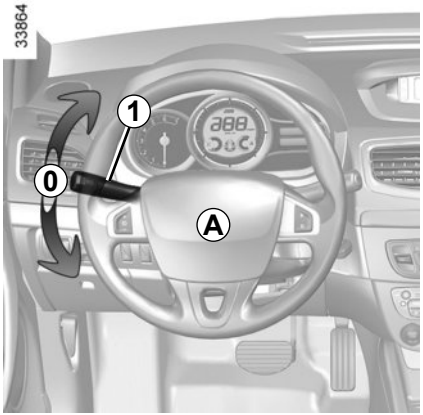

Bocina

Presione en los lados del cojín del volante ***A***.

Ráfagas luminosas

Para obtener ráfagas luminosas, tire de la manecilla ***1*** hacia usted.

Luces indicadoras de dirección

Accione la manecilla ***1*** en el plano del volante y en el sentido en el que vaya usted a girar el volante.

Modo impulsional

Durante la conducción, las maniobras del volante pueden ser insuficientes para llevar automáticamente la manecilla a su punto de partida.

En ese caso, mantenga brevemente la manecilla ***1*** en la posición intermedia y, después, suéltela. la manecilla vuelve a su punto de partida y, según el vehículo, la luz parpadea tres veces.

Luces de precaución

Presione el contactor ***2***. Este dispositivo acciona simultáneamente las cuatro luces indicadoras de dirección y los repetidores laterales. Sólo se debe utilizar en caso de peligro, para avisar a los demás automovilistas que se ve obligado a detenerse en un sitio inadecuado e incluso prohibido o en condiciones de conducción o de circulación particulares.

Según el vehículo, en caso de desaceleración muy fuerte, las luces de precaución pueden encenderse automáticamente. Puede apagarlas pulsando el contactor ***2***.

Luces de posición

Gire el anillo ***2*** hasta que aparezca el símbolo enfrente del número ***3***.

Función encendido de las luces de día

Según el vehículo, las luces diurnas se encienden sin necesidad de arrancar el motor. Para activar o desactivar esta función, consulte el párrafo «Menú de personalización del vehículo» en el capítulo 1.

Luces de cruce

Funcionamiento manual

Gire el anillo ***2*** hasta que aparezca el símbolo enfrente de la marca ***3***. Este testigo se enciende en el cuadro de instrumentos.

Funcionamiento automático
(según el vehículo)
Gire el anillo ***2*** hasta que aparezca el símbolo AUTO enfrente del número ***3***: con el motor girando, las luces de cruce se encienden o se apagan automáticamente en función de la luminosidad exterior, sin acción en la manecilla ***1***.

Si circula por la izquierda con un vehículo con puesto de conducción a la izquierda (o al revés), es obligatorio que ajuste las luces del vehículo durante todo el viaje (consulte el apartado «Ajuste de los faros» en el capítulo 1).

Luces de carretera

Luces de cruce encendidas, tire de la manecilla ***1*** hacia usted. Este testigo se enciende en el cuadro de instrumentos.

Para volver a obtener las luces de cruce, tire de nuevo la manecilla ***1*** hacia usted.

Antes de emprender un viaje de noche: verifique el buen funcionamiento del equipamiento eléctrico y regule los faros (si no va en condiciones de carga habituales). En general, tenga la precaución de que las luces no queden ocultas (suciedad, barro, nieve, objetos transportados...).

Faros direccionales móviles

Según el vehículo, con las luces de cruce encendidas y en determinadas condiciones (velocidad, ángulo volante, marcha adelante…) al tomar la curva, las luces de cruce se orientan para iluminar la curva.

Anomalía de funcionamiento

Cuando aparece en el cuadro de instrumentos el mensaje «Revisar iluminación» acompañado del testigo , indica un fallo de la iluminación.
Consulte a un Representante de la marca.

Particularidades:
- Si las luces de cruce se encienden manualmente y la luminosidad es suficiente, los faros direccionales permanecen fijos;
- si el encendido automático de las luces se activa en una curva, los faros direccionales funcionan a partir de la curva siguiente;
- con el encendido de las luces de cruce, el motor girando y el vehículo parado, las luces efectúan un movimiento de reinicialización. Lo contrario indica un fallo.

Apagado de las luces

Hay dos posibilidades:
- Lleve el anillo ***2*** a la posición **0** manualmente;
- las luces se apagan automáticamente tras la parada del motor, al abrir la puerta del conductor o al bloquear el vehículo. En este caso, en el siguiente arranque del motor, las luces se encienden en base a la posición del anillo ***2***.

Nota: en caso de que las luces de niebla estén encendidas, no hay apagado automático de la iluminación.

Función «iluminación exterior de acompañamiento»

Según el vehículo, esta función permite encender momentáneamente las luces de cruce (para iluminar la apertura de un acceso...).

Con el motor parado y las luces apagadas, el retén ***2*** en la posición **0**, tire hacia usted de la manecilla ***1***: las luces de cruce se encienden durante aproximadamente treinta segundos. Para prolongar este periodo, puede tirar de la manecilla hasta cuatro veces (duración total limitada a dos minutos). Según el vehículo, aparece el mensaje «Iluminación durante _ _ _» en el cuadro de instrumentos acompañado del tiempo de encendido para confirmar esta acción.

Para detener la iluminación antes de que lo haga automáticamente, gire el casquillo ***2*** hasta una posición cualquiera y después vuelva a ponerlo en la posición **0**.

Alarma sonora de olvido de luces

En caso de que las luces se hayan encendido después de cortar el motor, una alarma sonora se activa al abrir la puerta del conductor para señalarle que las luces han quedado encendidas.

Luces delanteras de niebla

Gire el anillo central ***4*** de la manecilla ***1*** hasta que aparezca el símbolo enfrente de la marca ***5*** y después suelte.

Para que funcione, tiene que estar seleccionada la posición de iluminación exterior y entonces se enciende un testigo en el cuadro de instrumentos.

Luz trasera de niebla

Gire el anillo central ***4*** de la manecilla hasta que aparezca el símbolo enfrente de la marca ***5***, y después suelte.

Para que funcione, tiene que estar seleccionada la posición de iluminación exterior y entonces se enciende un testigo en el cuadro de instrumentos.

No olvide apagar esta luz cuando su uso ya no sea necesario, para no molestar al resto de los usuarios.

Apagado de las luces

Gire de nuevo la rueda ***4*** para llevar la marca ***5*** frente al símbolo correspondiente a la luz de niebla que desea apagar. El testigo correspondiente se apaga en el cuadro de instrumentos.

El apagado de la iluminación exterior origina el apagado de las luces de niebla delantera y trasera.

En caso de niebla, nieve o transporte de un objeto que sobresale del techo, el encendido automático de las luces no se activa.

El encendido de las luces de niebla está bajo el control del conductor: los testigos del cuadro de instrumentos le informan acerca de su encendido (testigo encendido) o su apagado (testigo apagado).

AJUSTE ELÉCTRICO DE LA ALTURA DE LOS FAROS (1/2)

Para los vehículos que se encuentren equipados, el mando ***A*** permite corregir la altura de los faros en función de la carga.

Gire el mando ***A*** hacia abajo para bajar los faros y hacia arriba para subirlos.

Para los vehículos que no están equipados del mando ***A***, el reglaje es automático.

	En caso de ajuste manual **Ejemplos de posición de reglaje del mando *A* en función de la carga**
Conductor solo o con pasajero en la parte delantera	0
Conductor con un pasajero en la parte delantera y un pasajero en la parte trasera	0
Conductor con un pasajero en la parte delantera y dos o tres pasajeros en la parte trasera	1
Conductor con un pasajero en la parte delantera, tres pasajeros en la parte trasera y con equipaje	3

AJUSTE ELÉCTRICO DE LA ALTURA DE LOS FAROS (2/2)

Si circula por la izquierda con un vehículo con puesto de conducción a la izquierda (o al revés), es obligatorio que ajuste las luces del vehículo durante todo el viaje.

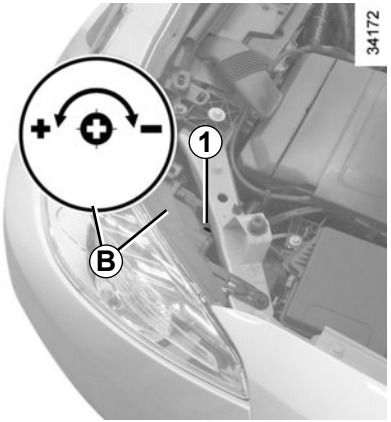

Ajuste temporal

Abra el capó del motor y localice el marcado ***B*** cerca de uno de los faros delanteros.

Con un destornillador, gire el tornillo ***1*** un cuarto de vuelta hacia el – en cada faro para bajarlos.

Cuando haya terminado el viaje, vuelva a la posición de origen: gire el tornillo ***1*** un cuarto de vuelta hacia el + para subir los faros.

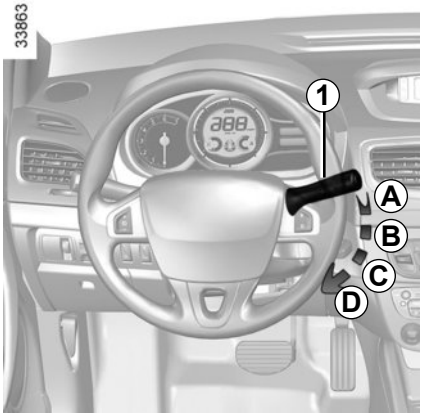

Vehículo equipado con limpiaparabrisas intermitente

A **parado**

B **barrido intermitente**
Entre dos barridos, las escobillas se detienen durante varios segundos. Se puede modificar el tiempo entre los barridos girando el mando ***2***.

C **barrido continuo lento**

D **barrido continuo rápido**

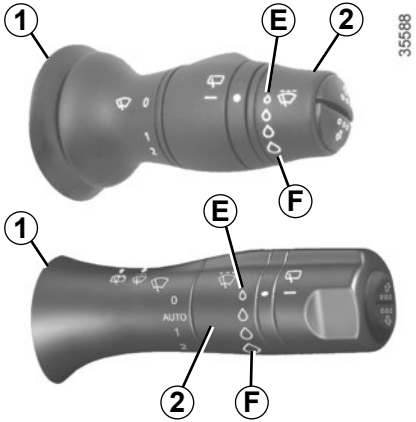

Particularidad
Circulando, el hecho de parar el vehículo reduce la velocidad de barrido. De una velocidad continua rápida, pasa a una velocidad continua lenta. Cuando el vehículo circula, el barrido vuelve a la velocidad seleccionada de origen.
Cualquier acción en la manecilla ***1*** es prioritaria y anula por ello el automatismo.

Para todos los vehículos, la posición ***C*** está accesible con el contacto puesto y las posiciones ***B*** y ***D*** están accesibles únicamente con el motor girando.

Vehículo equipado de limpiaparabrisas con captador de lluvia

A **parado**

B **función barrido automático.**
Con esta posición seleccionada, el sistema detecta la presencia de agua en el parabrisas y activa los barridos a la velocidad adecuada. Se puede modificar el umbral de activación y el tiempo entre los barridos girando el mando ***2***:

– ***E***: sensibilidad mínima

– ***F***: sensibilidad máxima

nota: cuando hay niebla o cuando nieva, el barrido automático no es sistemático y permanece bajo el control del conductor.

C **barrido continuo lento**

D **barrido continuo rápido**

Lavaparabrisas

Con el contacto puesto, tire de la manecilla ***1*** y después suelte.

Una acción breve activa, además del lavacristal, un barrido de los limpias.

Además del lavacristal, una acción prolongada activa tres barridos seguidos de un cuarto barrido pasados unos segundos.

Lavafaros

Faros encendidos
Para los vehículos que se encuentren equipados, tire de la manecilla ***1*** hacia usted aproximadamente 1 segundo, de este modo accionará los lavafaros al mismo tiempo que el lavacristales.

Nota: cuando alcance el nivel mínimo de líquido del lavacristales, el circuito del lavafaros puede descebarse.

Complete el nivel del líquido del lavacristales y después acciónelo, **con el motor girando**, para volver a cebarlo.

En época de nieve o hielo, despeje el parabrisas (incluida la zona central que está situada detrás del retrovisor interior) y la luneta antes de poner en funcionamiento los limpias (existe riesgo de calentamiento del motor eléctrico).

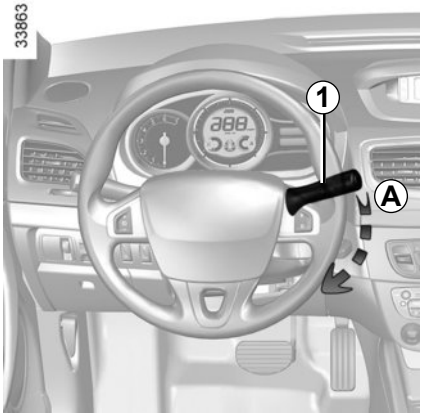

En las intervenciones bajo el capot del motor, asegúrese de que la manecilla del limpiaparabrisas está en la posición **A** (parada).

Riesgo de heridas.

Antes de realizar cualquier acción en el parabrisas (lavado del vehículo, deshielo, limpieza del parabrisas...) lleve la manecilla ***1*** hasta la posición **A** (parado).

Riesgo de lesiones y/o deterioro.

LIMPIA-LAVALUNETA

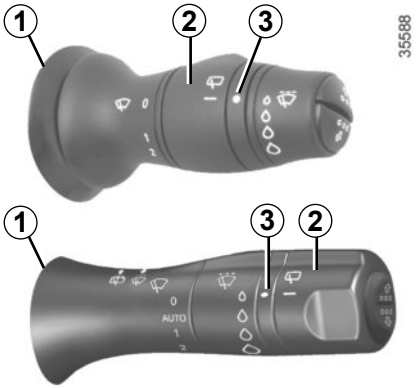

Limpialuneta

Con el contacto puesto, gire el anillo ***2*** de la manecilla ***1*** hasta situar el símbolo frente al punto con el número ***3*** y después suéltela.

Para detener el funcionamiento, vuelva a girar el anillo ***2***.

La frecuencia de barrido varía en función de la velocidad del vehículo.

Limpia/lavaluneta

Con el contacto puesto, empuje la manecilla ***1***.

Barrido trasero en marcha atrás

Para activar esta función, consulte el párrafo «menú de personalización del vehículo» en el capítulo 1.

Vigile el estado de las escobillas del limpia. Su vida útil depende de usted:

– deben estar siempre limpios: limpie las escobillas, el parabrisas y la luneta regularmente con agua jabonosa;

– no las utilice cuando el parabrisas o la luneta estén secos;

– despéguelas del parabrisas o de la luneta cuando lleven sin funcionar mucho tiempo.

En cualquier caso, debe cambiarlas tan pronto como haya disminuido su eficacia: aproximadamente todos los años.

Antes de utilizar el limpialuneta, asegúrese de que ningún objeto transportado impida el recorrido de la escobilla.

No utilice el brazo del limpia para abrir o cerrar la puerta del maletero.

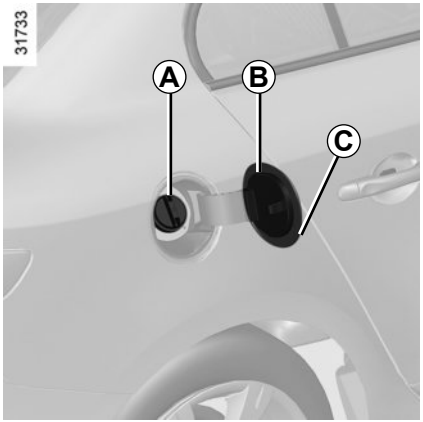

Capacidad utilizable del depósito: 59 litros aproximadamente.
Con el vehículo desbloqueado, para abrir la portezuela ***B***, pase el dedo por el recorte ***C***.

Versión cuatro puertas
Abra el tapón ***A***.
Para el llenado, consulte el párrafo «llenado de carburante».
Para cerrarla, empuje la portezuela con la mano hasta que haga tope.

Una vez llenado el depósito, compruebe el cierre del tapón y de la portezuela.

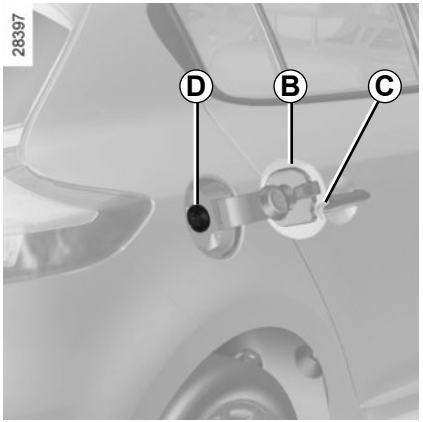

Versión cinco puertas
La válvula ***D*** está integrada en el conducto de llenado.
Para el llenado, consulte el párrafo «llenado de carburante».
Para cerrarla, empuje la portezuela con la mano hasta que haga tope.

No presione **nunca** con los dedos en la válvula ***D***.

No lave la zona de llenado con un limpiador de alta presión.

Calidad del carburante

Utilice un carburante de buena calidad que respete las normas en vigor concretas de cada país e **imperativamente** conforme a las indicaciones presentes en la etiqueta situada en la portezuela ***B***. Consulte el párrafo «Características del motor» en el capítulo 6.

Versiones diésel
Utilice **imperativamente** gasóleo que responda a las indicaciones que figuran en la etiqueta situada en el interior de la portezuela ***B***.

Versiones gasolina
Utilice **imperativamente** gasolina sin plomo. El índice de Octano (RON) debe ser conforme a las indicaciones que figuran en la etiqueta que se encuentra en la portezuela ***B***. Consulte «Características de los motores» en el capítulo 6.

Vehículos que llevan carburante a base de etanol

Utilice **imperativamente** gasolina sin plomo o un carburante que contenga como máximo un 85% de etanol (E85).

Con frío intenso, puede resultar difícil, incluso imposible, arrancar el motor. Para evitar este problema, utilice gasolina sin plomo o, para los vehículos que se encuentren equipados, utilice el recalentador integrado en el motor: conecte el extremo específico del alargador proporcionado a la toma integrada en la calandra y el otro extremo a una toma **220V** durante al menos 6 horas antes de arrancar.

Nota: al utilizar este carburante se puede constatar un consumo excesivo.

No mezcle gasolina (sin plomo o E85) con gasóleo, ni siquiera en mínimas cantidades.
No utilice carburante a base de etanol si su vehículo no está adaptado para ello.
No añadir aditivo al carburante, podría dañar el motor.

Llenado de carburante

Con el contacto cortado, introduzca la manguera para empujar la válvula ***D*** (según el vehículo) y llévela hasta **el tope** antes de activar la pistola para llenar el depósito (riesgo de salpicaduras).

Manténgala en esta posición durante toda la operación de llenado.
Tras la primera parada automática y hasta terminar el llenado, sólo es posible hacer otras dos paradas como máximo, con el fin de preservar un volumen de expansión.

Al realizar el llenado, asegúrese de que no entre agua. La válvula ***D*** (según el vehículo) y su contorno deben estar siempre limpios.

Versiones gasolina
El uso de gasolina con plomo estropearía los dispositivos antipolución y podría dar lugar a la pérdida de la garantía.

Para impedir que se pueda poner gasolina con plomo, la boca de llenado del depósito de gasolina lleva un estrechamiento provisto de un sistema de seguridad que sólo **permite utilizar mangueras para gasolina sin plomo**.

Olor persistente a carburante

En caso de que apareciera un olor persistente a carburante, deberá:

– detener el vehículo en un lugar que sea compatible con las condiciones de circulación y cortar el contacto;

– activar la señal de precaución y hacer que los ocupantes salgan del vehículo y que se mantengan alejados de la zona de circulación;

– contacte con un representante de la marca.

Agotamiento del carburante en versiones diésel

Vehículos con pera de cebado 1

Tras una avería debida al agotamiento completo del carburante, deberá cebar el circuito antes de intentar arrancar el motor.

Rellene el depósito con un mínimo de 8 litros de gasóleo.
Accione varias veces la pera ***1***.

A continuación, puede volver a arrancar el motor. Si tras varias tentativas, el motor no arranca, contacte con un Representante de la marca.

Vehículos sin pera de cebado 1

Introduzca la tarjeta RENAULT en el lector. Pulse el botón de arranque ***2*** sin acción sobre los pedales. Espere unos minutos antes de arrancar. Así se permite el cebado del circuito de carburante. Si el motor no arranca, repita el procedimiento.

Cualquier intervención o modificación sobre el sistema de alimentación de carburante (cajas electrónicas, cableados, circuito de carburante, inyector, tapas de protección…) está rigurosamente prohibida debido a los riesgos que puede presentar para su seguridad (excepto al personal cualificado de la Red).

Al realizar intervenciones cerca del motor, tener en cuenta que este puede estar caliente. Además, el motoventilador puede ponerse en marcha en cualquier momento.

Riesgo de lesiones.

Capítulo 2: La conducción

(consejos de utilización relacionados con la economía y el medio ambiente)

Rodaje 2.2
Arranque, parada del motor: vehículo con llave 2.3
Arranque, parada del motor: vehículo con tarjeta RENAULT 2.5
Particularidades de las versiones a gasolina 2.8
Particularidades de las versiones diésel 2.9
Palanca de velocidades. 2.10
Freno de mano 2.10
Freno de aparcamiento asistido 2.11
Consejos: anticontaminación, ahorro de carburante. 2.14
Medio ambiente. 2.17
Advertencia de pérdida de presión de los neumáticos 2.18
Dispositivos de corrección y de asistencia a la conducción 2.22
Limitador de velocidad. 2.26
Regulador de velocidad. 2.29
Ayuda al aparcamiento 2.33
Cámara de marcha atrás. 2.36
Caja de velocidades automática 2.38

RODAJE

Versión gasolina

Hasta **1.000 km**, no sobrepase los 130 km/h en la marcha más elevada o entre 3.000 y 3.500 r.p.m..

Una vez recorridos unos **3.000 km** podrá obtener del vehículo las máximas prestaciones.

Periodicidad de las revisiones: consulte el manual de mantenimiento del vehículo.

Versión diésel

Hasta **los 1.500 km**, no sobrepase las 2.500 r.p.m. Después de dicho kilometraje podrá circular a mayor velocidad, pero sólo a partir de unos 6.000 km podrá obtener del vehículo las máximas prestaciones.

Durante el período de rodaje, no acelere con brusquedad con el motor frío ni haga girar el motor demasiado deprisa.

Periodicidad de las revisiones: consulte el manual de mantenimiento del vehículo.

ARRANQUE, PARADA DEL MOTOR: vehículo con llave (1/2)

Posición «Stop y bloqueo de dirección» A

Para bloquearla, retire la llave y gire el volante hasta obtener el bloqueo de la dirección.

Para desbloquearla, accione ligeramente la llave y el volante.

Posición «Accesorios» B

Con el contacto cortado, los eventuales accesorios (radio…) siguen funcionando.

Posición «Marcha» C

El contacto está puesto.

Posición «Arranque» D

Si el motor no arranca, es necesario volver la llave hacia atrás antes de accionar nuevamente el motor de arranque. Suelte la llave tan pronto como el motor arranque.

Nota: en versión Diésel, pueden transcurrir unos segundos entre la acción en la llave y el arranque del motor para permitir el precalentamiento del motor.

Particularidad de los vehículos equipados con una caja de velocidades manual

Según el vehículo, el testigo parpadea al arrancar para avisarle de que hay una velocidad engranada: ponga en punto muerto o desembrague.

Arranque del motor

Inyección gasolina

Motor frío o caliente

– Lleve la llave hasta la posición de arranque **sin acelerar.**

– suelte la llave tan pronto como el motor arranque.

Si la temperatura exterior es inferior a –10 °C, mantenga pisado el pedal del embrague hasta que el motor arranque.

Inyección Diésel

Motor frío o templado

– Lleve la llave hasta la posición «Arranque» **D sin acelerar**.

– suelte la llave tan pronto como el motor arranque.

Nota: pueden transcurrir unos segundos entre la acción en la llave y el arranque del motor para permitir el precalentamiento del motor.

Parada del motor

Con el motor al ralentí, ponga la llave en posición «Stop».

Responsabilidad del conductor

No abandone nunca su vehículo con la llave en su interior y dejando dentro del vehículo un niño (o un animal), aunque sea por un momento.

En efecto, éstos podrían arrancar el vehículo o hacer funcionar los equipamientos eléctricos (elevalunas…) y se correría el riesgo de aplastar una parte de su cuerpo (cuello, brazo, mano…).
Existe el riesgo de graves lesiones.

No corte nunca el contacto antes de la parada completa del vehículo, la parada del motor provoca la supresión de las asistencias: frenos, dirección… y de los dispositivos de seguridad pasiva tales como airbags, pretensores.

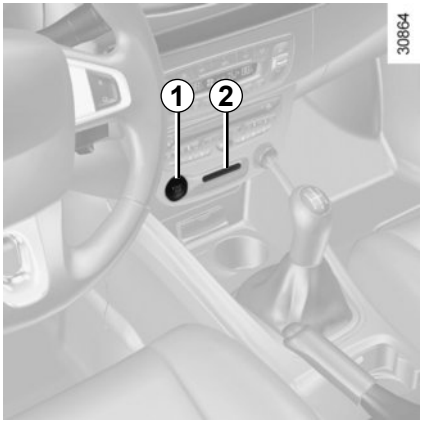

Tarjeta manos libres RENAULT

La tarjeta RENAULT debe estar en el lector de tarjeta ***2*** o en la zona de detección ***3***.

Para arrancar, pise el pedal del freno o del embrague y pulse el botón ***1***. Si está metida una velocidad, sólo el hecho de pisar el pedal del embrague permitirá el arranque.

Arranque

Vehículos con caja de velocidades automática

La palanca de velocidades debe estar en posición **P**.

Para todos los vehículos:

– si no se aplica una de las condiciones de arranque, el mensaje «Pisar el freno + START» o «Desembragar + START» o «Seleccionar posición P» se visualiza en el cuadro de instrumentos.

– Según el vehículo, será necesario manipular el volante a la vez que se pulsa el botón de arranque ***1*** para ayudar al desbloqueo de la columna de dirección; el mensaje «Girar el volante + START» en el cuadro de instrumentos así lo indica.

Si la temperatura exterior es inferior a –10 °C, mantenga pisado el pedal del embrague hasta que el motor arranque.

Arranque con maletero abierto (en modo manos libres)

En este caso, la tarjeta RENAULT no debe estar en el maletero.

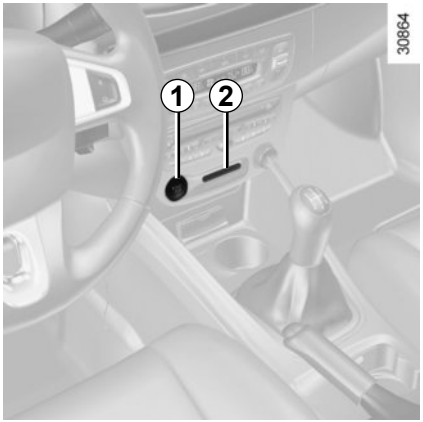

Función accesorios
(puesta del contacto)

Una vez dentro del vehículo, dispone de algunas funcionalidades (radio, navegación, barrido,...).

Para disponer del resto de funcionalidades, pulse el botón ***1*** sin actuar en los pedales o inserte la tarjeta en el lector.

Nota: según el vehículo, puede pulsar el botón ***1*** para arrancar el motor.

Anomalías de funcionamiento

En algunos casos, la tarjeta RENAULT «manos libres» puede no funcionar:

– desgaste de la pila de la tarjeta RENAULT, batería descargada…

– proximidad de un aparato que funciona en la misma frecuencia (pantalla, teléfono móvil, videojuegos, etc.);

– vehículo situado en una zona con gran radiación electromagnética.

El mensaje «Insertar la tarjeta» (HDC activado) aparece en el cuadro de instrumentos.

Inserte la tarjeta RENAULT a tope en el lector de tarjeta ***2***.

Responsabilidad del conductor

No abandone nunca su vehículo con la tarjeta RENAULT y un niño (o un animal) en el interior, aunque sea para un momento.

En efecto, éstos podrían arrancar el vehículo o hacer funcionar los equipamientos eléctricos (elevalunas, etc.) y se correría el riesgo de aplastar una parte de su cuerpo (cuello, brazo, mano, etc.).
Riesgo de lesiones graves.

No corte nunca el contacto antes de la parada completa del vehículo, la parada del motor provoca la supresión de las asistencias: El hecho de apagar el motor neutraliza las asistencias (frenos, dirección, etc.) y los dispositivos de seguridad pasiva (airbags, pretensores, etc.).

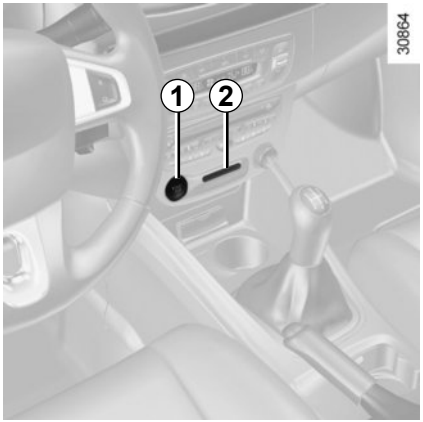

Condiciones de parada del motor

El vehículo debe estar parado, con la palanca colocada en **N** o **P** para los vehículos con caja de velocidades automática.

Tarjeta manos libres RENAULT

Con la tarjeta en el vehículo, pulse el botón ***1***: el motor se para. Según el vehículo, la columna de dirección se bloquea al abrir la puerta del conductor o al bloquear el vehículo.

Si la tarjeta ya no está en el habitáculo cuando usted solicita la parada del motor, el mensaje «Tarjeta ausente realizar pres. larga» aparece en el cuadro de instrumentos: pulse durante más de dos segundos el botón ***1***.

Con el motor parado, los accesorios (radio…) utilizados en este momento siguen funcionando durante 10 minutos aproximadamente.

Al abrir la puerta del conductor, los accesorios dejan de funcionar.

Con la tarjeta en el lector 2, pulse el botón ***1***: el motor se para. En este caso, al extraer la tarjeta del lector se bloquea la columna de dirección.

Particularidad

Si la tarjeta no está en el lector cuando usted solicita la parada del motor, el mensaje «Tarjeta ausente realizar pres. larga» aparece en el cuadro de instrumentos: pulse durante más de dos segundos el botón ***1***.

Cuando usted salga de su vehículo, especialmente si lleva consigo la tarjeta RENAULT, compruebe que el motor se encuentra completamente parado.

PARTICULARIDADES DE LAS VERSIONES GASOLINA

Ciertas condiciones de funcionamiento de su vehículo, tales como:

– circulación prolongada con el testigo de mínimo carburante encendido;

– utilización de gasolina con plomo;

– utilización de aditivos para lubrificantes o carburante no homologados.

O anomalías de funcionamiento tales como:

– sistema de encendido defectuoso o agotado de gasolina o bujía desconectada que se traduce por fallos de encendido y tirones durante la conducción;

– pérdida de potencia,

provocan un calentamiento excesivo del catalizador y, debido a ello, una disminución de la eficacia, **llegando incluso a ocasionar su destrucción así como daños térmicos en el vehículo**.

Si constata las anomalías de funcionamiento anteriores, haga efectuar por un Representante de la marca las reparaciones necesarias lo antes posible.

Haciendo revisar regularmente su vehículo en un Representante de la marca y siguiendo las periodicidades indicadas en el manual de mantenimiento, evitará estos incidentes.

Problema de arranque

Para evitar que se estropee su catalizador, **no insista** tratando de arrancar (utilizando el motor de arranque o empujando o tirando del vehículo) **sin haber identificado y solucionado la causa del fallo.**

En caso contrario, no trate de arrancar el motor y contacte con un Representante de la marca.

No estacione ni haga funcionar el motor en lugares donde haya sustancias o materiales combustibles, tales como hierbas u hojas, que puedan hacer contacto con un sistema de escape caliente.

PARTICULARIDADES DE LAS VERSIONES DIÉSEL

Régimen del motor diésel

Los motores diésel incorporan un equipamiento de inyección **que no permite sobrepasar un determinado régimen del motor**, independientemente de la velocidad seleccionada.

Si el mensaje «Revisar la antipolución» (revisar anticontaminación) aparece en el cuadro de instrumentos, acompañado de los testigos y , consulte rápidamente con un Representante de la marca.

Circulando, según la calidad del carburante utilizado, pueden aparecer excepcionalmente unos humos blancos.

Ello es debido a la regeneración automática del filtro de partículas y no tiene consecuencias en el comportamiento del vehículo.

Agotamiento del carburante

Una vez que ha llenado el circuito después del agotamiento completo del carburante, es necesario cebar el circuito de carburante: consulte el apartado «depósito de carburante» en el capítulo 1 antes de arrancar el motor.

Precauciones invernales

Para evitar incidentes cuando hiele:

– procure que la batería esté siempre correctamente cargada,

– mantenga siempre el depósito de gasóleo algo lleno, con el fin de evitar que se acumule el condensado de vapor de agua en el fondo del depósito.

No aparque ni haga funcionar el motor en lugares donde haya sustancias o materiales combustibles, tales como hierbas u hojas, que puedan hacer contacto con un sistema de escape caliente.

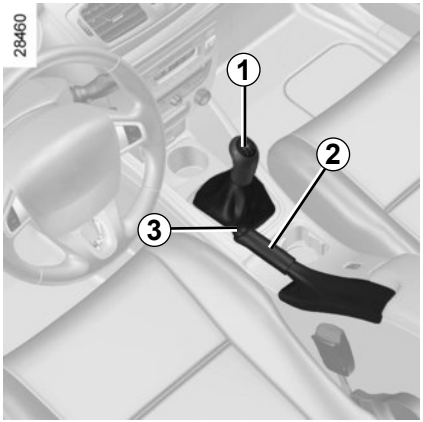

Para introducir la marcha atrás

Vehículos equipados con caja de velocidades mecánica: siga el esquema dibujado en el pomo ***1*** y, según el vehículo, levante el anillo contra la empuñadura de la palanca para poder poner la marcha atrás.

Vehículo con caja de velocidades automática: consulte el capítulo 2, apartado «Caja de velocidades automática».

Las luces de marcha atrás se encienden al meter la marcha atrás, con el contacto puesto.

En caso de que choque el bastidor del vehículo (ejemplo: contacto con un bolardo, un bordillo sobreelevado u otro mobiliario urbano) se puede dañar el vehículo (deformación de un eje).

Para evitar los riesgos de accidente, haga que un Representante de la marca controle su vehículo.

Freno de mano

Para desactivarlo:

Tire ligeramente de la palanca ***2*** hacia arriba, presione el botón ***3*** y baje la palanca al máximo.

Para activarlo:

Tire de la palanca ***2*** hacia arriba, asegúrese de que el vehículo queda bien inmovilizado.

Cuando circule, controle que el freno de mano esté completamente quitado (testigo rojo apagado), hay riesgo de sobrecalentamiento.

Al parar, en función de la pendiente y / o la carga del vehículo, puede ser necesario apretar el freno de mano al menos dos dientes más e introducir una velocidad (1ª o marcha atrás) para los vehículos con caja de velocidades mecánica o la posición **P** para los vehículos con caja de velocidades automática.

FRENO DE APARCAMIENTO ASISTIDO (1/3)

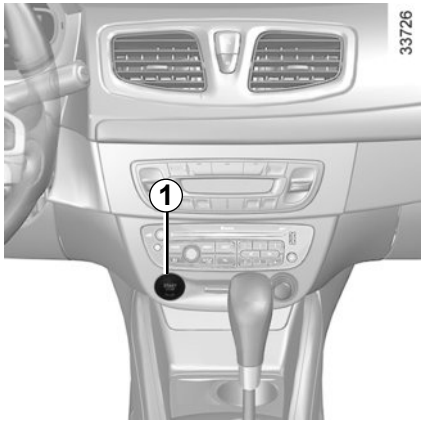

Funcionamiento automático

El freno de aparcamiento asistido garantiza la inmovilización del vehículo cuando **se para el motor presionando el botón de arranque/parada del motor *1*.**

En todos los demás casos, el calado del motor por ejemplo, el freno de aparcamiento asistido no se activa automáticamente. Debe utilizarse, entonces, el modo manual.

Para algunos países, la función apriete automático no está activada. Consulte el párrafo «Funcionamiento manual».

La activación del freno de aparcamiento asistido se confirma con el mensaje «Freno aparca- miento activado» (freno de aparcamiento activado), el testigo (Ⓟ) en el cuadro de instrumentos y el encendido del testigo ***2*** en el contactor ***3***.

Después de parar el motor, el testigo ***2*** se apaga unos minutos tras la activación del freno de aparcamiento asistido y el testigo (Ⓟ) se apaga al bloquear el vehículo.

Nota:

Para indicarle que el freno de aparcamiento asistido está activado o desactivado, se escucha un bip y el mensaje «Activar el freno de aparcamiento» aparece en el cuadro de instrumentos:

– con el motor girando: al abrir la puerta del conductor;

– con el motor parado (en caso de calado del motor por ejemplo): al abrir una puerta delantera.

En este caso, tire del contactor ***3*** y después suéltelo para activar el freno de aparcamiento asistido.

Desactivado automático del freno de aparcamiento

El desactivado se produce en cuanto arranca el vehículo, al acelerar, con una velocidad metida y con el motor girando.

Antes de abandonar el vehículo, compruebe que el freno de aparcamiento asistido queda activado. El apriete se visualiza por el encendido del testigo ***2*** en el contactor ***3*** y del testigo (Ⓟ) en el cuadro de instrumentos hasta obtener el bloqueo de las puertas.

Funcionamiento manual

Puede activar manualmente el freno de aparcamiento asistido.

Activación del freno de aparcamiento asistido

Tire del contactor ***3***. El testigo ***2*** y el testigo (Ⓟ) se encienden en el cuadro de instrumentos.

Desactivado del freno de aparcamiento asistido

Con el contacto puesto, pise el pedal del freno y presione el botón ***3***: el testigo ***2*** y el testigo (Ⓟ) se apagan.

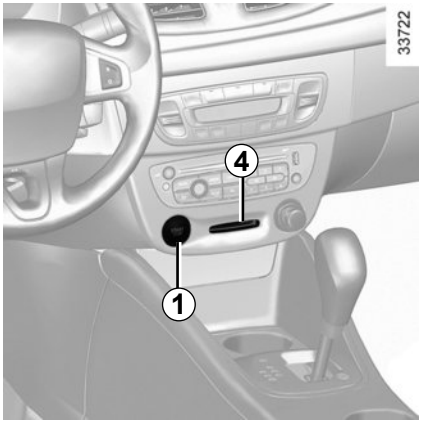

Parada puntual

Para accionar manualmente el freno de aparcamiento asistido (para pararse en un semáforo en rojo o pararse con el motor girando...): tire y después suelte el contactor ***3***. La desactivación es automática cuando vuelve a arrancar el vehículo.

Casos particulares

Para estacionar en un plano inclinado o con un remolque, por ejemplo, tire del contactor ***3*** durante unos segundos para obtener el frenado máximo.

Para estacionar con el freno de aparcamiento asistido aflojado (riesgo de hielo por ejemplo):

– con el motor girando y la tarjeta RENAULT en el lector ***4***, pare el motor presionando el botón de arranque/parada del motor ***1***;

– retire la tarjeta RENAULT del lector ***4*** e introdúzcala de nuevo en el lector;

– introduzca una velocidad (caja de velocidades mecánica) o la posición **P** (caja de velocidades automática);

– pise el pedal del freno y presione el contactor de manera simultánea ***3***;

– retire la tarjeta RENAULT del lector.

Versiones con caja de velocidades automática

Cuando la puerta del conductor está abierta o mal cerrada y el motor está en marcha, por razones de seguridad se desactiva el desbloqueo automático (para evitar que el vehículo circule solo, sin conductor). El mensaje «Desactivar manualmente» (desactivar manualmente) aparece en el cuadro de instrumentos cuando el conductor pisa el pedal del acelerador.

No salga nunca de su vehículo sin volver a poner la palanca de selección en **P** o **N**. De hecho, con el vehículo parado, el motor girando y con una velocidad metida, el vehículo puede ponerse en movimiento si se acelera.

Riesgo de accidente.

Anomalías de funcionamiento

– En caso de anomalía, el testigo se enciende en el cuadro de instrumentos acompañado del mensaje «Revisar freno de aparcamiento» y en algunos casos del testigo (Ⓟ).

Contacte rápidamente con un Representante de la marca.

La ausencia de señales visuales o acústicas indica una anomalía del cuadro de instrumentos. Esto impone una parada inmediata, compatible con las condiciones de circulación. Asegúrese de haber inmovilizado correctamente el vehículo y contacte con un Representante de la marca.

– En caso de fallar el freno de aparcamiento asistido, los testigos STOP se encienden acompañados del mensaje «Avería del freno de aparcamiento», de un bip sonoro y en algunos casos del testigo (Ⓟ).

Esto impone una parada inmediata y compatible con la circulación.

Entonces es imperativo inmovilizar el vehículo metiendo la primera (cajas de velocidades mecánicas) o la posición **P** (caja de velocidades automática). Si la pendiente lo justifica, ponga un calce al vehículo.

Su vehículo respeta los criterios de reciclaje y de valorización de los vehículos fuera de uso, que entrarán en vigor en 2015.

Por ello, algunas piezas de su vehículo han sido concebidas para su reciclaje posterior.

Estas piezas son fácilmente desmontables para poder ser recuperadas y vueltas a tratar en las plantas de reciclaje.

Además, por su concepción, reglajes de origen y moderado consumo, su vehículo cumple los reglamentos antipolución en vigor. Participa activamente en la reducción de emisión de gases contaminantes y en el ahorro de energía. Ahora bien, el nivel de emisión de gases contaminantes y el consumo de su vehículo depende también de usted. Controle el correcto mantenimiento y la correcta utilización.

Ayuda a la economía de carburante

Según el vehículo, para optimizar el consumo, un testigo en el cuadro de instrumentos le informa del mejor momento para engranar la marcha superior o la marcha inferior:

meta la marcha superior;

meta la marcha inferior.

Si no se ha respetado la consigna al cabo de 6 segundos, la aguja del cuadro de instrumentos aumenta y cambia de color.

Para vehículos con caja de velocidades automática, consulte el apartado «Caja de velocidades automática» del capítulo 2.

Conservación

Es importante tener en cuenta que el hecho de no respetar los reglamentos antipolución puede conducir al propietario del vehículo a faltar a la ley. Además, la sustitución de las piezas del motor, del sistema de alimentación y del escape, por otras piezas distintas a las de origen preconizadas por el constructor modifica la conformidad de su vehículo con respecto a los reglamentos antipolución.

Haga que un Representante de la marca efectúe los reglajes y controles de su vehículo, conforme a las instrucciones contenidas en el programa de mantenimiento: dispone de todos los medios materiales que permiten garantizar los reglajes de origen de su vehículo.

Reglajes del motor

– **encendido:** no necesita ningún reglaje.

– **bujías:** las condiciones óptimas de consumo, de rendimiento y de prestaciones imponen que se respeten rigurosamente las especificaciones que han establecido nuestros Servicios Técnicos.

  En caso de sustitución de las bujías, emplee las marcas, tipos y separaciones especificados para su motor. Para ello consulte a un Representante de la marca.

– **ralentí:** no necesita ningún reglaje.

– **filtro de aire, filtro de gasóleo:** un cartucho sucio disminuye el rendimiento. Es necesario sustituirlo.

Control de los gases de escape

El sistema de control de los gases de escape permite detectar las anomalías de funcionamiento en el dispositivo de depolución del vehículo.
Estas anomalías pueden provocar emisiones de sustancias nocivas o daños mecánicos.

Este testigo en el cuadro de instrumentos indica los eventuales fallos del sistema:
Se enciende al poner el contacto y después se apaga al arrancar el motor.

– Si se enciende de forma continua, consulte lo antes posible a un Representante de la marca;
– si parpadea, reduzca el régimen del motor hasta que desaparezca la intermitencia. Consulte lo antes posible a un Representante de la marca.

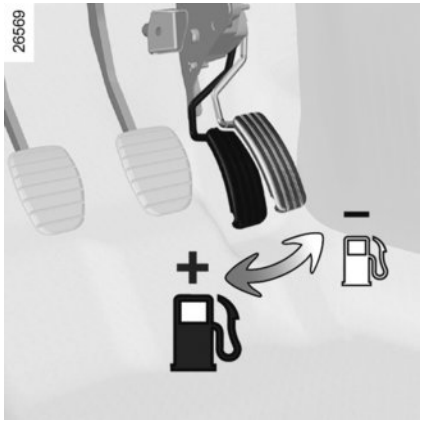

Conducción

– Mejor que calentar el motor con el vehículo parado es hacerlo conduciendo suavemente hasta alcanzar la temperatura normal.
– La velocidad cuesta cara.
– No apure el régimen del motor en las marchas intermedias.
  Utilice siempre la relación de marcha más elevada posible sin fatigar por ello el motor.
  En la versión con caja de velocidades automática, mantenga preferentemente la posición **D**.
– Evite las aceleraciones bruscas.
– La conducción «deportiva» cuesta cara: es preferible una conducción «relajada».
– Frene lo menos posible. Si aprecia con suficiente antelación las curvas o los obstáculos bastará con que levante el pie.
– En las subidas, no trate de mantener la velocidad y no acelere más de lo que requeriría sobre terreno llano: conserve el pie sobre el acelerador, preferentemente en la misma posición.
– El doble embrague y el golpe de acelerador antes de parar el motor son innecesarios en los vehículos modernos.
– Intemperie, carreteras inundadas:

No circule en una carretera inundada si la altura del agua sobrepasa el borde inferior de las llantas.

Molestias al conducir
En el lado del conductor, utilice exclusivamente alfombrillas adaptadas al vehículo, sujetándolas con los elementos preinstalados y comprobando con frecuencia su fijación. No coloque una alfombrilla encima de otra.
Los pedales pueden quedarse atascados.

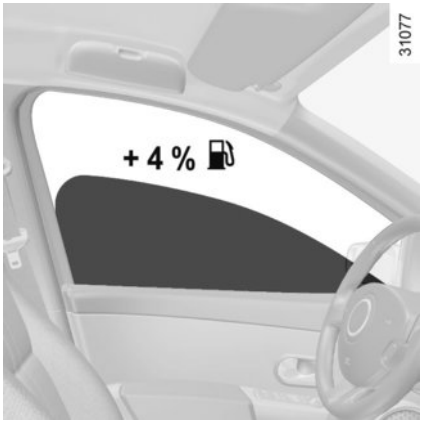

Consejos de utilización

– La electricidad «es petróleo», apague todo aparato eléctrico cuyo uso no sea verdaderamente útil. **Pero** (seguridad ante todo), encienda las luces en cuanto la visibilidad lo exija (ver y ser visto).

– Utilice preferentemente los aireadores. Circular con los cristales abiertos supone a 100 km/h: +4% de consumo de carburante.

– **En los vehículos equipados con aire acondicionado,** es normal que se aprecie un aumento del consumo de carburante (sobre todo en tráfico urbano) durante su utilización. Para los vehículos equipados con un acondicionador de aire sin modo automático, detenga el sistema cuando ya no lo necesite.

Consejos para reducir el consumo y así contribuir a preservar el medio ambiente:

Si el vehículo permanece estacionado cuando hace mucho calor o a pleno sol, piense en ventilar durante unos minutos para eliminar el aire caliente antes de arrancar.

– Evite el llenado de carburante hasta el borde, esto evita que haya desbordamiento.

– No conserve la baca si está vacía.

– Para el transporte de objetos voluminosos es mejor utilizar un remolque.

– Para circular con caravana, piense en utilizar un deflector homologado y no se olvide de regularlo.

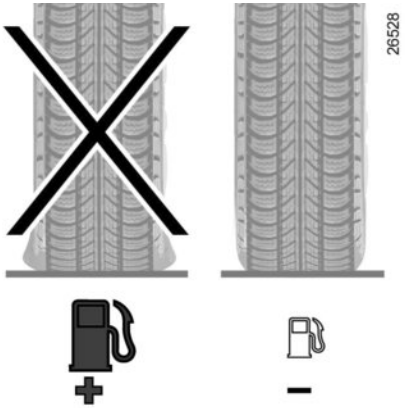

– Evite la utilización «puerta a puerta» (trayectos cortos con largas paradas) en los que el motor nunca alcanza la temperatura ideal.

Neumáticos

– Una presión insuficiente aumenta el consumo.

– El uso de neumáticos no preconizados puede aumentar el consumo.

MEDIO AMBIENTE

Su vehículo ha sido concebido con la voluntad de respetar **el medio ambiente** a lo largo de su vida, tanto en la fabricación como en la utilización y hasta finalizar la vida del vehículo.
Este compromiso se materializa con la etiqueta eco² del fabricante.

Fabricación

Su vehículo está fabricado en una planta industrial que lleva a cabo una actuación de progreso en materia de reducción del impacto medioambiental para los vecinos de la zona y la naturaleza (reducción del consumo de agua y de energía, contaminación visual y acústica, emisiones a la atmósfera y residuos acuosos, selección y valorización de los residuos).

Emisiones

Su vehículo ha sido concebido para emitir, mientras circula, menos gases de efecto invernadero (CO_2) y, por lo tanto, para consumir menos (por ejemplo, 140 g/km equivalen a 5,3 l/100km para un vehículo diésel).

Además, los vehículos están equipados con sistemas anticontaminación como el catalizador, la sonda lambda, el filtro de carbón activo (este último impide que salgan a la atmósfera los vapores de gasolina que provienen del depósito)...

En algunos vehículos diésel, este sistema viene completado por un filtro de partículas que permite reducir las emisiones de partículas de hollín.

Contribuya usted también a respetar el medio ambiente.

– Las piezas gastadas y sustituidas durante el mantenimiento corriente de su vehículo (batería, filtro de aceite, filtro de aire, pilas…) y las latas de aceite (vacías o llenas de aceite usado) deben depositarse en los organismos especializados.
– Al finalizar la vida del vehículo, éste deberá entregarse en los centros autorizados donde se encargarán de su reciclaje.
– En cualquier caso, respete las leyes locales.

Reciclaje

El 85% de su vehículo se puede reciclar y se puede valorizar el 95%.

Para alcanzar estos objetivos, muchas piezas han sido concebidas para poder ser recicladas. Las arquitecturas y los materiales han sido especialmente estudiados para facilitar el desmontaje de estos componentes y su tratamiento en centros específicos.

Con el objetivo de preservar los recursos de las materias primas, este vehículo incorpora numerosas piezas de materias plásticas recicladas o materiales renovables (materiales vegetales o animales tales como algodón o lana respectivamente).

ADVERTENCIA DE PÉRDIDA DE PRESIÓN DE LOS NEUMÁTICOS (1/4)

Si el vehículo está equipado, este sistema vigila la presión de inflado de los neumáticos.

Principio de funcionamiento

Cada rueda (salvo la rueda de repuesto) contiene un captador en la válvula de inflado que mide periódicamente la presión del neumático. El sistema informa al conductor en la pantalla ***1*** y el ordenador de a bordo ***2*** de que las ruedas están suficientemente infladas y le avisa en caso de presión insuficiente o de fuga. El testigo ***4*** permanece encendido para advertir al conductor en caso de presión insuficiente.

Esta función es una ayuda complementaria a la conducción.

No obstante, la función no interviene sustituyendo al conductor. No puede por tanto, en ningún caso, sustituir la vigilancia ni la responsabilidad del conductor.

Compruebe la presión de los neumáticos, incluida la de la rueda de repuesto, una vez al mes.

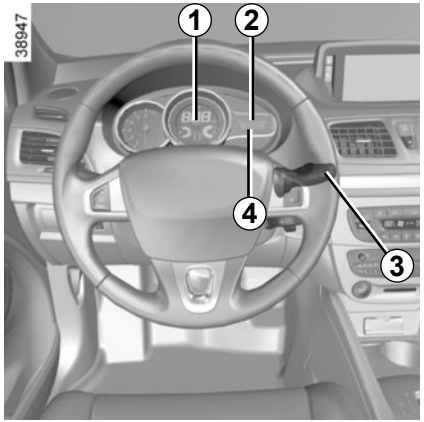

Reinicialización del valor de referencia para la presión de los neumáticos

Debe realizarse:

– cuando la presión de referencia de los neumáticos tenga que modificarse para adaptarse a las condiciones de uso (en vacío, en carga, conducción en autopista, etc.);

– tras una permutación de las ruedas (práctica desaconsejada);

– tras un cambio de rueda.

Debe hacerse siempre tras verificar en frío las presiones de inflado de los cuatro neumáticos.

Las presiones de inflado deben adecuarse al uso habitual del vehículo (en vacío, en carga, conducción en autopista, etc.).

Con el contacto puesto:

– pulse brevemente el mando ***3*** para seleccionar la visualización de la presión de los neumáticos (consulte el apartado «Ordenador de a bordo: parámetros de viaje» en el capítulo 1);

– mantenga pulsado (unos 3 segundos) el mando ***3*** para iniciar la instalación. El indicador de neumáticos parpadeante, seguido del mensaje «Ref pression en curso», indica que se ha tenido en cuenta la solicitud de aprendizaje del valor de presión de referencia;

– la reinicialización puede llevar varios minutos de conducción.

ADVERTENCIA DE PÉRDIDA DE PRESIÓN DE LOS NEUMÁTICOS (2/4)

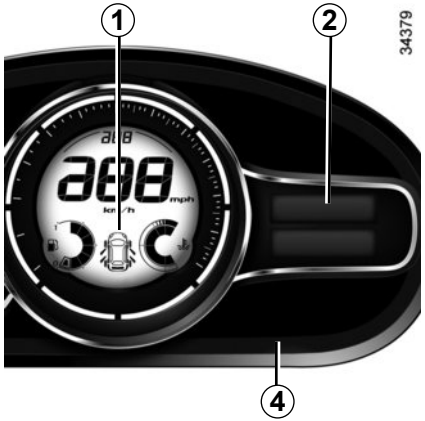

Visualización

La pantalla ***1*** y el testigo ***4*** del cuadro de instrumentos así como el ordenador de a bordo ***2*** le informan de las posibles anomalías de inflado (rueda desinflada, rueda pinchada, sistema fuera de servicio...).

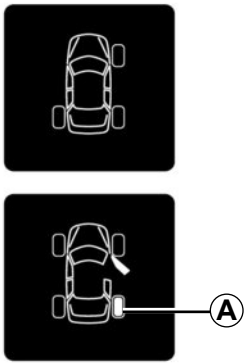

“Ajustar presión neumáticos”
Una rueda ***A***, que aparece destacada, acompañada de un testigo ***4*** indica una rueda desinflada.
Controle y reajuste si es necesario las presiones de las cuatro ruedas en frío.

En circulación, el testigo ***4*** se apaga tras unos minutos.

Puede que el sistema no detecte la pérdida repentina de presión de un neumático (reventón de un neumático, etc.).

“Pinchazo ”
La rueda ***A***, acompañada del testigo ***4*** indica que dicha rueda está pinchada o muy desinflada. Cámbiela o contacte con un Representante de la marca si está pinchada. Reajuste la presión de los neumáticos si la rueda está desinflada,
Este mensaje viene acompañado del testigo STOP.

El testigo STOP le impone, por su seguridad, una parada imperativa e inmediata, compatible con las condiciones de circulación.

“Revisar sensor neumáticos”

El testigo parpadea durante varios segundos y permanece encendido, acompañado del mensaje «Revisar sensor neumáticos» y de una rueda ***B*** que falta.
Este mensaje se acompaña del testigo .
Este mensaje aparece en caso de montaje en el vehículo de al menos una rueda no dotada de captadores (rueda de repuesto, por ejemplo). En los demás casos, póngase en contacto con un representante de la marca.

Sustitución ruedas/ neumáticos

Este sistema requiere equipamientos específicos (ruedas, neumáticos, sensores…).

Consulte a un Representante de la marca para sustituir los neumáticos y para conocer los accesorios disponibles y compatibles con el sistema: la utilización de cualquier otro accesorio podría afectar al correcto funcionamiento del sistema o dañar un sensor.

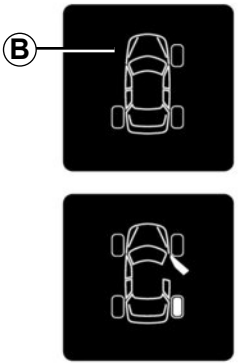

Cambio de rueda
el sistema puede requerir varios minutos, en función de la circulación, para tener en cuenta las posiciones de las ruedas y las presiones, compruebe la presión de los neumáticos después de realizar cualquier intervención.

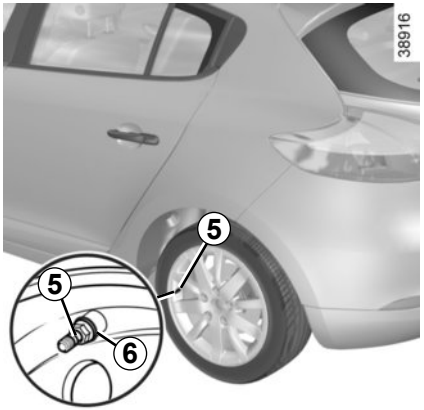

Intercambiabilidad de las ruedas

Si desea invertir sus ruedas, diríjase a un Representante de la marca para reinicializar el sistema.

Cada uno de los captadores implantados en las válvulas ***5*** está dedicado a una sola y única rueda: por ello no hay que intercambiar las ruedas en ningún caso sin reinicializar el sistema.

Se corre el riesgo de obtener una información errónea, lo que podría ocasionar graves consecuencias.

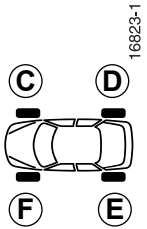

Según el vehículo, para identificar fácilmente el posicionamiento correcto de la rueda, compruebe el color del casquillo ***6*** (limpiándolo si es necesario) que rodea cada una de las válvulas:

C casquillo amarillo

D casquillo negro

E casquillo rojo

F casquillo verde

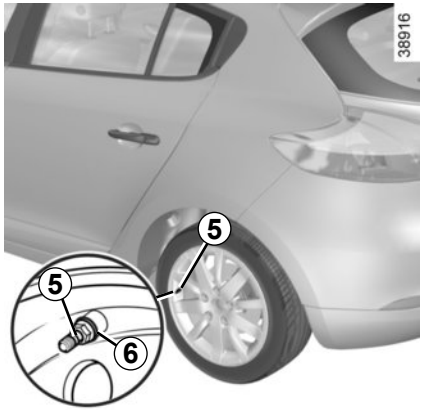

Aerosoles reparaneumáticos y kit de inflado

Debido a la especificidad de las válvulas, utilice solamente los equipamientos homologados por la red de la marca.

Reajuste de la presión de los neumáticos

Las presiones deben ajustarse en frío (consulte la etiqueta situada en el canto de la puerta del conductor).

En caso de que la verificación de la presión no pueda efectuarse con los neumáticos **fríos**, habrá que incrementar las presiones preconizadas **0,2** a 0,3 bares (**3** PSI).
Es imperativo no desinflar nunca un neumático caliente.

Rueda de seguridad

La rueda de repuesto, si el vehículo dispone de ella, no tiene captador. Cuando está montada en el vehículo, el mensaje «Revisar sensor neumáticos» aparece en el cuadro de instrumentos.

Cada uno de los captadores implantados en las válvulas ***5*** está dedicado a una sola y única rueda: por ello no hay que intercambiar las ruedas en ningún caso sin reinicializar el sistema.

Se corre el riesgo de obtener una información errónea, lo que podría ocasionar graves consecuencias.

Según el vehículo, pueden estar compuestos:
- **del ABS (antibloqueo de ruedas);**
- **control dinámico de conducción ESC con control de subvirado y sistema antipatinado ASR;**
- **asistencia al frenado de emergencia con anticipación del frenado, según el vehículo;**
- **de la ayuda al arranque en cuesta.**

Estas funciones son ayudas suplementarias en caso de conducción crítica para adaptar el comportamiento del vehículo a la voluntad de conducción.

No obstante, las funciones no intervienen en el lugar del conductor. **No amplían los límites del vehículo y no deben incitar a ir más deprisa.** No pueden por tanto, en ningún caso, sustituir la vigilancia ni la responsabilidad del conductor durante las maniobras (el conductor debe estar siempre atento a los acontecimientos imprevistos que pueden darse durante la conducción).

ABS (antibloqueo de ruedas)

En una frenada intensiva, el ABS permite evitar el bloqueo de las ruedas y por lo tanto controlar la distancia hasta que se para el vehículo y conservar el control del mismo.
En estas condiciones, son posibles las maniobras para evitar un obstáculo contorneándolo y frenando al mismo tiempo. Además, este sistema permite optimizar las distancias de parada, sobre todo en suelo poco adherente (suelo mojado...).
Cada activación del dispositivo se manifiesta por un temblor del pedal de freno. El ABS no permite en ningún caso aumentar las prestaciones «físicas» ligadas a la adherencia de los neumáticos con respecto al suelo. Las reglas de prudencia deben ser **imperativamente** respetadas (distancias entre los vehículos...).

En caso de emergencia, se recomienda aplicar una **presión fuerte y continua** sobre el pedal del freno. No es necesario accionar el pedal en pisadas sucesivas (bombeo). El ABS modulará el esfuerzo aplicado en el sistema de frenado.

Anomalías de funcionamiento:

- y encendidos en el cuadro de instrumentos con los mensajes «Revisar el ABS», «Revisar sistema de frenado» y «Revisar el ESC» : elABS, elESC y la ayuda al frenado de emergencia están desactivados. **El frenado siempre está asegurado**;
- , , y STOP encendidos en el cuadro de instrumentos y acompañados del mensaje «Avería sistema de frenado»: **indica una anomalía de los dispositivos de frenado.**

En ambos casos consulte a un Representante de la marca.

El frenado está parcialmente asegurado. Ahora bien, **es peligroso frenar bruscamente** lo que le impone una parada imperativa e inmediata, compatible con las condiciones de circulación. Contacte con un Representante de la marca.

Control dinámico de la conducción ESC con control de subvirado y sistema antipatinado ASR

Control dinámico de la conducción ESC

Este sistema ayuda a conservar el control del vehículo en las situaciones «críticas» de conducción (evitación de un obstáculo, pérdida de adherencia en una curva…).

Principio de funcionamiento
Un captador en el volante permite conocer la trayectoria de conducción deseada por el conductor.

Otros captadores repartidos por el vehículo miden su trayectoria real.

El sistema compara los deseos del conductor con la trayectoria real del vehículo y corrige esta última, si es necesario, actuando en el frenado de algunas ruedas y / o en la potencia del motor; en caso de activación del sistema, el testigo parpadea en el cuadro de instrumentos.

Control de subvirado

Este sistema optimiza la acción del ESC en el caso de un fuerte subvirado (pérdida de adherencia del tren delantero).

Sistema antipatinado ASR

Este sistema ayuda a limitar el patinado de las ruedas motrices y a controlar el vehículo en las situaciones de arranque, de aceleración o de desaceleración.

Principio de funcionamiento
A través de los captadores de las ruedas, el sistema mide y compara, en cada instante, la velocidad de las ruedas motrices y detecta su embalamiento. Si una rueda tiende a patinar, el sistema la frena hasta que la motricidad vuelva a ser compatible con el nivel de adherencia bajo la rueda.

El sistema actúa también sobre el régimen del motor según la adherencia disponible bajo las ruedas, independientemente de la acción ejercida en el pedal del acelerador.

Anomalía de funcionamiento

Cuando el sistema detecta una anomalía de funcionamiento, el mensaje «Revisar el ESC» y el testigo aparecen en el cuadro de instrumentos.

En este caso, el ESC y el ASR están desactivados. Contacte con un Representante de la marca.

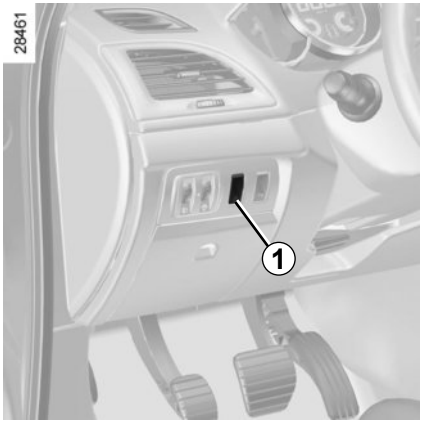

Inhibición de la función ASR

En ciertas situaciones (conducción sobre suelos muy blandos: nieve, barro... o conducción llevando ruedas con cadenas), el sistema puede reducir la potencia del motor para limitar el patinado. Si no se desea que se produzca este efecto, se puede desactivar la función pulsando el contactor ***1***.

El mensaje «Antipatinado desactivado» (ESC desactivado) aparece en el cuadro de instrumentos para avisarle.

El sistema antipatinado ASR aporta una seguridad suplementaria, por lo que se desaconseja circular con la función inhibida. Salga de esta situación en cuanto sea posible pulsando de nuevo el contactor ***1***.

Nota: la función se reactiva automáticamente al poner el contacto del vehículo o al rebasar la velocidad de 40 km/h aproximadamente.

Asistencia al frenado de emergencia

Se trata de un sistema complementario al ABS que ayuda a reducir las distancias de parada del vehículo.

Principio de funcionamiento

El sistema permite detectar una situación de frenado de urgencia. En este caso, la asistencia al frenado desarrolla instantáneamente su potencia máxima y puede activar la regulación del ABS.

La frenada ABS se mantiene mientras el pedal del freno está pisado.

Encendido de las luces de precaución

Según el vehículo, éstas pueden encenderse en caso de fuerte desaceleración.

Anomalía de funcionamiento

Cuando el sistema detecta una anomalía de funcionamiento, aparece el mensaje «Revisar sistema de frenado» en el cuadro de instrumentos, acompañado del testigo .

Consulte a un Representante de la marca.

Anticipación del frenado

Según el vehículo, cuando suelta rápidamente el pedal del acelerador, el sistema anticipa el frenado para disminuir las distancias de parada.

Casos particulares

En caso de utilizar el regulador de velocidad:

– si utiliza el pedal del acelerador, cuando suelte el pedal el sistema puede activarse;
– si no utiliza el pedal del acelerador, el sistema no se activará.

Ayuda al arranque en cuesta

Este dispositivo le ayuda al arrancar en cuesta (ascendente o descendente). Impide que el vehículo caiga hacia atrás o hacia delante interviniendo en el apriete automático de los frenos, cuando el conductor levanta el pie del pedal de freno para pisar el acelerador.

Funcionamiento del sistema

Funciona solo cuando la palanca de velocidades está en una posición distinta al punto muerto (posición distinta a **N** o **P** en las cajas de velocidades automáticas) y cuando el vehículo está completamente parado (con el freno pisado).

El sistema retiene el vehículo unos **2 segundos**. A continuación, los frenos se aflojan progresivamente (el vehículo circula en función del tipo de pendiente).

El sistema de ayuda al arranque en cuesta no siempre puede impedir que el vehículo retroceda o avance (pendientes muy marcadas, etc.).

En cualquier caso, el conductor puede pisar el pedal de freno e impedir de esta forma que el vehículo retroceda o avance.

La ayuda al arranque en cuesta no debe utilizarse en caso de parada prolongada: para ello utilice el pedal de freno.

Esta función no está ideada para inmovilizar permanentemente el vehículo.

Si es necesario, utilice el pedal de freno para detener el vehículo.

El conductor debe prestar especial atención sobre suelos deslizantes o poco adherentes y/o en pendiente.

Existe el riesgo de graves lesiones.

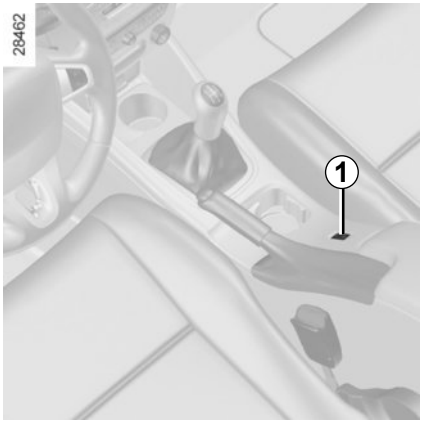

El limitador de velocidad es una función que le ayuda a no rebasar una velocidad de circulación que usted haya elegido, llamada **velocidad limitada**.

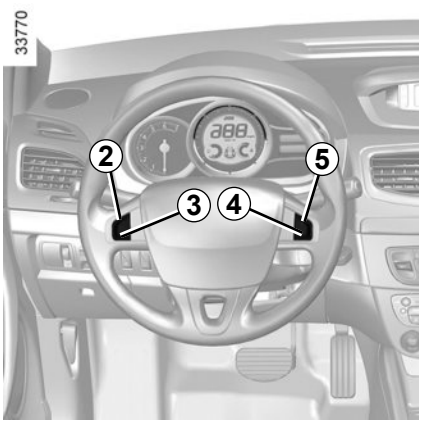

Mandos

1 Contactor general Marcha/Parada.

2 Activación, memorización y variación creciente de la velocidad limitada (+).

3 Variación decreciente de la velocidad limitada (-).

4 Puesta en stand-by de la función (con memorización de la velocidad limitada) (O).

5 Activación con recuperación de la velocidad limitada memorizada (R).

Puesta en servicio

Pulse el contactor ***1*** del lado . El testigo ***7*** se enciende en naranja y el mensaje «Limitador» aparece en el cuadro de instrumentos, acompañado de guiones en la zona ***6*** para indicar que la función limitador de velocidad está en servicio y en espera de que registre una velocidad de limitación.

Para registrar la velocidad de circulación, presione el interruptor ***2*** (+): La velocidad limitada aparece en la zona ***6***. La velocidad mínima registrada será de 30 km/h.

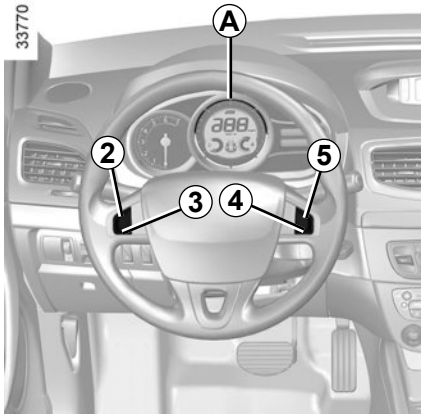

Conducción

Una vez memorizada una velocidad limitada, mientras ésta no se alcance, la conducción es similar a la de un vehículo no equipado con limitador de velocidad.

Desde el momento en que alcance la velocidad registrada, ninguna acción en el pedal del acelerador permitirá superar la velocidad programada salvo en caso necesario (véase el párrafo «Superación de la velocidad limitada»).

Variación de la velocidad limitada

Puede hacer variar la velocidad limitada actuando por presiones sucesivas en:

– El contactor ***2*** (+) para aumentar la velocidad;

– El contactor ***3*** (-) para disminuir la velocidad.

La función limitador de velocidad no actúa en ningún caso en el sistema de frenado.

Superación de la velocidad limitada

En cualquier momento se puede superar la velocidad limitada, para ello: pise **a fondo y con decisión** el pedal del acelerador (venciendo el «punto duro»).

Mientras dure el adelantamiento, la velocidad limitada parpadea en el cuadro de instrumentos y la zona ***A*** se ilumina en rojo.

A continuación, y en la medida de lo posible, suelte el pedal del acelerador: la función limitador de velocidad vuelve a actuar una vez alcanzada una velocidad inferior a la memorizada.

Imposibilidad para la función de mantener la velocidad limitada

En caso de descenso pronunciado, la velocidad limitada no puede ser mantenida por el sistema: la velocidad memorizada parpadea en el cuadro de instrumentos, acompañada del encendido en rojo de la zona ***A*** para informarle.

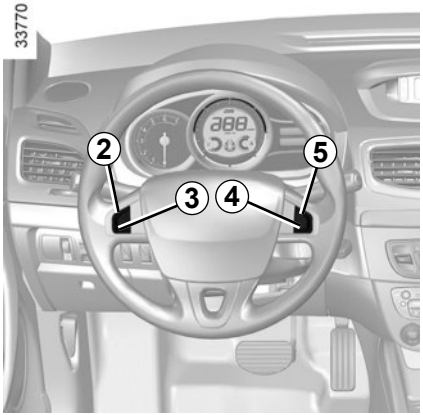

Puesta en espera de la función

La función limitador de velocidad quedará en stand-by cuando usted actúe en el contactor ***4*** (O). En este caso, la velocidad limitada queda memorizada, no se visualiza en la zona ***6*** y el mensaje «En memoria» acompañado de la velocidad memorizada aparece en la pantalla.

Recuperación de la velocidad limitada

Si una velocidad está memorizada, se puede recuperar pulsando el contactor ***5*** (R).

Cuando el limitador no está activo, una presión en el contactor ***2*** (+) reactiva la función sin tener en cuenta la velocidad memorizada: se tiene en cuenta la velocidad a la que circula el vehículo.

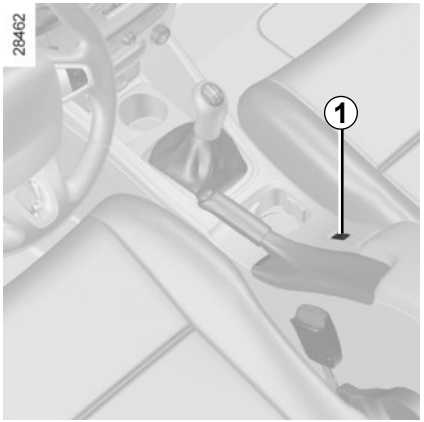

Cese de la función

La función limitador de velocidad queda interrumpida cuando actúa en el contactor ***1***, en este caso la velocidad limitada no queda memorizada. El apagado del testigo naranja ***7*** en el cuadro de instrumentos confirma el cese de la función.

REGULADOR-LIMITADOR DE VELOCIDAD: función regulador (1/4)

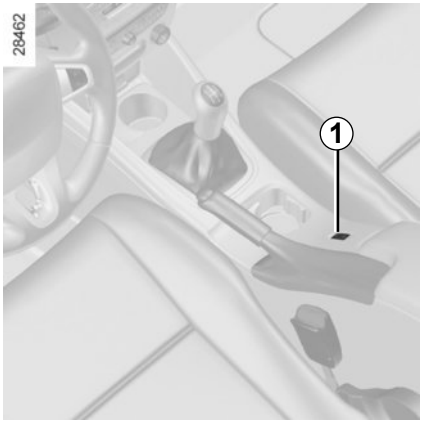

El regulador de velocidad es una función que le ayuda a mantener la velocidad de circulación en el valor constante que elija, denominada **velocidad de regulación**.

Esta velocidad de regulación es regulable de una forma continua, a partir de 30 km/h.

La función regulador de velocidad no actúa en ningún caso en el sistema de frenado.

Esta función es una ayuda complementaria a la conducción. No obstante, la función no interviene sustituyendo al conductor. No puede por tanto, en ningún caso, sustituir el respeto debido a las limitaciones de velocidad, ni a la vigilancia (manténgase alerta para poder frenar en cualquier circunstancia), ni la responsabilidad del conductor. El regulador de velocidad no debe utilizarse cuando la circulación es densa, en carretera sinuosa o pavimento deslizante (hielo, aquaplanning, gravillonado) ni cuando las condiciones meteorológicas son desfavorables (niebla, lluvia, viento lateral…).

Riesgo de accidente.

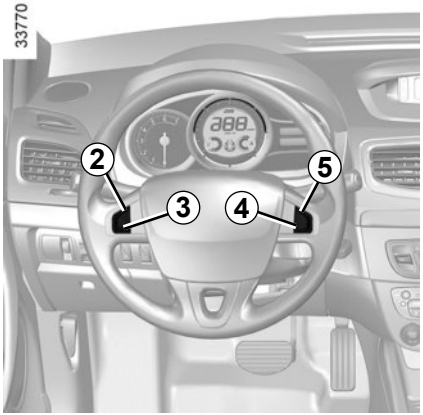

Mandos

1. Contactor general Marcha/Parada.
2. Activación, memorización y variación creciente de la velocidad de regulación (+).
3. Variación decreciente de la velocidad de regulación (-).
4. Puesta en stand-by de la función (con memorización de la velocidad de regulación) (O).
5. Activación con recuperación de la velocidad de regulación memorizada (R).

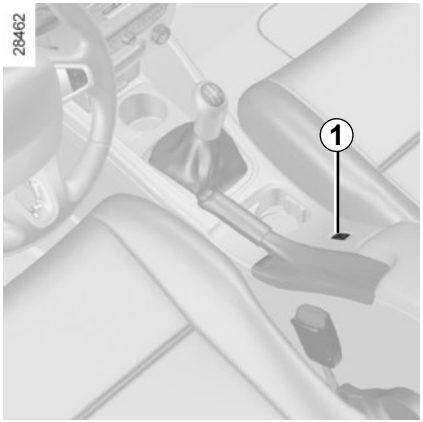

Puesta en servicio

Presione el contactor ***1*** del lado ⚙.

El testigo ***7*** se enciende en verde y el mensaje «Regulador» aparece en el cuadro de instrumentos acompañado de guiones en la zona ***6*** para indicar que la función regulador está en marcha y en espera de que se registre una velocidad de regulación.

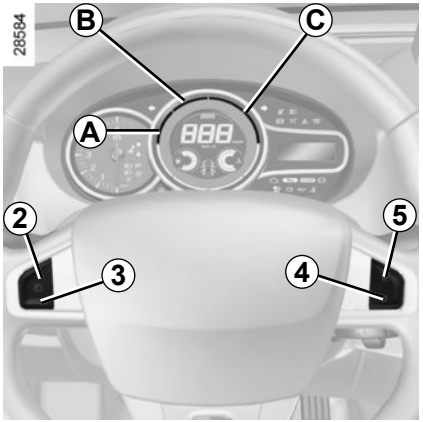

Regulación de la velocidad

A una velocidad estabilizada (superior a unos 30 km/h), presione el interruptor ***2*** (+): la función se activa y la velocidad queda memorizada. La velocidad de regulación aparece entonces en la zona ***6***.

La regulación se confirma con el encendido de la zona ***A*** en verde además del testigo ***7***. La zona ***B*** se enciende también en verde para indicar que se alcanza la velocidad de regulación.

Conducción

Cuando una velocidad de regulación es memorizada y la regulación está activada, puede usted levantar el pie del pedal del acelerador.

Atención, se aconseja sin embargo mantener los pies cerca de los pedales para estar preparado para intervenir en caso de urgencia.

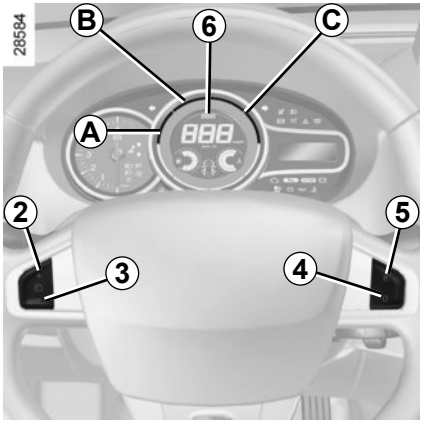

Variación de la velocidad de regulación

Puede variar la velocidad de regulación actuando por presiones sucesivas en:

– el contactor ***2*** (+) para aumentar la velocidad,

– el contactor ***3*** (-) para disminuir la velocidad.

La función regulador de velocidad no actúa en ningún caso en el sistema de frenado.

Superación de la velocidad de regulación

En todo momento, se puede superar la velocidad de regulación pisando el pedal del acelerador. Mientras se está sobrepasando la velocidad, la velocidad de regulación parpadea en el cuadro de instrumentos acompañada del encendido en rojo de la zona ***C***.

A continuación, suelte el pedal del acelerador: después de unos segundos, el vehículo retoma automáticamente la velocidad de regulación inicial.

Imposibilidad para la función de mantener la velocidad de regulación

En caso de descenso pronunciado, la velocidad de regulación no puede ser mantenida por el sistema: la velocidad memorizada parpadea en el cuadro de instrumentos, acompañada del encendido en rojo de la zona ***C*** para informarle.

Activación de la función

La función queda interrumpida cuando actúa en:

– el contactor ***4*** (O);

– el pedal del freno;

– el pedal del embrague o el paso a posición neutra para los vehículos con caja de velocidades automática.

En los tres casos, la velocidad de regulación permanece memorizada, no se visualiza en la zona ***6*** y el mensaje «En memoria », acompañado de la velocidad memorizada, aparece en el cuadro de instrumentos.

La puesta en espera se confirma por el apagado de las zonas ***A***, ***B*** y ***C***.

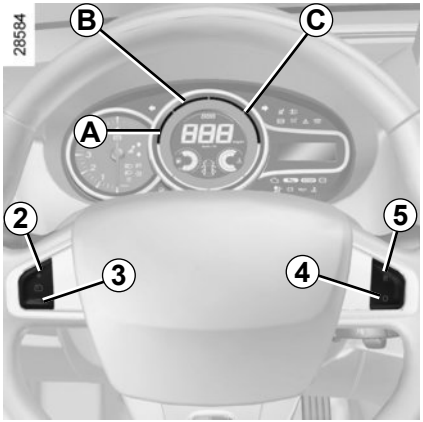

Recuperación de la velocidad de regulación
Si una velocidad está memorizada, se puede recuperar, tras haberse asegurado de que las condiciones de circulación son adecuadas (tráfico, estado de la calzada, condiciones meteorológicas…).
Presione el contactor ***5*** (R) si la velocidad del vehículo es superior a 30 km/h.

Al recuperar la velocidad memorizada la zona ***A*** se enciende para confirmar la regulación. La zona ***B*** se enciende en cuanto se alcanza la velocidad de regulación.

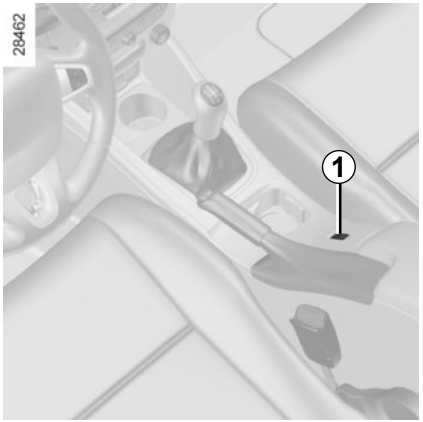

Nota: si la velocidad anteriormente guardada es mucho más elevada que la velocidad actual, el vehículo acelerará con fuerza hasta alcanzar este umbral.

Cuando la función regulador está activa, una presión en el contactor ***2*** (+) reactiva la función regulador sin tener en cuenta la velocidad memorizada: se tiene en cuenta la velocidad a la que circula el vehículo.

Cese de la función

La función regulador de velocidad queda interrumpida cuando usted actúa en el contactor ***1***, en este caso la velocidad no queda memorizada. El apagado del testigo verde ***7*** y de las zonas ***A***, ***B*** y ***C*** en el cuadro de instrumentos confirma el cese de la función.

La interrupción o el cese de la función regulador de velocidad no provoca una disminución rápida de la velocidad: hay que frenar pisando el pedal del freno.

Principio de funcionamiento

Unos detectores de ultrasonidos, implantados (según el vehículo) en el paragolpes trasero y/o delantero del vehículo, «miden» la distancia entre el vehículo y un obstáculo.

Esta medida se traduce en unas señales acústicas cuya frecuencia aumenta con la aproximación al obstáculo, hasta convertirse en un sonido continuo cuando el obstáculo se encuentra a unos 30 centímetros del vehículo.

Nota: compruebe que los detectores de ultrasonidos no queden ocultos (suciedad, barro, nieve, gotas de agua, etc.).

Nota: según el vehículo, la pantalla ***A*** permite visualizar el entorno del vehículo como complemento de los pitidos.

Ayuda al aparcamiento delantero

(según el vehículo)

Funcionamiento

El sistema de ayuda al aparcamiento sólo se activa cuando el vehículo circula a una velocidad inferior a 7 km/h aproximadamente.

Se detecta la mayoría de los objetos que se encuentren a menos de 100 centímetros aproximadamente delante del vehículo y se escucha un pitido.

Según el vehículo, la pantalla ***A*** se enciende.

Esta función es una ayuda suplementaria que indica, mediante señales sonoras, la distancia entre el vehículo y un obstáculo al dar marcha atrás.

No puede por tanto, en ningún caso, sustituir la vigilancia ni la responsabilidad del conductor durante las maniobras de marcha atrás.

El conductor debe estar siempre atento a los acontecimientos imprevistos que pueden darse durante la conducción: vigile siempre, por tanto, que no haya obstáculos móviles (tales como un niño, un animal, un cochecito de niños, bicicleta…) o un obstáculo demasiado pequeño o demasiado fino (piedra de tamaño mediano, estaca muy fina…) durante la maniobra.

Ayuda al aparcamiento trasero

Funcionamiento

Al introducir la marcha atrás, se detecta la mayoría de los objetos que se encuentren a menos de 1,20 metros aproximadamente detrás del vehículo y se escucha un pitido.

En caso de que se presente un obstáculo tanto en la parte delantera como en la parte trasera del vehículo, únicamente se tendrá en cuenta el más cercano y se escuchará el bip correspondiente. Si se detecta un obstáculo al mismo tiempo en la parte delantera y en la parte trasera, en una zona de detección inferior a 30 centímetros, sonarán bips delanteros y traseros alternativamente.

Activación/desactivación automática de la ayuda al aparcamiento delantero y trasero

El sistema se desactiva:

– cuando el freno de aparcamiento asistido está activado;

– cuando la velocidad del vehículo es superior a 7 km/h aproximadamente;

– cuando el vehículo está parado más de tres segundos aproximadamente y se detecta un obstáculo a aproximadamente más de 30 cm al lado del vehículo;

– cuando esté en punto muerto o en las posiciones **N** y **P** con una caja de velocidades automática.

En caso de que choque el bastidor del vehículo al realizar maniobras (ejemplo: contacto con un bolardo, un bordillo sobreelevado u otro mobiliario urbano) puede dañar el vehículo (ejemplo: deformación de un eje).

Para evitar los riesgos de accidente, haga que un Representante de la marca controle su vehículo.

Ajuste del volumen sonoro de la ayuda al aparcamiento

Desde el menú de personalización de los ajustes del vehículo (consulte el apartado «menú de personalización de los ajustes del vehículo» en el capítulo 1), seleccione la línea «Ayuda aparcamiento: volumen» para ajustar el volumen de la ayuda al aparcamiento y confirme pulsando una de las teclas ***1*** o ***2***.

Ajuste del volumen sonoro de la ayuda al aparcamiento

Según el vehículo, puede ajustar algunos parámetros desde la pantalla táctil ***A***. Consulte el manual del equipamiento para obtener información más detallada.

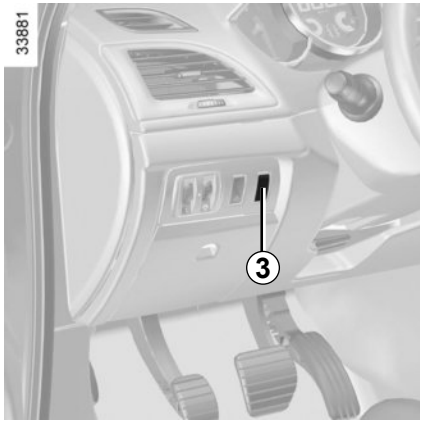

Desactivación puntual del sistema

(Según el vehículo)

Presione el interruptor ***3*** para desactivar el sistema. el piloto del interruptor se ilumina y el mensaje «Ayuda al aparc. desactivada» aparece en el cuadro de instrumentos. Vuelva a pulsar el contactor para reactivar el sistema.

El sistema se reactiva automáticamente cada vez que se apaga el motor.

Desactivación prolongada del sistema

Puede desactivar por separado la ayuda al aparcamiento delantero o trasero de forma prolongada.
En el menú de personalización de los ajustes del vehículo (consulte el apartado «Menú de personalización del vehículo» en el capítulo 1), elija la línea «Ayuda al aparca- miento delantero» o «Ayuda al aparca- miento trasero» y, a continuación, active o desactive el sistema:

☐ función desactivada;

☑ función activada.

Anomalía de funcionamiento

Cuando el sistema detecte una anomalía de funcionamiento, sonará un bip durante aproximadamente 5 segundos para avisarle. Consulte a un Representante de la marca.

Con el vehículo circulando a una velocidad inferior a 7 km/h aproximadamente, algunas fuentes de ruido (moto, camión, martillo neumático…) pueden activar los pitidos.

CÁMARA DE MARCHA ATRÁS (1/2)

Funcionamiento

Al meter la marcha atrás, la cámara ***1***, situada cerca de las luces de la matrícula, transmite una vista del entorno trasero del vehículo en la pantalla multimedia ***2*** acompañada de una o dos líneas auxiliares ***3*** y ***4*** (móvil y fija).

Este sistema se utiliza en principio en base a las líneas auxiliares (móviles para la trayectoria y fijas para la distancia). Cuando se alcanza la zona roja, guíese por la representación del parachoques para detenerse con precisión.

Líneas auxiliares móviles *3*

Aparecen en azul en la pantalla ***2***. Indican la trayectoria del vehículo basada en la posición del volante.

Líneas auxiliares fijas 4

Las líneas auxiliares fijas tienen varios colores ***A***, ***B*** y ***C*** que indican la distancia que hay detrás del vehículo:

– ***A*** (rojo) a aproximadamente 30 centímetros del vehículo;
– ***B*** (amarillo) a aproximadamente 70 centímetros del vehículo;
– ***C*** (verde) a aproximadamente 150 centímetros del vehículo.

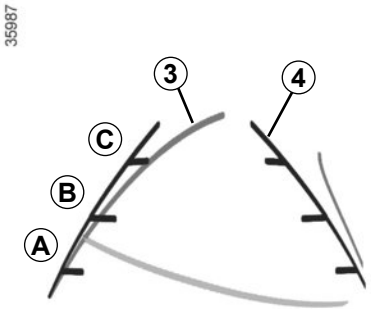

Estas líneas auxiliares permanecen fijas e indican la trayectoria del vehículo si las ruedas están alineadas con el vehículo.

Particularidad

Compruebe que la cámara no quede oculta (suciedad, barro, nieve, etc.).

Activación y desactivación de la cámara de marcha atrás

En la pantalla multimedia ***2***, seleccione «Menú», «Configuración», «Asistencia de aparcamiento» y, a continuación, «Configuración de la visualización de la cámara trasera». Active o desactive la cámara de marcha atrás y confirme su elección seleccionando «Hecho».

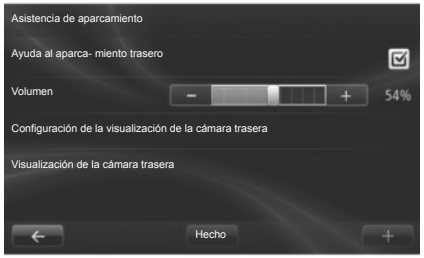

También puede ajustar los parámetros de la imagen de la cámara (luminosidad, contraste, etc.).

La pantalla representa una imagen invertida.

Las líneas auxiliares son una representación proyectada sobre un suelo plano, esta información se debe ignorar cuando se superpone a un objeto vertical o colocado en el suelo.

Los objetos que aparecen en el borde de la pantalla pueden aparecer deformados.

En caso de luminosidad excesiva (nieve, vehículo al sol…), la visión de la cámara puede verse alterada.

Cuando el maletero está abierto o mal cerrado, aparece el mensaje «Maletero abierto» y desaparece la pantalla de la cámara.

Esta función es una ayuda adicional. No puede por tanto, en ningún caso, sustituir la vigilancia ni la responsabilidad del conductor.
El conductor debe estar siempre atento a los acontecimientos imprevistos que pueden darse durante la conducción: vigile por ello que no haya obstáculos móviles (tales como un niño, un animal, un cochecito de niños, una bicicleta…) o un obstáculo demasiado pequeño o demasiado fino (piedra de tamaño mediano, estaca muy fina…) durante la maniobra.

Palanca de selección *1*

La pantalla ***3*** situada en el cuadro de instrumentos le informa del modo y de la marcha metida.

***4*: P:** aparcamiento

***5*: R:** marcha atrás

***6* :N:** neutro (punto muerto)

***7*: D:** modo automático

***8*:** modo manual

***9* :** zona de visualización del modo o de la marcha metida en modo manual

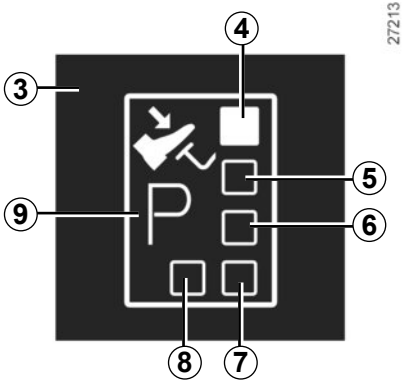

Puesta en marcha

Con la palanca de selección ***1*** en la posición **P**, ponga el contacto.

Para abandonar la posición **P**, es imperativo pisar el pedal de freno antes de presionar el botón de desbloqueo ***2***.

Con el freno pisado (el testigo en la pantalla ***3*** se apaga), abandone la posición **P**.

El paso de la palanca a la posición D o R debe hacerse exclusivamente con el vehículo parado, con el freno pisado y sin acelerar.

Conducción en modo automático

Ponga la palanca en posición **D**. En la mayoría de las condiciones de circulación, no necesitará mover más la palanca: las velocidades cambiarán solas, en el momento preciso y al régimen del motor convenido, ya que el «automatismo» tiene en cuenta la carga del vehículo, el perfil de la carretera y el estilo de conducción elegido.

Conducción económica

En carretera, deje siempre la palanca en posición **D**, si se pisa ligeramente el pedal del acelerador, las marchas cambiarán automáticamente a un régimen del motor más bajo.

Aceleraciones y adelantamientos

Pise a fondo y con decisión el pedal del acelerador (hasta vencer el punto duro del pedal).

Ello permitirá, dependiendo de las posibilidades del motor, la reducción de la caja automática a la marcha óptima.

Conducción en modo manual

Con la palanca de selección en la posición **D**, lleve la palanca hacia la izquierda. Impulsiones sucesivas en la palanca permiten cambiar de velocidad manualmente:

– para pasar a una marcha inferior, dé unas impulsiones hacia atrás.

– para pasar a una marcha superior, dé unas impulsiones hacia adelante.

La relación de la velocidad metida aparece en el cuadro de instrumentos.
Con el fin de optimizar el consumo de carburante, un testigo situado en el cuadro de instrumentos le indicará el mejor momento para introducir una marcha superior (**+**) o inferior (**–**).

Casos particulares

En algunos casos de conducción (p. ej.: protección del motor, activado del control dinámico de conducción: ESC…) el propio «automatismo» puede imponer la marcha.

Igualmente, para evitar «falsas maniobras», el cambio de marcha puede ser rechazado por «el automatismo»: en este caso la visualización de la relación parpadea unos segundos para avisarle.

Situaciones excepcionales

– **Si el perfil de la carretera y su sinuosidad** no le permiten mantenerse en modo automático (ej.: en montaña), le aconsejamos pasar al modo manual.
Se trata de evitar los cambios sucesivos de marcha requeridos por el «automatismo» en subidas, y obtener un freno motor en caso de descensos prolongados.

– **Con tiempo muy frío,** para evitar que el motor se cale, espere unos instantes antes de abandonar la posición **P** o **N** y poner la palanca en **D** o **R**.

Con tiempo muy frío, el sistema puede impedir el paso de las marchas en modo manual el tiempo necesario para que la caja de velocidades alcance la temperatura correcta.

Estacionamiento del vehículo

Una vez inmovilizado el vehículo, manteniendo el freno pisado, sitúe la palanca en posición **P**: la caja se queda en punto muerto y las ruedas motrices son bloqueadas mecánicamente por la transmisión.

Ponga el freno de mano o, según el vehículo, asegúrese de que el freno de aparcamiento asistido está activado.

En caso de choque con el bastidor del vehículo (ejemplo: contacto con un bolardo, un bordillo sobreelevado u otro mobiliario urbano) puede dañar el vehículo (ejemplo: deformación de un eje…).

Para evitar los riesgos de accidente, haga que un Representante de la marca controle su vehículo.

Anomalía de funcionamiento

– **circulando**, si aparece el mensaje «Revisar la caja de cambios» en el cuadro de instrumentos, indica que se ha producido un fallo.

  Consulte lo antes posible a un Representante de la marca.

– **circulando**, si aparece el mensaje «Alta temperat. en caja cambios» en el cuadro de instrumentos, deténgase para dejar que se refrigere la caja de velocidades.

  Consulte lo antes posible a un Representante de la marca.

– **Avería de un vehículo con caja automática,** consulte el párrafo «Remolcado» en el capítulo 5.

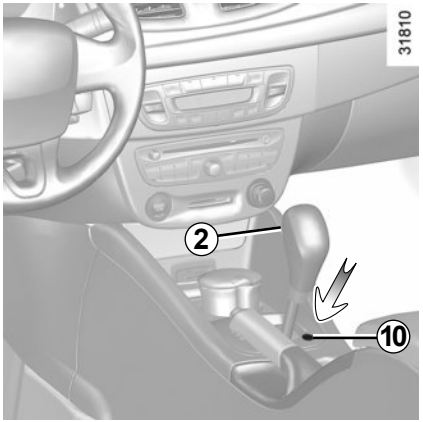

Durante la puesta en marcha, si la palanca se queda bloqueada en **P** si se pisa a la vez el pedal de freno y el botón de desbloqueo ***2***, hay la posibilidad de liberar manualmente la palanca. Para ello, presione el botón pasando un objeto por el orificio ***10*** y presione simultáneamente el botón de desbloqueo ***2*** situado en la palanca.

Capítulo 3: Su confort

Aireadores 3.2
Aire acondicionado manual 3.4
Climatización automática. 3.6
Aire acondicionado: información y consejos de utilización 3.11
Elevalunas eléctricos, techo solar eléctrico. 3.12
Elevalunas manuales / Iluminación interior 3.15
Quitasol / estores quitasol 3.17
Portaobjetos, distribución del habitáculo 3.18
Toma de accesorios. 3.22
Cenicero/encendedor 3.22
Banqueta trasera 3.23
Maletero. 3.24
Bandeja trasera 3.25
Transporte de objetos en el maletero / remolcado (enganche de remolque) 3.26
Barras de techo 3.27
Equipamientos multimedia 3.28

AIREADORES: salidas de aire (1/2)

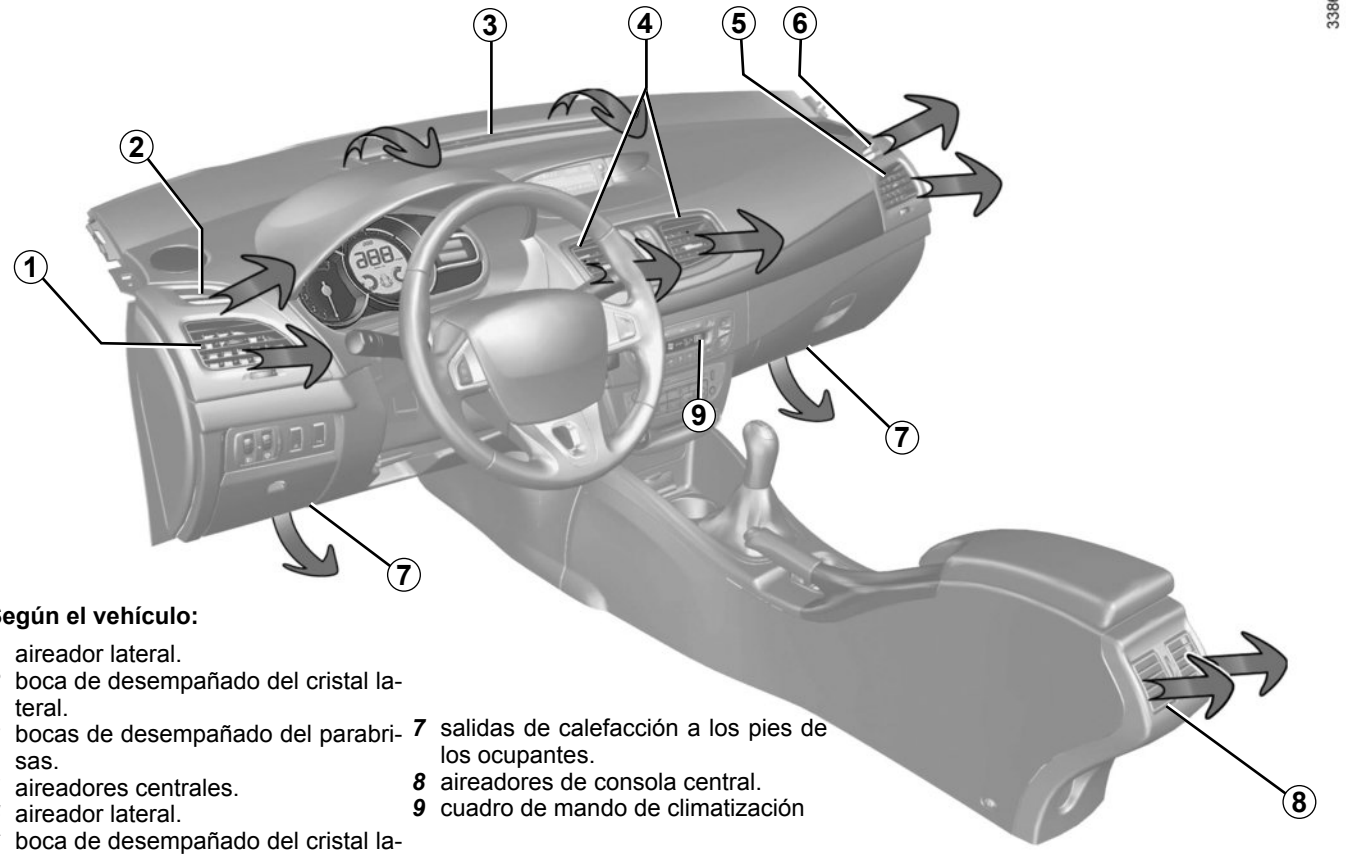

Según el vehículo:

1 aireador lateral.
2 boca de desempañado del cristal lateral.
3 bocas de desempañado del parabrisas.
4 aireadores centrales.
5 aireador lateral.
6 boca de desempañado del cristal lateral.
7 salidas de calefacción a los pies de los ocupantes.
8 aireadores de consola central.
9 cuadro de mando de climatización

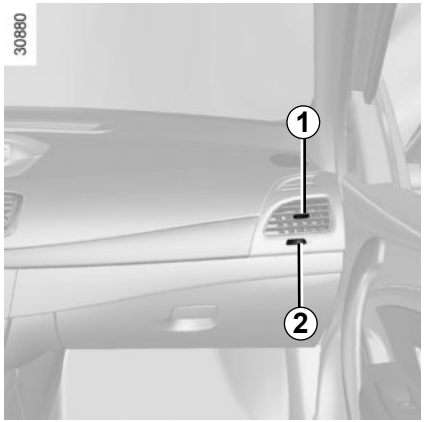

Orientación

Derecha / izquierda: oriente los cursores ***1*** hacia la derecha o hacia la izquierda.

Arriba / abajo: baje o levante los cursores ***1***.

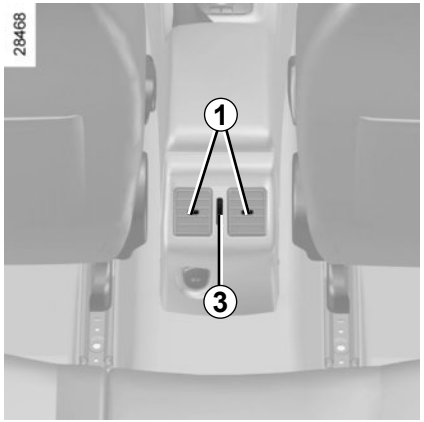

Caudal

Gire la moleta ***2*** (venciendo el punto duro).

Hacia la derecha: apertura máxima.

Hacia la izquierda: cierre.

Gire la moleta ***3*** (venciendo el punto duro).

Hacia arriba: apertura máxima.

Hacia abajo: cierre.

Para eliminar los malos olores en su vehículo, utilice únicamente sistemas diseñados para ello. Consulte a un Representante de la marca

No introduzca nada en el circuito de ventilación del vehículo (en caso de mal olor por ejemplo...).

Existe un riesgo de deterioro o de incendio.

AIRE ACONDICIONADO MANUAL (1/2)

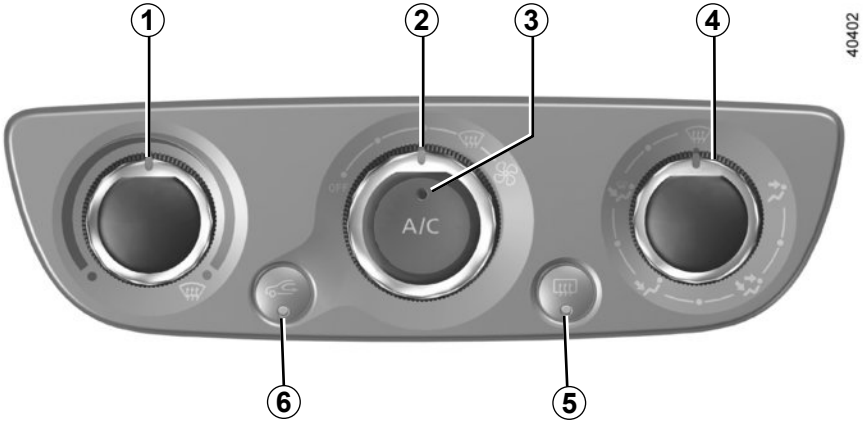

Los mandos

1 Reglaje de la temperatura del aire

2 Reglaje de la velocidad de ventilación

3 Aire acondicionado.

4 Reparto del aire en el habitáculo.

5 Deshielo/desempañado de la luneta y, según el vehículo, de los retrovisores.

6 Reciclaje del aire.

Puesta en marcha o parada del aire acondicionado

La tecla ***3*** permite poner en marcha (testigo encendido) o detener (testigo apagado) el funcionamiento del aire acondicionado.

La utilización del aire acondicionado permite:

– rebajar la temperatura en el interior del habitáculo;

– eliminar el vaho rápidamente.

Reparto del aire en el habitáculo

Hay cinco posibilidades de reparto de aire. Gire el mando ***4*** para elegir su reparto.

El caudal de aire es dirigido hacia las bocas de desempañado del parabrisas y las bocas de desempañado de los cristales laterales delanteros.

El caudal de aire se reparte entre todos los aireadores, las bocas de desempañado de los cristales laterales delanteros, las bocas de desempañado del parabrisas y los pies de los ocupantes.

El caudal de aire es dirigido principalmente hacia los pies de los ocupantes.

El caudal de aire es dirigido hacia los aireadores del salpicadero y hacia los pies de los ocupantes.

El caudal de aire es dirigido hacia los aireadores del salpicadero.

AIRE ACONDICIONADO MANUAL (2/2)

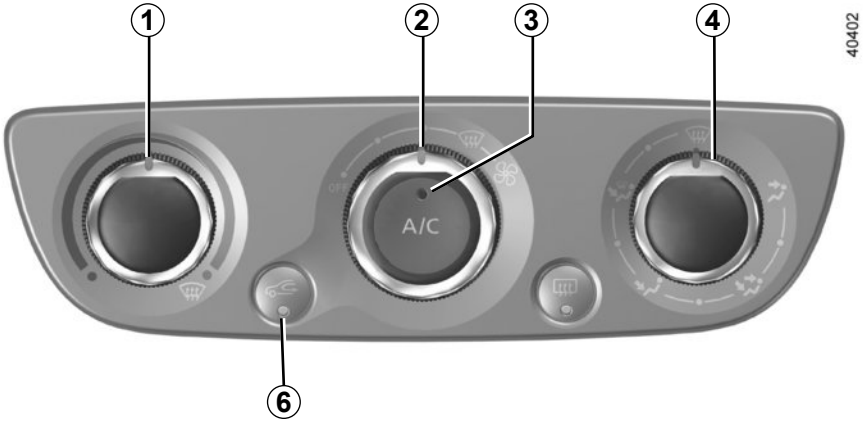

Activado del reciclaje del aire

Pulse la tecla ***6***: el testigo integrado se enciende.

En estas condiciones, el aire se toma del habitáculo y se recicla sin admisión de aire exterior.

El reciclaje de aire permite:

– aislarle del ambiente exterior (circulación en zonas contaminadas…);
– refrigerar rápidamente la temperatura del habitáculo.

Reglaje de la velocidad de ventilación

Gire el mando ***2*** en el sentido de las agujas del reloj para aumentar el caudal de aire en el habitáculo.

La ventilación en el habitáculo del vehículo es denominada de «aire soplado».

Es el ventilador quien determina el caudal de entrada de aire, teniendo la velocidad del vehículo muy poca influencia sobre dicho caudal.

Posición «OFF»:

El sistema está parado: la velocidad de ventilación del aire en el habitáculo es nula (con el vehículo parado). Sin embargo, puede sentir un caudal débil de aire mientras el vehículo circula.

Selección aconsejada de desempañado:

Gire los mandos ***1***, ***2*** y ***4*** en la posición .

Esta selección permite un deshielo y un desempañado rápido del parabrisas y de los cristales laterales delanteros.

La utilización prolongada del reciclaje del aire puede provocar la formación de vaho en los cristales laterales y el parabrisas y producir molestias debidas a un aire no renovado en el habitáculo.

Por ello, se aconseja volver al funcionamiento normal (aire exterior) presionando de nuevo el botón ***6*** cuando el reciclaje del aire ya no sea necesario.

La utilización del deshielo impide el activado del reciclaje del aire para evitar que se produzca vaho en el parabrisas y provoca la puesta en marcha del aire acondicionado y el encendido del testigo ***3*** integrado.

Los mandos

1 y ***6*** Temperatura del aire.

2, ***3*** y ***4*** Programas automáticos.

5 Reparto del aire en el habitáculo.

7 Parada del sistema.

8 Aire acondicionado.

9 Deshielo / desempañado de la luneta trasera y, según el vehículo, de los retrovisores.

10 Función «ver claro».

11 Reciclaje del aire.

12 Velocidad de ventilación.

13 Visualizador.

Modo automático

La climatización automática es un sistema que garantiza (exceptuando los casos de utilización extrema) el confort ambiental del habitáculo y el mantenimiento de un buen nivel de visibilidad a la vez que se optimiza el consumo. El sistema actúa en la velocidad de ventilación, el reparto de aire, el reciclaje de aire, la puesta en marcha o la parada del acondicionador de aire y la temperatura del aire. Este modo se compone de tres programas a elegir:

AUTO: optimización del alcance del nivel de confort elegido en función de las condiciones exteriores. Pulse la tecla ***3***.

SOFT: suaviza el alcance del nivel de confort deseado. A continuación, el nivel de confort se mantiene de manera más suave y silenciosa. Pulse la tecla ***2***.

FAST: acentúa la acción del sistema para alcanzar rápidamente el nivel de confort deseado. Utilice este programa cuando transporte pasajeros traseros. Pulse la tecla ***4***.

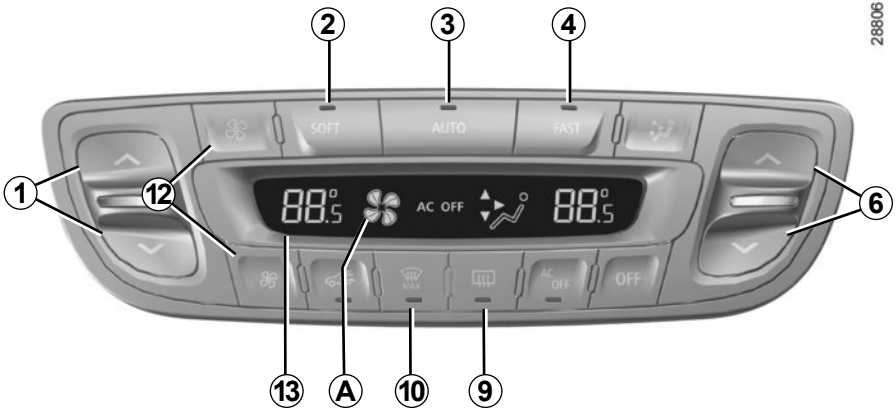

Modificación de la velocidad de ventilación

En modo automático, el sistema controla la velocidad de ventilación más apropiada para alcanzar y mantener el confort.

Puede siempre ajustar la velocidad de ventilación presionando las teclas ***12*** para aumentar o disminuir la velocidad de ventilación.

En este caso, la velocidad de ventilación, que ya no está gestionada por el automatismo, aparece en la zona ***A*** de la pantalla ***13***.

Reglaje de la temperatura

Actúe en una de las teclas ***1*** o ***6*** para aumentar o disminuir la temperatura del lado izquierdo ***1*** o del lado derecho ***6***. Una presión de más de 2 segundos en la tecla ***3*** regula la temperatura en el lado del pasajero en función de la temperatura en el lado del conductor.

Particularidad: los reglajes extremos permiten al sistema producir un máximo de frío o de calor (visualización de «LO» y «HI» en la pantalla ***13***).

Función «ver claro»

Pulse la tecla ***10***, el testigo integrado se enciende.

Esta función permite un deshielo y un desempañado rápido del parabrisas y de la luneta, de los cristales laterales delanteros y de los retrovisores exteriores (según el vehículo). Impone la puesta en marcha automática del acondicionador de aire y del deshielo de la luneta.

Pulse la tecla ***9*** para parar el funcionamiento de la luneta térmica, el testigo integrado se apaga.

Puede modificar la velocidad de ventilación: pulse la tecla ***12***.

Para salir de esta función, puede pulsar:

– de nuevo la tecla ***10***,

– una de las teclas ***2***, ***3*** o ***4***.

Algunas teclas disponen de un testigo de funcionamiento que indica el estado de la función.

28806

Puesta en marcha o parada del aire acondicionado

En modo automático, el sistema controla la puesta en marcha o la parada del aire acondicionado en función de las condiciones climatológicas exteriores.

Pulse la tecla ***8*** para forzar la parada del aire acondicionado el testigo integrado se enciende y «AC OFF» aparece en la pantalla ***13***.

Los valores de la temperatura visualizados señalan un nivel de confort.

Al arrancar el vehículo, el hecho de aumentar o disminuir el valor visualizado no permite en ningún caso alcanzar más rápido el nivel de confort. El sistema siempre optimiza el descenso o la subida de temperatura (la ventilación no se activa instantáneamente en la velocidad máxima: aumenta progresivamente) esto puede durar desde unos segundos hasta varios minutos.

En general y salvo impedimento particular, los aireadores del salpicadero deben permanecer constantemente abiertos.

Utilice preferentemente el modo automático seleccionando uno de los programas automáticos AUTO, SOFT o FAST.

En modo automático (testigo de la tecla ***3*** encendido), todas las funciones de la climatización están controladas por el sistema.

Puede modificar la opción del sistema, en este caso, el testigo de la tecla ***3*** se apaga y la función modificada, que ya no está gestionada por el sistema, se visualiza en la pantalla ***13***.

Para volver al modo automático, pulse uno de los programas **AUTO**, **SOFT** o **FAST.**

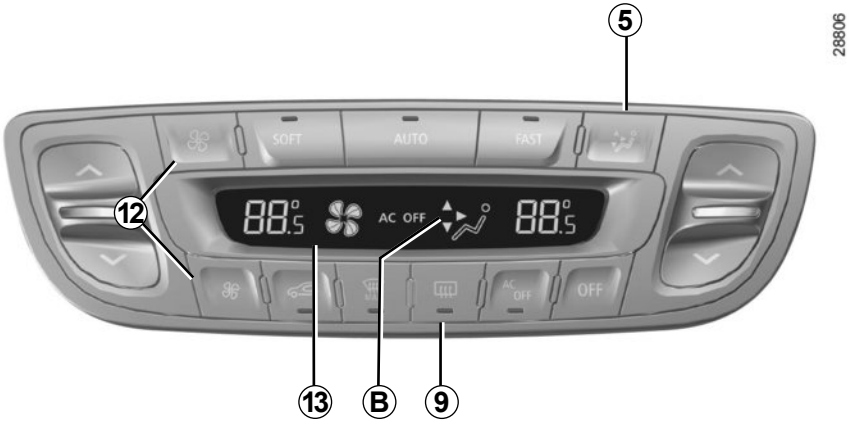

Deshielo-desempañado de la luneta trasera

Pulse la tecla ***9***, el testigo integrado se enciende. Esta función permite un desempañado rápido de la luneta y de los retrovisores térmicos (para los vehículos que se encuentren equipados).

Para salir de esta función, pulse de nuevo la tecla ***9***. En su defecto, el desempañado se para automáticamente.

Modificación del reparto del aire en el habitáculo

Hay cinco posibilidades de reparto de aire. Presione el contactor ***5*** para verlas. Las flechas situadas en la zona ***B*** de la pantalla ***13*** se combinan para informarle del reparto elegido:

El caudal de aire es dirigido hacia las bocas de desempañado del parabrisas y las bocas de desempañado de los cristales laterales delanteros.

El caudal de aire se reparte entre todos los aireadores, las bocas de desempañado de los cristales laterales delanteros, las bocas de desempañado del parabrisas y los pies de los ocupantes.

El caudal de aire es dirigido principalmente hacia los pies de los ocupantes.

El caudal de aire es dirigido hacia los aireadores del salpicadero y hacia los pies de los ocupantes.

El caudal de aire es dirigido hacia los aireadores del salpicadero.

En este caso, el reparto del aire en el habitáculo, que ya no está gestionado por el automatismo, aparece en la pantalla.

Reciclaje

Esta función es gestionada automáticamente, pero puede también activarla manualmente.

Nota

– durante el reciclaje, el aire se toma del habitáculo y se recicla sin admisión de aire exterior;
– el reciclaje de aire permite aislarle del ambiente exterior (circulación en zonas contaminadas…);
– refrigerar rápidamente la temperatura del habitáculo.

El desempañado/deshielo permanece en todos los casos prioritario sobre el reciclaje del aire.

Utilización manual

Pulsando la tecla ***11*** permite forzar el reciclaje del aire, **en este caso, el testigo integrado se enciende**.

La utilización prolongada de esta posición puede ocasionar olores debidos a la falta de renovación del aire, así como un empañado de los cristales.

Por lo tanto, se aconseja volver al modo automático pulsando de nuevo la tecla ***11*** cuando el reciclaje del aire ya no sea necesario.

Parada del sistema

Pulse la tecla ***7*** para detener el sistema, en este caso «OFF» aparece en la pantalla ***13***. Para arrancar pulse uno de los contactores ***2***, ***3*** o ***4***.

Consejos de utilización

En algunos casos, (aire acondicionado parado, reciclaje de aire activado, velocidad de ventilación nula o débil...) se puede constatar la aparición de vaho en los cristales y el parabrisas del vehículo.

En caso de vaho, utilice la función **«ver claro»** para eliminarlo y después utilice preferentemente el aire acondicionado en modo automático para evitar que se forme. Si el vaho persiste, utilice el programe **FAST**.

Observación

Presencia de agua debajo del vehículo. Tras una utilización prolongada del aire acondicionado, es normal constatar la presencia de agua procedente de la condensación debajo del vehículo.

Consumo

Es normal que se aprecie un aumento del consumo de carburante (sobre todo en tráfico urbano) durante la utilización del acondicionador de aire.

Para los vehículos equipados con un acondicionador de aire sin modo automático, detenga el sistema cuando ya no lo necesite.

Consejos para minimizar el consumo y por lo tanto ayudar a preservar el medio ambiente:

Circule con los aireadores abiertos y con los cristales cerrados.

Si el vehículo permanece estacionado cuando hace mucho calor o a pleno sol, piense en ventilar durante unos minutos para eliminar el aire caliente antes de arrancar.

Conservación

Consulte el manual de mantenimiento del vehículo para conocer las periodicidades de control.

Anomalías de funcionamiento

En general, en caso de anomalía de funcionamiento, consulte a un Representante de la marca.

– **Escasa eficacia en lo que respecta al deshielo, desempañado o aire acondicionado.** Esto puede deberse a la suciedad del cartucho del filtro del habitáculo.

– **No hay producción de aire frío.** Verifique el buen posicionamiento de los mandos y el correcto estado de los fusibles. Si no, detenga el sistema.

No abra el circuito de fluido frigorígeno. Es peligroso para los ojos y para la piel.

ELEVALUNAS ELÉCTRICOS, TECHO SOLAR ELÉCTRICO (1/3)

Estos sistemas funcionan con el contacto puesto o con el contacto cortado hasta la apertura de una puerta delantera (limitado a unos 3 minutos).

Seguridad de los ocupantes de las plazas traseras
El conductor puede inhibir el funcionamiento de los elevalunas y, según el vehículo, de las puertas traseras pulsando el contactor ***4***. El encendido del testigo integrado en el contactor confirma la condenación.

Responsabilidad del conductor
No abandone nunca su vehículo, con la llave o con la tarjeta RENAULT en su interior y dejando dentro del vehículo a un niño (o un animal), aunque sea por un momento. De hecho, éste podría correr peligro o poner en peligro a otras personas arrancando el motor, accionando los equipamientos como por ejemplo los elevalunas o incluso bloquear las puertas. En caso de que una parte del cuerpo quede atrapada, invierta inmediatamente el recorrido del cristal pulsando el contactor concernido.
Existe el riesgo de graves lesiones.

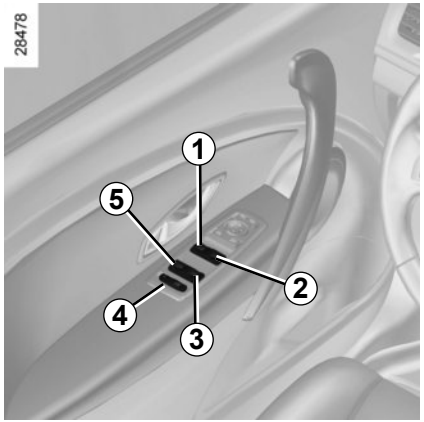

Elevalunas eléctricos

Pulse o tire del contactor de un cristal para bajarlo o subirlo hasta la altura deseada: los cristales traseros no descienden completamente.

Modo impulsional
Este modo se añade al funcionamiento de los elevalunas eléctricos, descritos anteriormente. Según el vehículo, están presentes en los cristales delanteros y traseros.
Pulse o tire a fondo y brevemente del contactor de un cristal: el cristal se sube o se baja completamente. Una acción sobre el contactor detiene el funcionamiento del cristal.

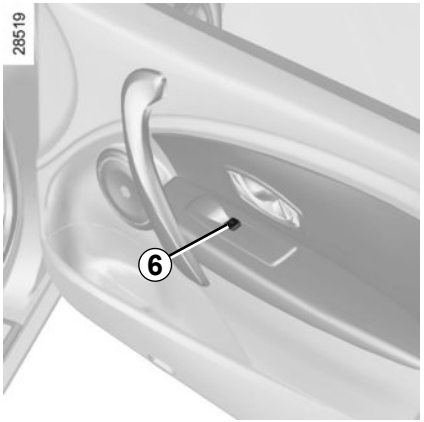

En la plaza del conductor actúe en el contactor:
- ***1*** para el lado del conductor;
- ***2*** para el lado del pasajero delantero;
- ***3*** y ***5*** para los pasajeros traseros.

Desde las plazas de los pasajeros, actúe en el contactor ***6***.

Editorial
cuando un cristal encuentra una resistencia al final del recorrido (ej.: dedos, etc.) se detiene y vuelve a bajar unos centímetros.

Evite colocar un objeto apoyado en un cristal entreabierto: se pueden dañar los elevalunas.

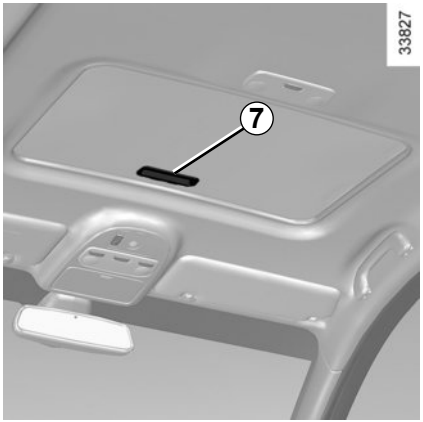

Cortina

– **para abrir:** empuje la empuñadura ***7*** hacia arriba y acompáñela hasta el enrollador;

– **para cerrar:** tire de la empuñadura ***7*** hasta encajarla en el cerrojo.

Posición entreabierta del techo solar

Para entreabrir: abra el estor del techo solar y pulse el botón ***8*** (lado ***B***), el techo solar se entreabre.

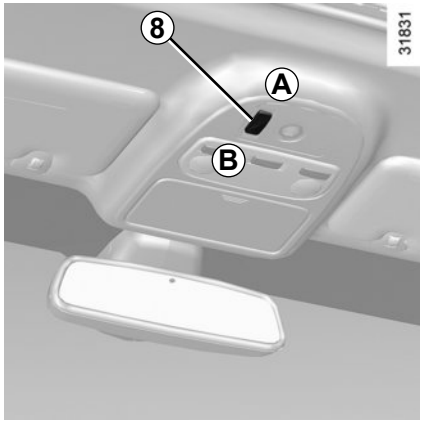

Cierre desde la posición entreabierta: pulse brevemente el botón ***8*** (lado ***A***).

Apertura/Cierre del techo solar

Apertura: abra el estor del techo solar y pulse el botón ***8*** (lado ***A***).
Pulse el botón ***8*** para detener el movimiento del techo solar.

Cierre: presione brevemente el botón ***8*** (lado ***B***).

Particularidad

Su vehículo está equipado con un limitador de esfuerzo: cuando el cristal del techo encuentra una resistencia al final del recorrido (ej.: dedos de una persona…) se detiene y retrocede unos centímetros.

Responsabilidad del conductor

No abandone nunca su vehículo, con la llave o con la tarjeta RENAULT en su interior y dejando dentro del vehículo a un niño (o un animal), aunque sea por un momento.

De hecho, éste podría correr peligro o poner en peligro a otras personas arrancando el motor, accionando los equipamientos como por ejemplo el techo solar o incluso bloquear las puertas.

En caso de que una parte del cuerpo quede atrapada, invierta inmediatamente el recorrido pulsando el contactor ***8***.

Existe el riesgo de graves lesiones.

Cierre a distancia de los cristales

(para los vehículos equipados con elevalunas eléctricos impulsionales en todos los cristales).

Al bloquear las puertas desde el exterior, **si ejerce dos impulsiones consecutivas en el botón de bloqueo de la tarjeta RENAULT, o de la puerta del conductor** en modo manos libres, todos los cristales se cierran automáticamente. Se recomienda accionar el sistema sólo si el usuario ve perfectamente el vehículo y comprueba que no hay nadie en el interior...

Nota: el cierre de las puertas mediante la tarjeta RENAULT desactiva el modo manos libres.

El cierre de los cristales puede ocasionar heridas graves.

Para los vehículos que se encuentren equipados, esta maniobra activará la supercondenación.

Asegúrese de que nadie permanece en el interior del vehículo.

Anomalías de funcionamiento

Elevalunas eléctricos

En caso de que el cierre del cristal no funcione, el sistema bascula al modo no impulsional: tire tantas veces como sea necesario del contactor concernido hasta el cierre completo del cristal (el cristal sube paso a paso), mantenga pulsado el contactor (siempre en el lado cierre) durante tres segundos y después baje y suba completamente el cristal para reinicializar el sistema.
Si es necesario, consulte al Representante de la marca.

Techo solar eléctrico

Consulte a un Representante de la marca.

Atención, durante esta manipulación, la función limitador de esfuerzo del techo solar está desactivada. Consulte lo antes posible a su Representante de la marca.

Precauciones de utilización

- **compruebe** que el techo solar está bien cerrado cuando deje aparcado el vehículo;
- **limpie** cada tres meses la junta de estanquidad con productos seleccionados por nuestros servicios técnicos;
- **no abra** el techo solar inmediatamente después de pasar bajo la lluvia o de haber lavado su vehículo.
- **Vehículo con barras de techo**

  En general, cuando el techo está cargado, se desaconseja manipular el techo solar.

  Antes de manipular el techo solar, compruebe los objetos y/o accesorios (portabicicletas, cofre de techo...) montados en las barras de techo: deben estar bien colocados y amarrados, y su volumen no debe impedir el buen funcionamiento del techo solar.

  Consulte al Representante de la marca, para conocer las adaptaciones posibles.

Elevalunas manuales

Gire la manivela ***1***.

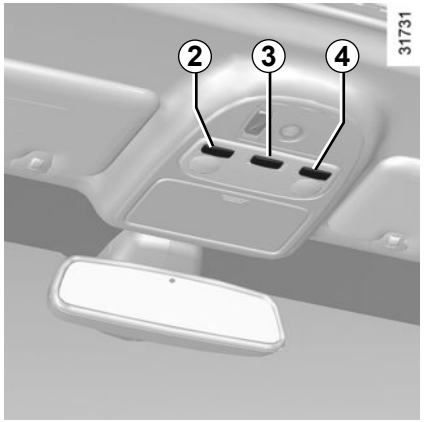

Plafones

Bascule el interruptor ***3***, se obtiene según la posición:

– una iluminación permanente;

– una iluminación controlada por la apertura de una de las puertas. Se apaga cuando las puertas concernidas estén correctamente cerradas y tras una temporización;

– un apagado inmediato.

Focos de lectura

(según el vehículo)

Bascule los interruptores ***2*** o ***4***.

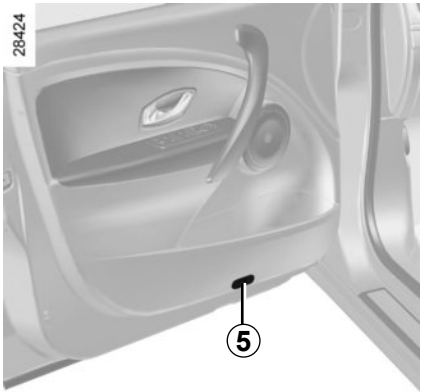

Luces de las puertas delanteras

(Según el vehículo)

El iluminador ***5*** se enciende al abrir la puerta.

El desbloqueo y la apertura de las puertas o del maletero implican la iluminación temporizada de los plafones y de los iluminadores del suelo.

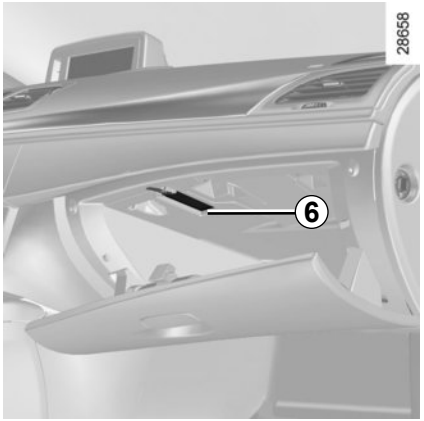

Iluminador de la guantera

Según el vehículo, el iluminador ***6*** se enciende al abrir la portezuela.

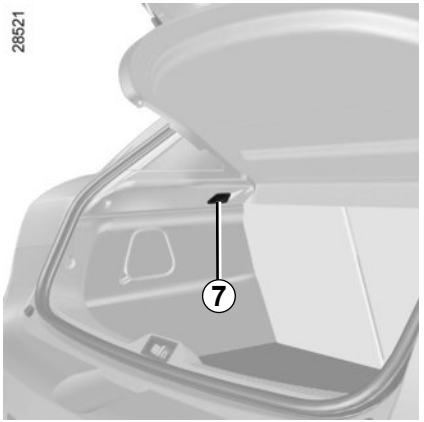

Iluminador del maletero

El iluminador ***7***, según el vehículo, se enciende al abrir el maletero.

QUITASOL, ESTORES QUITASOL

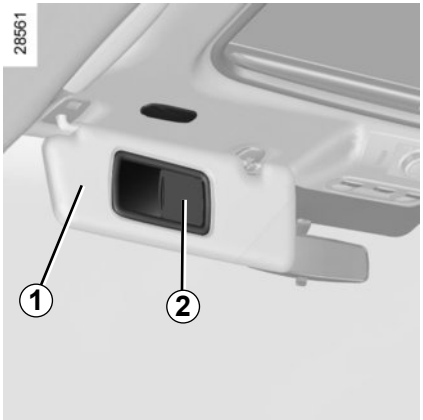

Quitasol

Baje el quitasol ***1*** en el parabrisas o suéltelo y gírelo en el cristal lateral.

Espejos de cortesía

Deslice la tapa ***2***, según el vehículo, el espejo se ilumina.

Cortina quitasol lateral

Tire de los estores quitasol hacia arriba y fíjelos con el gancho ***3*** (asegúrese de que quedan bien sujetos).

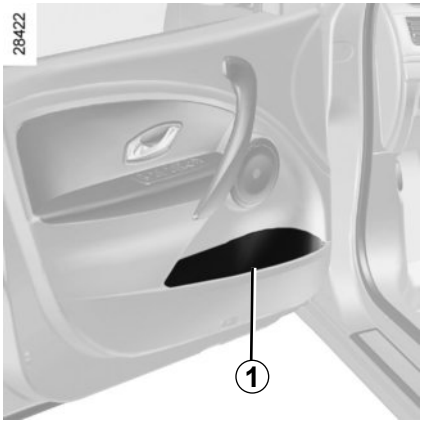

Guardaobjetos de puertas *1*

Compruebe que no haya ningún objeto duro, pesado o puntiagudo en los portaobjetos «abiertos», de tal forma que no pueda ser proyectado contra los ocupantes, en una curva, en caso de frenada brusca o de choque.

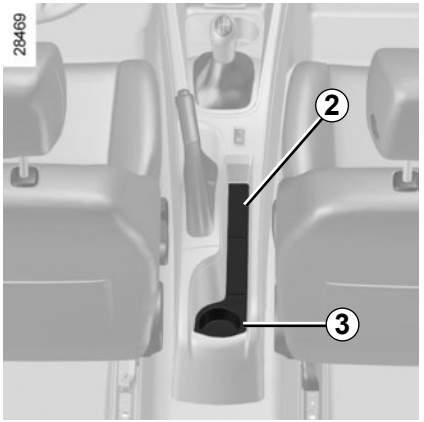

Portaobjetos en consola central *2*

Portabotellines *3*

Al tomar una curva, al acelerar o frenar, tenga cuidado de que el líquido contenido en el recipiente depositado en el portabotellines no se desborde.

Riesgo de quemaduras si el líquido está caliente y/o de derrame.

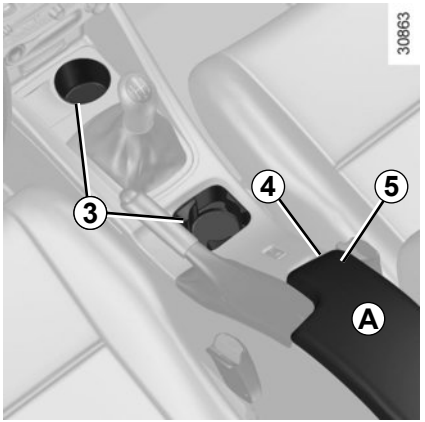

Apoyacodos central delantero *A*

Presione el botón ***4*** y levante la tapa ***5***.

No debe dejarse ningún objeto por el suelo (plaza delantera del conductor): en caso de frenazo brusco, los objetos pueden deslizarse bajo los pedales e impedir su utilización.

Portaobjetos en el quitasol *6*

Se pueden dejar en él los tickets de autopista, tarjetas…

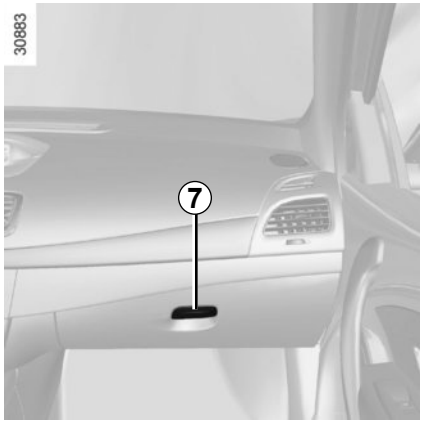

Guardaobjetos del pasajero

Para abrirlo, tire de la paleta ***7***.

Este guardaobjetos puede contener documentos de formato A4, una botella grande de agua...

Compruebe que no haya ningún objeto duro, pesado o puntiagudo en los portaobjetos «abiertos», de tal forma que no pueda ser proyectado contra los ocupantes, en una curva, en caso de frenada brusca o de choque.

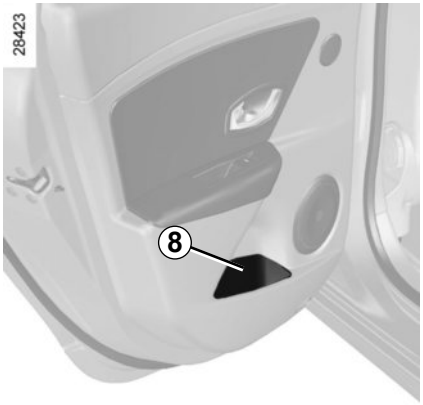

Guardaobjetos de puertas *8*

Portaobjetos en el apoyacodos trasero

(Según el vehículo)

Baje el apoyabrazos ***9***.

Al tomar una curva, al acelerar o frenar, tenga cuidado de que el líquido contenido en el recipiente depositado en el portabotellines no se desborde.

Riesgo de quemaduras si el líquido está caliente y/o de derrame.

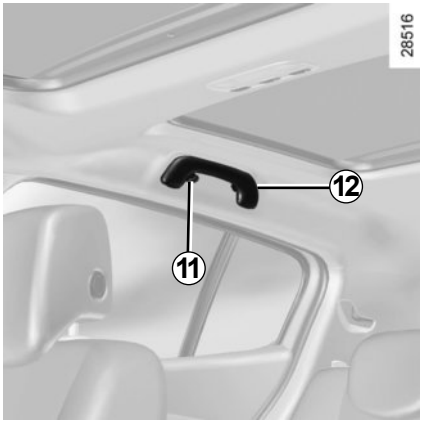

Ganchos portatrajes *11*

Empuñadura de sujeción *12*

Sirve para sujetarse mientras se circula.

No la utilice para subir a bordo del vehículo o para bajarse de él.

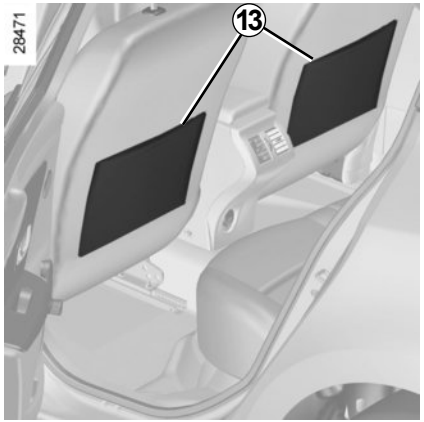

Bolsas portaobjetos en los asientos delanteros *13*

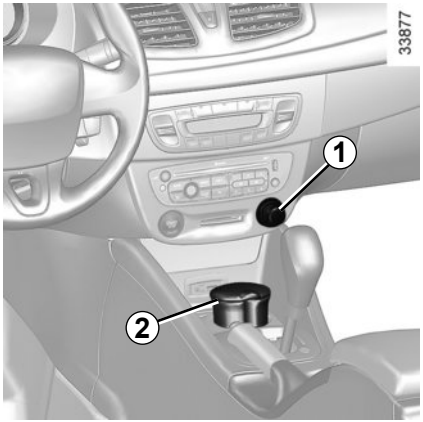

Encendedor

Con el contacto puesto, presione a fondo el encendedor ***1***, una vez que está incandescente vuelve a su sitio con un pequeño clic. Sáquelo. Una vez utilizado, vuelva a colocarlo sin empujar a fondo.

Cenicero

Para abrir el cenicero, levante la tapa ***2***. Para vaciarlo, tire del conjunto, el cenicero saldrá de su alojamiento.

Si su vehículo no está equipado de encendedor ni de cenicero, los puede conseguir en un Representante de la marca.

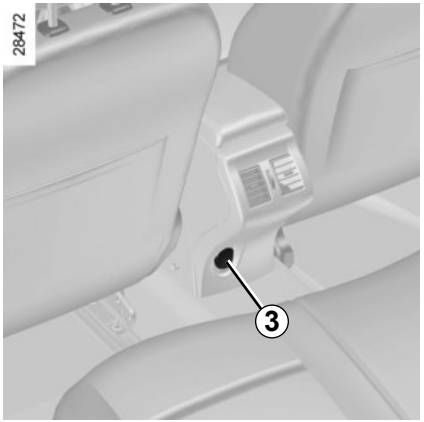

Tomas de accesorios

Puede utilizar el emplazamiento del encendedor ***1*** o la toma ***3*** (según el vehículo). Se han previsto para conectar en ella accesorios cuya potencia no debe superar los 120 Vatios (tensión: 12 V) y que han sido homologados por nuestros servicios técnicos.

Conecte sólo accesorios que tengan una potencia máxima de 120 Vatios.

Hay riesgo de incendio.

BANQUETA TRASERA

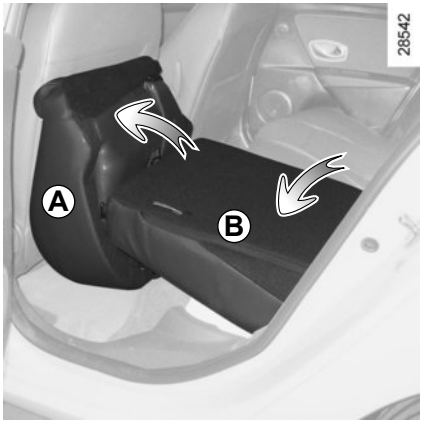

Según el vehículo, la banqueta y el respaldo pueden abatirse para permitir el transporte de objetos voluminosos.

Para abatir el asiento

Bascule la banqueta ***A*** contra los asientos delanteros.

Para abatir el respaldo

Tras haber abatido la banqueta, retire los apoyacabezas traseros (consulte el párrafo «apoyacabezas trasero» en el capítulo 1), presione el botón ***1*** y baje el respaldo o los respaldos ***B***.

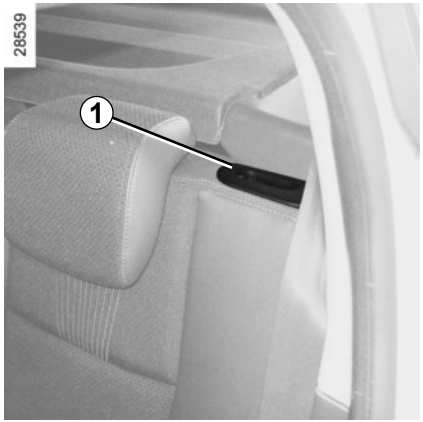

En todos los casos, baje los apoyacabezas traseros (consulte el párrafo «apoyacabezas trasero» en el capítulo 1).

Por razones de seguridad, efectúe estos reglajes con el vehículo parado.

Al manipular la banqueta trasera, compruebe que los anclajes de la banqueta estén limpios y despejados (no debe haber gravilla, paños o cualquier otro elemento que pudiera impedir el correcto bloqueo de la banqueta).

Al colocar el respaldo, asegúrese de que el respaldo queda bien bloqueado.

En caso de utilizar fundas para asientos, compruebe que no estorban para encajar el respaldo.

Preste atención para que los cinturones queden bien colocados.

Vuelva a colocar los apoyacabezas.

Apertura

Pulse el botón ***1*** o ***2*** y levante la puerta del maletero.

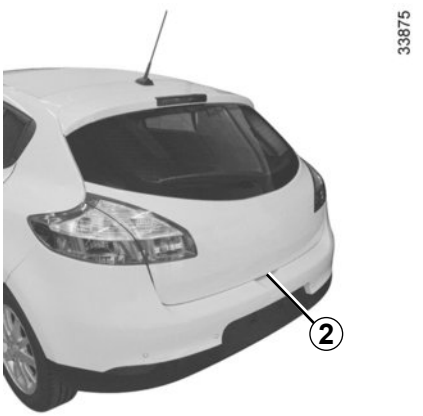

Cierre

Baje la puerta del maletero ayudándose, según el vehículo, en primer lugar de la empuñadura interior ***4***.

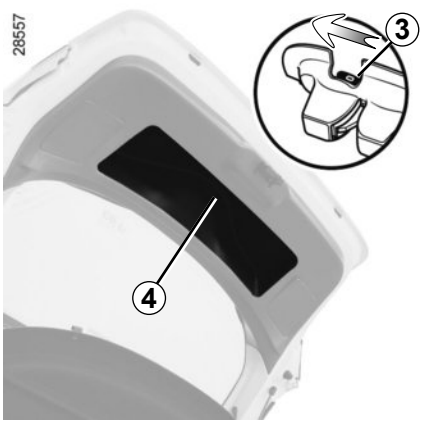

Apertura manual desde el interior

En caso de imposibilidad para desbloquear el maletero, se puede hacer manualmente desde el interior.

– acceda al maletero basculando el o los respaldos de la banqueta trasera,

– inserte un bolígrafo, u objeto similar, en la cavidad ***3*** y deslice el conjunto como se indica en el dibujo,

– empuje la puerta del maletero para abrirla.

BANDEJA TRASERA

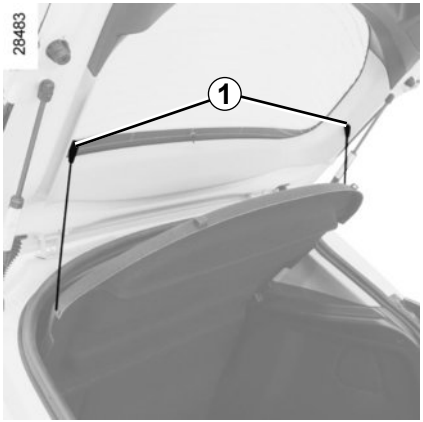

Versión cinco puertas

Extracción

Suelte los dos cordones ***1*** (lado puerta del maletero).

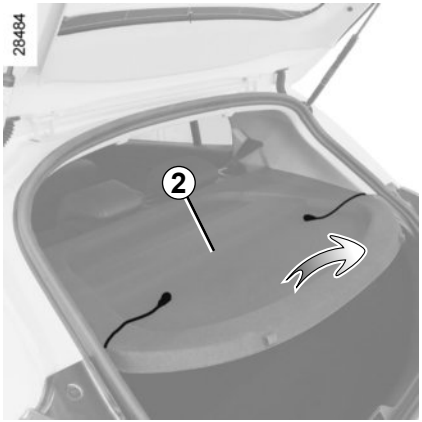

Levante ligeramente la bandeja ***2*** y tire de ella hacia usted.

Para montarla, proceda en sentido inverso a la extracción.

Versión cuatro puertas

No coloque objetos, sobre todo objetos pesados o duros, encima de la bandeja ***2*** ó ***3***. En caso de frenazo brusco o de accidente pueden poner en peligro a los ocupantes del vehículo.

TRANSPORTE DE OBJETOS EN EL MALETERO/REMOLCADO (enganche de remolque)

Coloque siempre los objetos transportados de tal forma que su zona más voluminosa esté apoyada contra el respaldo de la banqueta trasera, como ocurre con las cargas habituales, o contra los respaldos de los asientos delanteros cuando los respaldos de la banqueta trasera están abatidos (ejemplo ***A***).

Si debe poner objetos con el respaldo abatido, es imperativo retirar los apoyacabezas antes de abatir el respaldo de tal forma que el respaldo quede situado lo más pegado posible contra la banqueta.

Coloque siempre los objetos más pesados directamente sobre el piso. Utilice, si el vehículo está equipado de ellos, los puntos de amarre situados en el piso del maletero. La carga debe colocarse de tal forma que no pueda proyectarse ningún objeto sobre los ocupantes en caso de frenazo brusco. Abroche los cinturones de seguridad de las plazas traseras, incluso si no hubiera ocupantes.

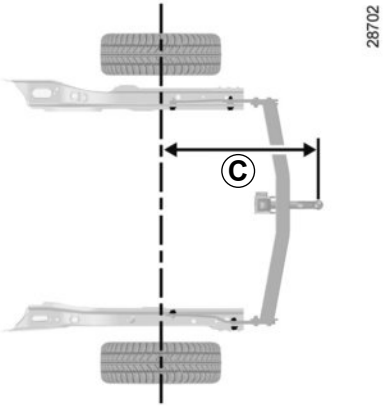

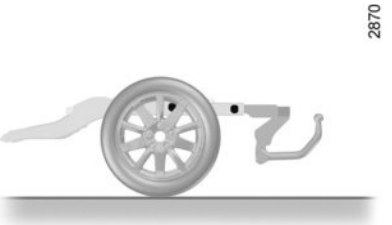

Versión cuatro puertas ***C*** **= 1.085 mm**
Versión cinco puertas ***C*** **= 867 mm**

Carga admitida sobre la bola de enganche, peso máximo remolque con freno y sin freno de inercia: consulte el capítulo 6, párrafo «Pesos».

BARRAS DE TECHO: acceso a los puntos de fijación

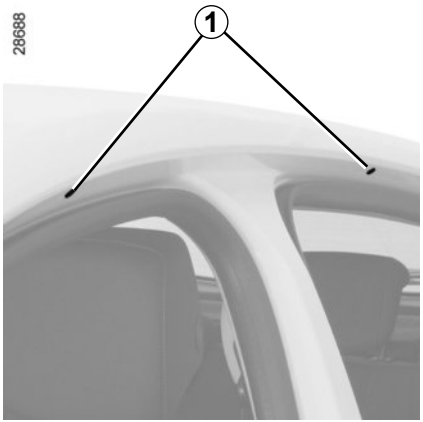

Abra las puertas, para acceder a los insertos de fijación ***1***.

Cuando las barras de techo originales homologadas por nuestros servicios técnicos se suministran con tornillos, sólo se deben utilizar dichos tornillos para fijar las barras de techo en el vehículo.

Para elegir el equipamiento adecuado para su vehículo, le aconsejamos consulte a su Representante de la marca.

Para el montaje de las barras y las condiciones de utilización, consulte el manual de montaje del equipo.

Se aconseja guardar este manual con el resto de documentos del vehículo.

Carga admitida en la baca del techo: consulte el párrafo «Pesos» en el capítulo 6.

EQUIPAMIENTO MULTIMEDIA

La presencia y el emplazamiento de estos equipamientos dependen del equipamiento multimedia del vehículo.

1 Radio;
2 Visualizador;
3 Mando bajo volante;
4 Micro.

Mando integrado teléfono manos libres

Para los vehículos que se encuentren equipados, utilice el micro ***4*** y el mando bajo el volante ***3***.

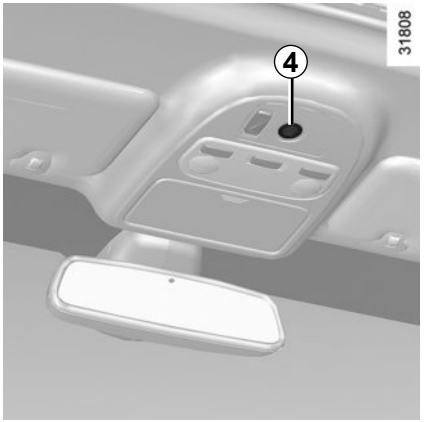

Para el funcionamiento de estos equipamientos: consulte el manual del equipamiento que se recomienda conservar junto con el resto de documentos de a bordo.

Utilización del teléfono

Les recordamos la necesidad de respetar la legislación en vigor relativa a la utilización de este tipo de aparatos.

Capítulo 4: Conservación

Capó del motor 4.2
Nivel de aceite del motor: 4.4
información general 4.4
añadido, llenado 4.6
Cambio de aceite del motor 4.7
Niveles: 4.8
líquido de refrigeración del motor 4.8
líquido de frenos 4.9
depósito del lavacristales / lavafaros 4.10
Filtros 4.10
Presión de inflado de los neumáticos 4.11
Batería 4.12
Mantenimiento de la carrocería 4.13
Mantenimiento de los tapizados interiores 4.15

Para abrirlo, tire de la manecilla ***1***, situada en el lado izquierdo del salpicadero.

Desbloqueo de seguridad del capot

Para desbloquear, levante la lengüeta ***2***.

Al realizar intervenciones cerca del motor, tener en cuenta que este puede estar caliente. Además, el motoventilador puede ponerse en marcha en cualquier momento.

Riesgo de lesiones.

Apertura del capot

Levante el capot, saque la muleta ***4*** de su fijación ***5*** y, para su seguridad, colóquela **imperativamente** en el emplazamiento ***3*** del capot.

Si ha sufrido un choque, aunque sea leve, contra la calandra o el capot, diríjase a un Representante de la marca lo antes posible para que revise el sistema de desbloqueo del capot.

Cierre del capot

Compruebe que no se ha olvidado nada en el compartimiento del motor.

Para cerrar el capot, coloque la muleta ***4*** en la fijación ***5***, agarre el capot por el centro y colóquelo a unos 30 cm respecto a la posición de cerrado, a continuación suéltelo. Se bloqueará por sí mismo por efecto de su peso.

Tras una intervención en el compartimiento del motor, asegúrese de que no se haya dejado nada olvidado (paño, herramientas, etc.).

Estos objetos podrían dañar el motor o provocar un incendio.

Asegúrese de que el capot queda bien bloqueado.

Compruebe que nada estorbe el sistema de bloqueo (gravilla, trapo…).

Para abrirlo, tire de la manecilla ***1***, situada en el lado izquierdo del salpicadero.

Desbloqueo de seguridad del capot

Para desbloquear, levante la lengüeta ***2***.

Al realizar intervenciones cerca del motor, tener en cuenta que este puede estar caliente. Además, el motoventilador puede ponerse en marcha en cualquier momento.

Riesgo de lesiones.

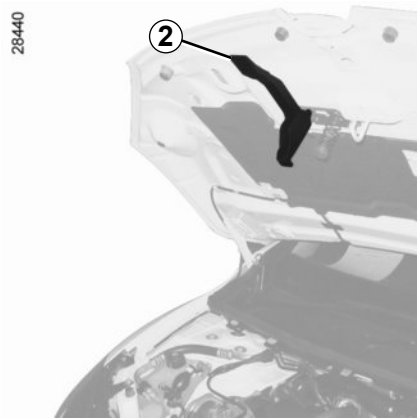

Apertura del capot

Levante el capot y acompáñelo, quedará sujeto por un gato hidráulico.

Asegúrese de que el capot queda bien bloqueado.

Compruebe que nada estorbe el sistema de bloqueo (gravilla, trapo…).

Evite apoyarse en el capot del motor: hay riesgo de que el capot se cierre involuntariamente.

Cierre del capot

Compruebe que no se ha olvidado nada en el compartimiento del motor.

Para cerrar el capot, agarre el capot por el centro y sitúelo a 30 cm de distancia de la posición de cerrado; finalmente suéltelo. Se bloqueará por sí mismo por efecto de su peso.

Tras una intervención en el compartimiento del motor, asegúrese de que no se haya dejado nada olvidado (paño, herramientas, etc.).

Estos objetos podrían dañar el motor o provocar un incendio.

Si ha sufrido un choque, aunque sea leve, contra la calandra o el capot, diríjase a un Representante de la marca lo antes posible para que revise el sistema de desbloqueo del capot.

NIVEL DE ACEITE MOTOR: generalidades (1/2)

Un motor consume normalmente aceite para el engrase y la refrigeración de las piezas en movimiento y es normal, a veces, añadir aceite entre dos cambios.

No obstante, si tras el período de rodaje, las aportaciones fueran superiores a 0,5 litros cada 1.000 km, consulte a un Representante de la marca.

Periodicidad: verifique periódicamente el nivel de aceite y, en todo caso, antes de emprender un viaje largo, so pena de correr el riesgo de deteriorar el motor.

Lectura del nivel de aceite

La lectura debe hacerse sobre un suelo horizontal y tras una parada prolongada del motor.

Para conocer el nivel de aceite exacto y asegurarse de que el nivel máximo no se supera (riesgo de daños en el motor), es imperativo utilizar la varilla. Consulte las páginas siguientes.

La pantalla en el cuadro de instrumentos alerta únicamente cuando el nivel de aceite está al mínimo.

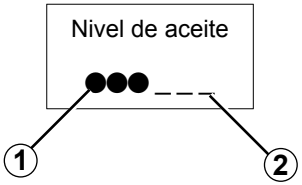

Alerta nivel de aceite mínimo en el cuadro de instrumentos

Cuando aparece el mensaje «Test funciones del vehículo», pulse el botón ***3*** o ***4***.

Si el nivel se encuentra por debajo del mínimo: el mensaje «Nivel de aceite» aparece en la pantalla; los trazos ***1*** se sustituyen por guiones ***2*** a medida que el nivel desciende.

Nota: No es posible visualizar el nivel con detalle si el trayecto anterior ha sido de poca duración.

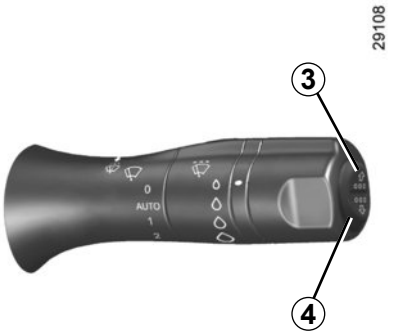

si el nivel se encuentra en el mínimo

Según el vehículo, el mensaje «Rellenar nivel de aceite» y el testigo se encienden en el cuadro de instrumentos.

Es imperativo completar el nivel lo antes posible.

La pantalla sólo alerta en caso de nivel mínimo, nunca en caso de sobrepasar el nivel máximo que sólo se detecta con la varilla.

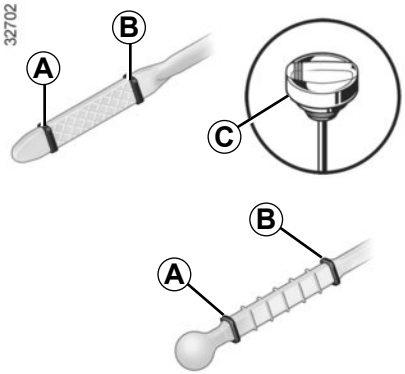

Lectura del nivel con la varilla

– saque la varilla y límpiela con un paño limpio y que no suelte pelusas;
– introduzca la varilla hasta el tope, (para los vehículos equipados con «tapón-medidor» ***C***, apriete completamente el tapón);
– saque la varilla de nuevo;
– lea el nivel: no debe descender nunca por debajo del «mini» ***A*** ni sobrepasar el «maxi» ***B***.

Una vez que haya leído el nivel, introduzca la varilla a tope o enrosque completamente el tapón-varilla.

Superación del nivel máximo del aceite del motor

No se debe superar nunca el nivel máximo de llenado ***B***: existe el riesgo de dañar el motor y el catalizador.
Si se supera el nivel máximo **no arranque su vehículo** y contacte con un Representante de la marca.

En caso de descenso anormal o repetido del nivel, consulte a un Representante de la marca.

Para evitar salpicaduras, le aconsejamos utilice un embudo al realizar el añadido/llenado de aceite.

Al realizar intervenciones cerca del motor, tener en cuenta que este puede estar caliente. Además, el motoventilador puede ponerse en marcha en cualquier momento.

Riesgo de lesiones.

NIVEL DE ACEITE DEL MOTOR: añadido, llenado

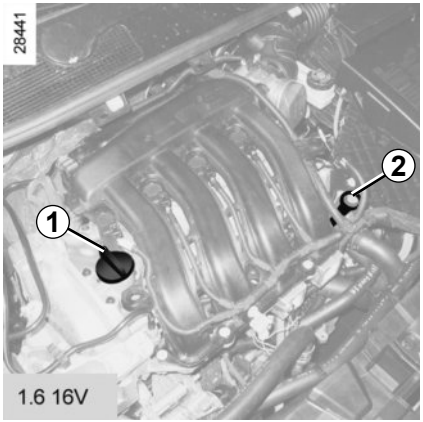

Añadido/llenado

El vehículo debe estar situado sobre un suelo horizontal, con el motor parado y frío (por ejemplo: antes de realizar el primer arranque del día).

Calidad del aceite motor

Consulte el manual de mantenimiento de su vehículo.

No sobrepase el nivel **«maxi»** y no olvide poner el tapón ***1*** y la varilla ***2***.

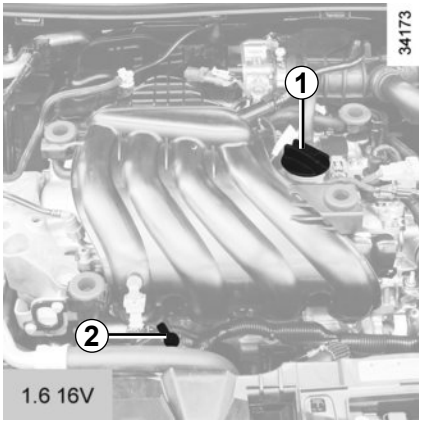

– Afloje el tapón ***1***;

– restablezca el nivel (a título informativo, la capacidad entre el «mini» y el «maxi» de la varilla ***2*** es de 1,5 a 2 litros según el motor);

– espere unos 10 minutos para permitir que escurra el aceite;

– compruebe el nivel de aceite mediante la varilla ***2*** (como se ha explicado anteriormente).

Una vez que ha leído el nivel, introduzca la varilla a tope o enrosque completamente el tapón-varilla.

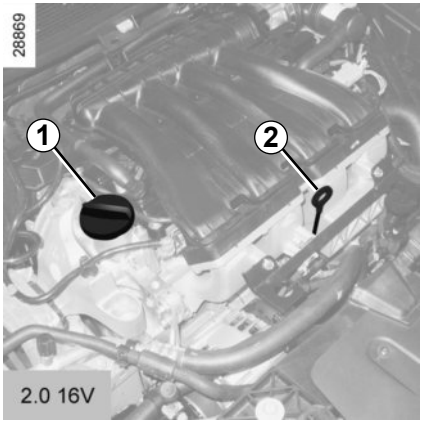

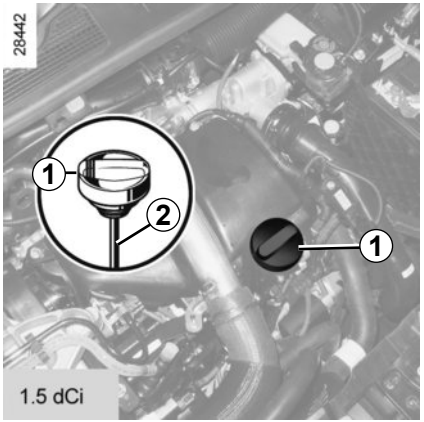

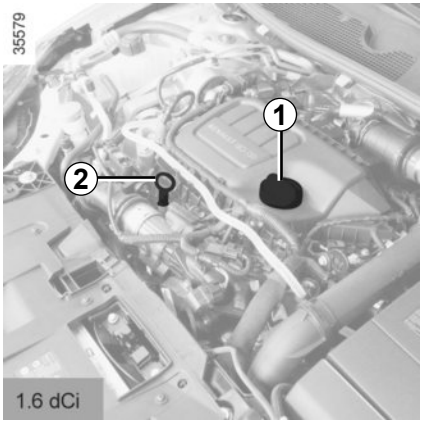

Superación del nivel máximo del aceite del motor

No se debe superar nunca el nivel máximo de llenado: existe el riesgo de dañar el motor y el catalizador.
Si se supera el nivel máximo **no arranque su vehículo** y contacte con un Representante de la marca.

Cambio de aceite del motor

Periodicidad: consulte el manual de mantenimiento de su vehículo.

Capacidades medias del cambio filtro de aceite incluido
(a título informativo)

motor 1.6 16V (caja de velocidades mecánica): 5,0 litros
motor 1.6 16V (caja de velocidades automática): 3,9 litros
Motor **2.0 16V : 4,4 litros**
motor 1.6 dCi: 5,5 litros
Motor 1.5 dCi: 4,5 litros

Calidad del aceite motor

Consulte el manual de mantenimiento de su vehículo.

Llenado: atención cuando rellene, tenga la precaución de no derramar aceite sobre las piezas del motor, hay riesgo de incendio. No olvide cerrar correctamente el tapón, pues existe riesgo de incendio a causa de la proyección de aceite sobre las piezas calientes del motor.

En caso de descenso anormal o repetido del nivel, consulte a un Representante de la marca.

Cambio de aceite del motor: si cambia el aceite con el motor caliente, tenga cuidado ya que existen riesgos de quemaduras debidas a la caída del aceite.

Al realizar intervenciones cerca del motor, tener en cuenta que este puede estar caliente. Además, el motoventilador puede ponerse en marcha en cualquier momento.

Riesgo de lesiones.

No haga funcionar el motor en un lugar cerrado: los gases de escape son tóxicos.

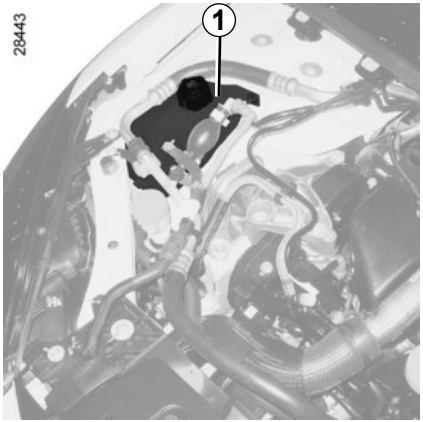

Líquido de refrigeración

El nivel se comprueba con el motor apagado y el vehículo en un suelo horizontal. El nivel **en frío** debe situarse entre las marcas «MINI» y «MAXI» del depósito de líquido de refrigeración ***1***.

Complete este nivel **en frío** antes de que llegue a la marca «MINI».

Periodicidad del control de nivel

Verifique regularmente el nivel del líquido de refrigeración (el motor puede sufrir graves deterioros por falta de líquido de refrigeración).

Si es necesario añadir, utilice exclusivamente los productos homologados por nuestros Servicios Técnicos que le aseguran:

– una protección anticongelante;

– una protección anticorrosión del circuito de refrigeración.

No debe realizarse ninguna intervención en el circuito de refrigeración cuando el motor está caliente.

Hay riesgo de quemaduras.

Periodicidad de sustitución

Consulte el manual de mantenimiento de su vehículo.

Al realizar intervenciones cerca del motor, tener en cuenta que este puede estar caliente. Además, el motoventilador puede ponerse en marcha en cualquier momento.

Riesgo de lesiones.

En caso de descenso anormal o repetido del nivel, consulte a un Representante de la marca.

Líquido de frenos

El nivel debe controlarse con el motor apagado y con el vehículo en un suelo horizontal. Debe controlarse a menudo y, en todo caso, cada vez que note cualquier diferencia, por pequeña que sea, de la eficacia del frenado.

Nivel 2

El nivel desciende normalmente al mismo tiempo que se desgastan las pastillas, pero no debe descender nunca por debajo de la cota de alerta **«MINI»**.

Si desea comprobar por sí mismo el estado de los discos y de los tambores, consulte el documento que explica el método de control. Encontrará este documento en la red de la marca o en la página web del constructor.

Al realizar intervenciones cerca del motor, tener en cuenta que este puede estar caliente. Además, el motoventilador puede ponerse en marcha en cualquier momento.

Riesgo de lesiones.

Llenado

Toda intervención en el circuito hidráulico debe originar la sustitución del líquido por un especialista.

Utilice obligatoriamente un líquido homologado por nuestros Servicios Técnicos (y obtenido de un recipiente sellado).

Periodicidad de sustitución

Consulte el manual de mantenimiento de su vehículo.

Depósito del lavacristales/ lavafaros

Llenado

Abra el tapón ***3***, rellene hasta ver el líquido y vuelva a cerrar el tapón.

NOTA

Según el vehículo, para conocer el nivel de líquido, abra el tapón ***1*** y saque la varilla.

Líquido

limpiacristales (producto anticongelante en invierno).

Surtidores

Para regular la altura de los surtidores del lavacristales del parabrisas, utilice por ejemplo una aguja o similar.

Filtros

La sustitución de los elementos filtrantes (filtro de aire, filtro de habitáculo, filtro de gasóleo...) se ha previsto en las operaciones de mantenimiento de su vehículo.

Periodicidad de la sustitución de los elementos filtrantes: consulte el manual de mantenimiento de su vehículo.

PRESIONES DE INFLADO DE LOS NEUMÁTICOS (1/2)

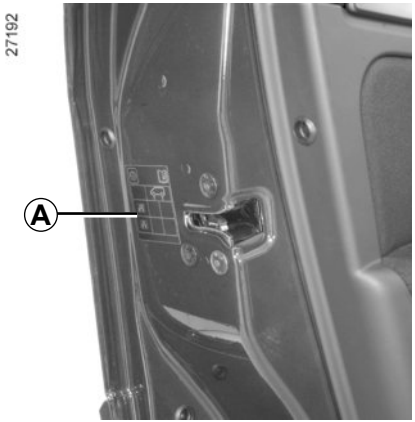

Etiqueta *A*

Para leerla abra la puerta del conductor.

Las presiones de inflado deben verificarse con los neumáticos fríos.

En caso de que la verificación de la presión no pueda efectuarse con los neumáticos **fríos,** es preciso aumentar las presiones indicadas de **0,2** a **0,3** bares (o **3 PSI**). **Es imperativo no desinflar nunca un neumático caliente.**

Vehículo equipado con un sistema de vigilancia de la presión de los neumáticos

En caso de subinflado (pinchazo, subinflado, etc.), el testigo se enciende en el cuadro de instrumentos. Remítase al párrafo «Sistema de vigilancia de la presión de los neumáticos» en el capítulo 2.

Particularidad de los vehículos utilizados a plena carga (Peso Máximo Autorizado en Carga) **y tirando de un remolque:** la velocidad máxima debe estar limitada a **100 km/h** y la presión de los neumáticos aumentada en **0,2 bares.**
Consulte el apartado «Pesos» en el capítulo 6.

Seguridad de los neumáticos y montaje de cadenas: Consulte el apartado «Neumáticos» del capítulo 5 para conocer las condiciones de mantenimiento y, según las versiones, las condiciones para colocar cadenas de nieve en el vehículo.

PRESIONES DE INFLADO DE LOS NEUMÁTICOS (2/2)

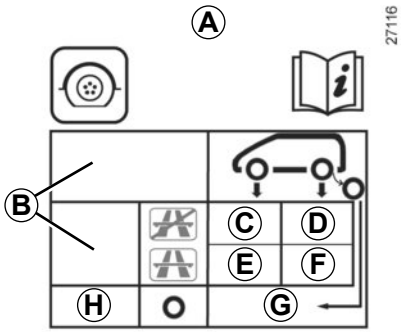

B: dimensión de los neumáticos que equipan el vehículo.

C: presión de inflado de los neumáticos para las ruedas delanteras cuando se circula fuera de autopista.

D: presión de inflado de los neumáticos para las ruedas traseras cuando se circula fuera de autopista.

E: presión de inflado de los neumáticos para las ruedas delanteras cuando se circula en autopista.

F: presión de inflado de los neumáticos para las ruedas traseras cuando se circula en autopista.

G: presión de inflado de la rueda de repuesto.

H: dimensión del neumático que equipa la rueda de repuesto si es diferente de las cuatro ruedas del vehículo.

Para su seguridad y el cumplimiento de la legislación vigente.

Si necesita sustituirlos, debe colocar únicamente unos neumáticos de marca, dimensión, tipo y estructura idénticos en un mismo eje.

Deben: o tener una capacidad de carga y una velocidad máxima iguales, como mínimo, a las de los neumáticos originales, o que se correspondan con los recomendados por un Representante de la marca.

El incumplimiento de estas instrucciones puede poner en peligro su seguridad e invalidar la conformidad de su vehículo.

Riesgo de pérdida del control del vehículo.

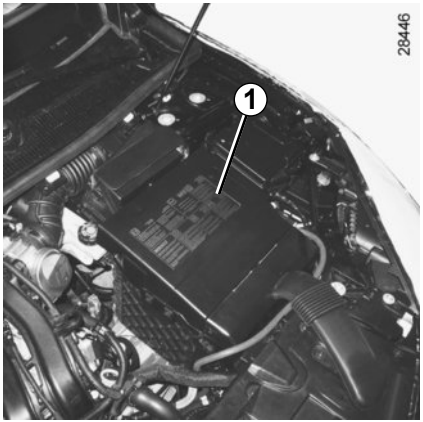

La batería ***1*** no necesita mantenimiento.

Maneje la batería con precaución, ya que contiene ácido sulfúrico, que no debe entrar en contacto con los ojos o con la piel. Si esto ocurriese, lave con agua abundante. En caso necesario, acuda a un médico.

Mantenga las llamas, puntos incandescentes o chispas alejados de la batería:

Según el vehículo, un sistema verifica continuamente el estado de carga de la batería. Si el nivel desciende, el mensaje «Batería sin carga arrancar motor» aparece en el cuadro de instrumentos. En este caso, arranque el motor. A continuación, aparece el mensaje «Batería en carga» en el cuadro de instrumentos durante todo el tiempo que dura la carga.

El estado de carga de la batería puede disminuir sobre todo si utiliza el vehículo:

– para trayectos cortos;
– en circulación urbana;
– cuando la temperatura desciende;
– tras una utilización prolongada de elementos consumidores (radio, etc.) con el motor parado.

Sustitución de la batería

Esta operación es compleja, por lo que le aconsejamos que acuda a un Representante de la marca.

La batería es **específica**, sustitúyala por una batería equivalente. Contacte con un Representante de la marca.

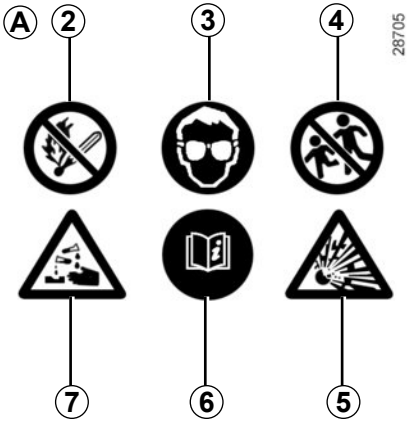

Etiqueta *A*

Respete las indicaciones que se encuentran en la batería:
– ***2*** prohibido fumar y acercar llamas;
– ***3*** protección obligatoria de la vista;
– ***4*** mantener alejados de los niños;
– ***5*** materiales explosivos;
– ***6*** véase manual;
– ***7*** materiales corrosivos.

Al realizar intervenciones cerca del motor, tener en cuenta que este puede estar caliente. Además, el motoventilador puede ponerse en marcha en cualquier momento.

Riesgo de lesiones.

MANTENIMIENTO DE LA CARROCERÍA (1/2)

Un vehículo con un buen mantenimiento podrá conservarse durante más tiempo. Por lo tanto, se aconseja limpiar el exterior del vehículo periódicamente.

Su vehículo disfruta de técnicas anticorrosión avanzadas. Aunque varios factores ambientales pueden afectarle.

Agentes atmosféricos corrosivos
- contaminación atmosférica (ciudades y zonas industriales),
- salinidad de la atmósfera (zonas marítimas, sobre todo en tiempo cálido),
- condiciones climáticas estacionales e higrométricas (sal esparcida en la calzada durante el invierno, agua para la limpieza de calles, etc.).

Incidentes de circulación

Acciones abrasivas
Polvo atmosférico, arena, barro, gravillas proyectadas por otros vehículos...

Es preciso tomar unas precauciones mínimas para garantizar su seguridad ante estos riesgos.

Lo que no hay que hacer

Desengrasar o limpiar los elementos mecánicos (ej.: compartimento del motor), bajos de la carrocería, piezas con bisagras (ej.: interior de las puertas) y plásticos exteriores pintados (ej.: paragolpes) con aparatos de limpieza de alta presión o pulverizando productos no homologados por nuestros Servicios Técnicos. Podría provocar oxidaciones o dar lugar a un mal funcionamiento.

Lavar el vehículo a pleno sol o cuando hiele.

Rascar el barro o la suciedad sin emparlos previamente.

Dejar que se acumule la suciedad exterior.

Dejar que el óxido se extienda a partir de desconchones accidentales.

Quitar las manchas utilizando disolventes no recomendados por nuestros Servicios Técnicos que puedan afectar a la pintura.

Viajar en condiciones de nieve y barro sin lavar el vehículo y, particularmente, los pasos de rueda y los bajos de la carrocería.

Lo que hay que hacer

Lave frecuentemente su vehículo, con el **motor parado**, con los jabones seleccionados por nuestros servicios técnicos (nunca con productos abrasivos). Aclare con un chorro de agua abundante:
- la resina que cae de los árboles o la contaminación industrial;
- el barro, que forma amalgamas húmedas en los pasos de rueda y en los bajos de la carrocería;
- **los excrementos de los pájaros**, que producen una reacción química con la pintura, lo que provoca **una acción descolorante rápida, que puede incluso llegar a desconchar la pintura;**
  Es **obligatorio** lavar inmediatamente el vehículo para eliminar estas manchas, ya que después es imposible hacerlas desaparecer con un lustrado;
- la sal, sobre todo en los pasos de rueda y los bajos de la carrocería, después de circular por regiones donde se han esparcido productos químicos.

Retire con regularidad los restos vegetales (resina, hojas, etc.) del vehículo.

Respete las leyes locales en lo que concierne al lavado de los vehículos (ej.: no lavar su vehículo en la vía pública).

Respete la distancia entre vehículos en caso de que se circule por una carretera con gravilla para evitar que se dañe la pintura.

Repare tan pronto como sea posible los desconchones de la pintura, para evitar la propagación de la corrosión.

No olvide las visitas periódicas, en caso de que su vehículo se beneficie de la garantía anticorrosión. Consulte el manual de mantenimiento.

En caso de que haya sido necesario limpiar los elementos mecánicos, bisagras, etc.; es obligatorio protegerlos de nuevo pulverizando con productos homologados por nuestros Servicios técnicos.

Hemos seleccionado productos especiales para el mantenimiento que encontrará en las tiendas de la marca.

Particularidad de los vehículos con pintura mate

Este tipo de pintura requiere tomar ciertas precauciones.

Lo que no hay que hacer

– utilizar productos con base de cera (lustrado);
– frotar de manera intensiva;
– limpiar el vehículo en un túnel de lavado;
– lavar el vehículo con un aparato de alta presión;
– pegar adhesivos en la pintura (riesgo de marcas).

Lo que hay que hacer

Lave el vehículo a mano con agua abundante con ayuda de un paño o esponja suave...

Limpieza del vehículo por un túnel de lavado.

Lleve la manecilla del limpia a la posición de Parada (consulte el párrafo «Limpia, lavaparabrisas» en el capítulo 1). Verifique la fijación de los equipos exteriores, faros adicionales y retrovisores, y fije con cinta adhesiva las escobillas de los limpia.
Quite el látigo de antena de la radio si el vehículo está equipado.
Recuerde retirar el adhesivo y colocar la antena una vez terminado el lavado.

Limpieza de los faros

Los faros son de «cristales» plásticos, límpielos con un paño suave o de algodón. Si esto fuera insuficiente, humedézcalos ligeramente con agua jabonosa, y después aclare con un paño suave o un algodón.
Termine por limpiar cuidadosamente con un paño seco y suave.

El empleo de productos a base de alcohol está prohibido.

MANTENIMIENTO DE LOS TAPIZADOS INTERIORES (1/2)

Un vehículo con un buen mantenimiento podrá conservarse durante más tiempo. Por lo tanto, se aconseja limpiar el interior del vehículo periódicamente.

Las manchas deben tratarse siempre rápidamente.

Sea cual sea el origen de la mancha, emplee **agua jabonosa** fría (eventualmente templada) **a base de jabón natural**.

Está prohibido utilizar detergentes (lavavajillas, detergentes en polvo o a base de alcohol, etc.).

Emplee un paño suave.

Aclare y absorba el excedente.

Cristales de instrumentos

(ej.: cuadro de instrumentos, reloj, visualizador de temperatura exterior, pantalla de la radio, etc.)

Emplee un paño suave o de algodón.
Si no fuera suficiente, emplee un paño suave (o de algodón) ligeramente empapado en agua jabonosa y después aclare con un paño suave o de algodón humedecido.
Termine por limpiar **cuidadosamente** con un paño seco y suave.

Está prohibido utilizar productos a base de alcohol.

Cinturones de seguridad

Deben mantenerse limpios.
Emplee los productos seleccionados por nuestros servicios técnicos (Boutique de la marca) o bien agua jabonosa templada con una esponja y seque con un paño seco.
El empleo de detergentes o tintes para la limpieza está prohibido.

Tapicería (asientos, revestimiento de las puertas, etc.)

Aspire **periódicamente** la tapicería.

Manchas líquidas

Utilice agua jabonosa.

Absorba o presione ligeramente (sin frotar nunca) con ayuda de un paño suave; aclare y absorba el agua sobrante.

Mancha sólida o pastosa

Retire **inmediatamente** y con cuidado la materia sólida o pastosa con una espátula (yendo desde los bordes hacia el centro, para no extender la mancha). Limpie la mancha como se indica en el caso de líquidos.

En el caso especial de caramelos o chicles

Coloque un hielo sobre la mancha para endurecerla y, a continuación, proceda como se indica en el caso de las manchas sólidas.

Consulte con el Representante de la marca si alguno de los consejos de mantenimiento del interior o su resultado no fueran satisfactorios.

Desmontaje y montaje de los equipamientos móviles originales del vehículo

Si tiene que retirar alguno de los equipamientos móviles para limpiar el habitáculo (por ejemplo, las alfombrillas), vuelva a colocarlos después en el lado correcto (por ejemplo, la alfombrilla del conductor debe ir en el lado del conductor) y sujételos con los elementos suministrados con el equipamiento (por ejemplo, la alfombrilla del conductor debe sujetarse siempre con ayuda de los elementos de sujeción preinstalados).

En cualquier caso, con el vehículo detenido, compruebe que nada obstaculice la conducción (obstáculos que impidan presionar los pedales, enganche del pie en la alfombrilla, etc.).

Lo que no hay que hacer

Se desaconseja encarecidamente colocar objetos como ambientadores, difusores de perfume... a la altura de los aireadores puesto que podrían dañar el revestimiento del salpicadero.

Se desaconseja encarecidamente utilizar un aparato de limpieza de alta presión o pulverizaciones en el interior del habitáculo: si no se toman precauciones, podría verse perjudicado, entre otras cosas, el buen funcionamiento de los componentes eléctricos o electrónicos presentes en el vehículo.

Capítulo 5: Consejos prácticos

Pinchazo 5.2
Rueda de repuesto 5.2
Herramientas (gato, manivela, etc.) 5.4
Embellecedor. 5.5
Kit de inflado de los neumáticos 5.6
Cambio de rueda 5.9
Neumáticos (seguridad de neumáticos, ruedas, utilización invernal) 5.11
Faros delanteros (sustitución de las lámparas). 5.14
Luces traseras (sustitución de las lámparas) 5.19
Repetidores laterales (sustitución de las lámparas) 5.23
Iluminación interior (sustitución de las lámparas) 5.24
Fusibles 5.26
Batería 5.28
Telemando por radiofrecuencia: pila 5.30
Tarjeta RENAULT: pila 5.31
Preequipo de la radio 5.32
Accesorios 5.33
Limpias (sustitución de las escobillas) 5.34
Remolcado 5.35
Anomalías de funcionamiento 5.37

En caso de pinchazo, usted dispone, según el vehículo:

De una rueda de repuesto o de un kit de inflado de los neumáticos (consulte las páginas siguientes).

Si la rueda de repuesto se ha conservado durante varios años, haga que su taller la verifique y compruebe si reúne las condiciones adecuadas para ser utilizada sin peligro.

Vehículos equipados con una rueda de repuesto de medida inferior a la de las otras cuatro ruedas:

– Nunca monte más de una rueda de repuesto en un mismo vehículo.

– Sustituya lo antes posible la rueda de repuesto por una rueda de la misma dimensión que la de origen.

– Durante la utilización, que debe ser temporal, la velocidad circulando no debe superar la velocidad indicada en la etiqueta situada en la rueda.

– El montaje de esta rueda puede modificar el comportamiento habitual de su vehículo. Evite las aceleraciones bruscas y reduzca su velocidad en curvas.

– Si debe utilizar cadenas de nieve, monte la rueda de repuesto en el eje trasero y compruebe las presiones de inflado.

Rueda de repuesto versión cuatro puertas

Está situada en el maletero. Para acceder a ella:

– abra la puerta del maletero;

– según el vehículo, levante la moqueta del maletero con la lengüeta ***1*** y fíjela en el gancho ***2***;

– según el vehículo, retirar el obturador;

– afloje la fijación central;

– retire la rueda de seguridad.

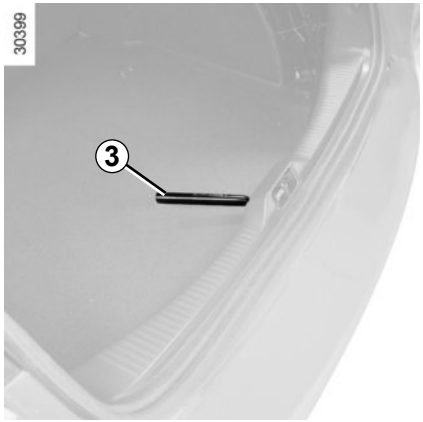

Rueda de repuesto versión cinco puertas

Está situada en el receptáculo ***6*** bajo el piso, en la parte trasera del vehículo.

Para acceder a la rueda de repuesto *4*

– Abra la puerta del maletero;
– Afloje la tuerca con la llave de rueda ***3*** guardada en el bloque de herramientas del maletero (consulte el párrafo «bloque de herramientas» del capítulo 5);
– Desenganche el receptáculo cogiéndolo por la empuñadura ***5***;
– Saque la rueda de seguridad.

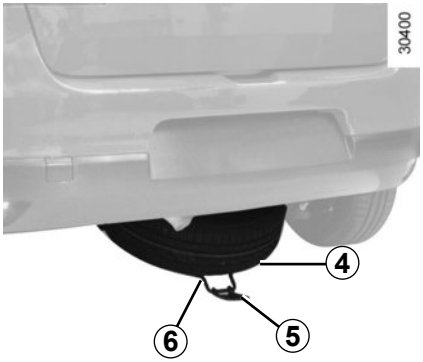

Para guardar la rueda en la cuna

– Asegúrese de colocar correctamente la rueda en la cuna, con la válvula hacia abajo.

– Vuelva a enganchar la cuna con ayuda de la empuñadura ***5*** y apriete la tuerca con la llave ***3*** para montar el conjunto.

– Asegúrese de que ha quedado bien bloqueado.

BLOQUE DE HERRAMIENTAS (1/2)

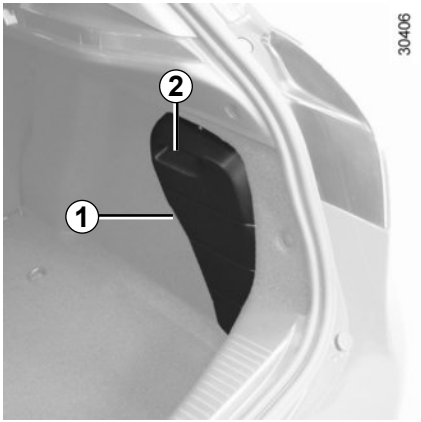

Versión cinco puertas

El bloque de herramientas se encuentra situado en el maletero.

Para acceder al bloque de herramientas, retire la tapa ***1*** tirando de la empuñadura ***2***.

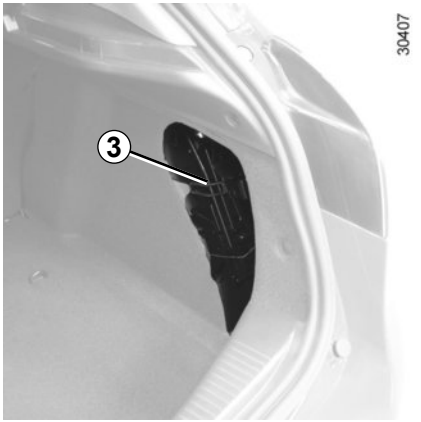

Para sacar las herramientas, retire la cinta ***3***. Una vez utilizadas, vuelva a colocar la cinta para que las herramientas estén sujetas.

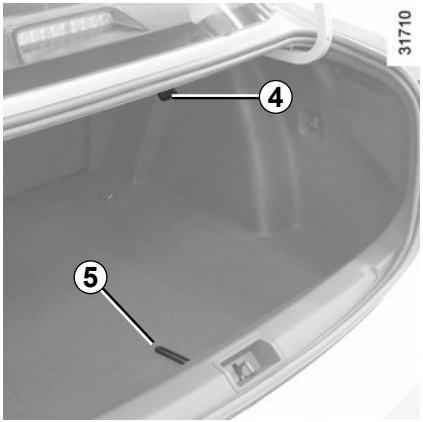

Versión cuatro puertas

El bloque de herramientas se encuentra debajo de la moqueta del maletero.

Según el vehículo, levante la moqueta del maletero con la lengüeta ***5*** y fíjela en el gancho ***4***.

Según el vehículo, retire el obturador para acceder al bloque de herramientas.

No deje nunca las herramientas de cualquier manera en el vehículo: riesgo de proyecciones en caso de frenado. Tras su uso, procure que las herramientas estén correctamente encajadas en el bloque de herramientas, a continuación posiciónelo correctamente en su alojamiento: riesgo de lesiones.

Si se facilitan tornillos de rueda en el bloque de herramientas, utilice estos tornillos exclusivamente para la rueda de repuesto: consulte la etiqueta situada en la rueda de repuesto.

El bloque de herramientas se encuentra situado en el maletero.

La presencia de las herramientas varía en función del vehículo.

Llave de la rueda *6*

Gato *7*
Al colocarlo, pliegue completamente el gato y coloque correctamente la manivela antes de ponerla en su alojamiento.

El gato está destinado al cambio de las ruedas. En ningún caso debe emplearse para efectuar una reparación o para meterse debajo del vehículo.

Llave del embellecedor *8*
Permite soltar los embellecedores de la rueda.

Guía de los tornillos de rueda *9*
Para terminar de desatornillar o atornillar los tornillos de la rueda.

Anilla de remolcado *10*
Consulte el párrafo «Remolcado» en el capítulo 5.

Llave para faros delanteros *11*
(se incluyen una o dos llaves según el vehículo)

Permite aflojar los tornillos de los faros delanteros.

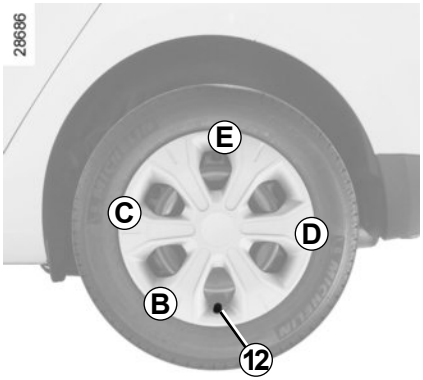

Embellecedor

Extráigalo mediante la llave del embellecedor ***8*** introduciendo el gancho en la apertura prevista cerca de la válvula ***12*** (para atrapar el clip metálico).

Para colocar el embellecedor, oriéntelo con respecto a la válvula ***12***. Introduzca los ganchos de fijación comenzando por el lado de la válvula ***B*** y después ***C*** y ***D*** y termine por el lado opuesto a la válvula ***E***.

Nota: en caso de utilizar tornillos antirrobo, Consulte el párrafo «Cambio de rueda».

KIT DE INFLADO DE LOS NEUMÁTICOS (1/3)

El kit repara los neumáticos dañados en la banda de rodadura ***A*** por objetos de menos de 4 milímetros. No repara todos los tipos de pinchazos como los cortes de más de 4 milímetros, los cortes en el flanco ***B*** del neumático…

Compruebe también que la llanta esté en buen estado.

No retire el cuerpo extraño que originó el pinchazo si éste sigue en el neumático.

No utilice el kit de inflado si el neumático está deteriorado como consecuencia de circular con un neumático pinchado.

Controle por tanto detenidamente los flancos de los neumáticos antes de intervenir.

Asimismo, circular con unos neumáticos desinflados, o incluso totalmente desinflados (o pinchados) puede afectar a la seguridad e impedir la reparación.

Esta reparación es temporal

Un neumático que haya sufrido un pinchazo deber ser examinado siempre (y reparado si es posible) por un especialista en el plazo más breve posible.

Para la sustitución de un neumático reparado mediante este kit, usted deberá avisar al especialista.

Circulando, se puede notar una vibración debida a la presencia del producto en el neumático.

El kit está homologado únicamente para inflar los neumáticos del vehículo equipado de origen con este kit.

En ningún caso, deberá servir para inflar los neumáticos de otro vehículo, o cualquier otro objeto inflable (flotador, barco…).

Evite las proyecciones sobre la piel al manipular la botella que contiene el líquido de reparación. Si aún así salieran algunas gotas, aclare abundantemente con agua.

No deje el kit de reparación al alcance de los niños.

No se deshaga de la botella vacía en cualquier lugar. Entréguela a su Representante de la marca o a un organismo encargado de su recogida.

La botella tiene un tiempo de vida limitado que viene indicado en su etiqueta. Compruebe la fecha de caducidad.

Acuda a un Representante de la marca para sustituir el tubo de inflado y la botella de producto de reparación.

KIT DE INFLADO DE LOS NEUMÁTICOS (2/3)

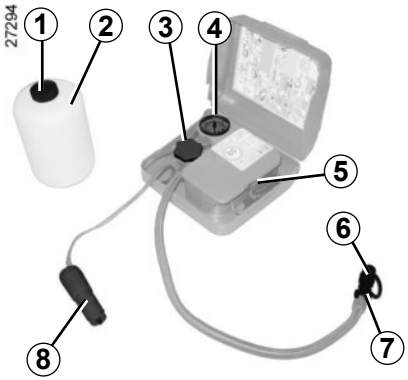

Según el vehículo, en caso de pinchazo, utilice el kit situado debajo de la moqueta del maletero.

Antes de utilizar el kit, estacione el vehículo para estar suficientemente alejado de la zona de circulación, active la señal de precaución y ponga el freno de mano, haga que bajen todos los ocupantes del vehículo y que se mantengan alejados de la zona de circulación.

Según el vehículo, retire el tabique central de la bandeja guardaobjetos para acceder al kit de inflado.

Abra el kit, retire los tapones ***1*** y ***3*** (es **imperativo** no quitar el opérculo de la botella) y después enrosque la botella ***2*** en su soporte ***3***.

Con el motor girando y el freno de aparcamiento echado,

– afloje el tapón de la válvula de la rueda concernida y enrosque la boca de inflado ***6*** en la válvula;

– conecte la toma ***8*** a la toma de accesorios del salpicadero del vehículo;

– presione el interruptor ***5*** para inflar el neumático a la presión preconizada (consulte la etiqueta pegada en el canto de la puerta del conductor);

– pasados 5 minutos como máximo, detenga el inflado para leer la presión (en el manómetro ***4***);

Nota: mientras se vacía la botella (aproximadamente 30 segundos), el manómetro ***4*** indica brevemente una presión de hasta 6 bares, después la presión cae.

– ajuste la presión: para aumentarla, siga inflando con el kit; para disminuirla, gire el botón ***7*** situado en la boca de inflado.

Si no se alcanza una presión mínima de 1,8 bares después de 15 minutos, la reparación no es posible, no circule y llame a un Representante de la marca.

En caso de estacionar en el arcén de la vía, debe advertir al resto de conductores de la presencia de su vehículo colocando el triángulo de señalización u otros dispositivos prescritos por la legislación local del país donde se encuentre.

Cuando el neumático esté correctamente inflado:
– detenga el uso del kit;
– cierre el tapón integrado de la botella;
– desconecte la toma ***8***;

No debe dejarse ningún objeto a los pies del conductor: en caso de frenazo brusco, los objetos pueden deslizarse bajo los pedales e impedir su utilización.

– pegue la etiqueta de preconización de conducción ***9*** en un lugar del salpicadero donde el conductor pueda verla;
– recoja el kit;
– al final de la primera operación de inflado, el neumático seguirá expulsando producto. Es imperativo circular para rellenar el orificio;
– arranque sin demora y circule entre 20 y 60 km/h para repartir el producto uniformemente por el neumático y, tras circular 3 kilómetros, deténgase para controlar la presión.
– si la presión es superior a 1,3 bares pero inferior a la preconizada, vuelva a ajustarla (consulte la etiqueta pegada en el canto de la puerta del conductor), si no puede ajustarla, consulte a un Representante de la marca: la reparación no es posible.

Nota: después de utilizar el kit de inflado, acuda a un Representante de la marca para sustituir el tubo inflado y la botella de producto de reparación.

Precaución de utilización del kit

El kit no debe funcionar durante más de 15 minutos consecutivos.

Atención, un tapón de válvula ausente o mal enroscado puede afectar a la estanquidad de los neumáticos y provocar pérdidas de presión.

Compruebe siempre que los tapones de las válvulas son idénticos a los de origen y que están apretados a fondo.

Tras una reparación mediante el kit, no hay que recorrer más de 200 km. Además, reduzca la velocidad y no sobrepase los 80 km/h en ningún caso. La etiqueta que debe pegar en un emplazamiento visible en el salpicadero se lo recuerda.
Según el país o la legislación local, un neumático reparado con el kit de inflado de los neumáticos deberá ser sustituido.

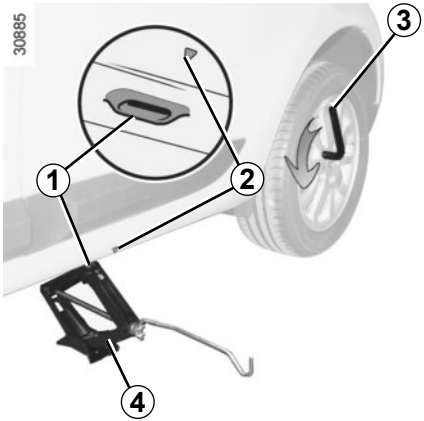

Active la señal de precaución.

Estacione el vehículo en un lugar apartado de la circulación sobre un suelo plano, resistente y que no deslice. Ponga el freno de aparcamiento e introduzca una velocidad (primera o marcha atrás o posición**P** para las cajas de velocidades automáticas).
Haga que bajen todos los ocupantes del vehículo y que se mantengan alejados de la zona de circulación.

Vehículos equipados del gato y de la llave de la rueda

Si es necesario, extraiga el embellecedor.

– Afloje los tornillos de la rueda mediante la llave de la rueda ***3***. Apoyándose encima de ella y no tirando hacia arriba;

– presente el gato ***4*** horizontalmente, la cabeza del gato debe estar situada **imperativamente** a la altura del refuerzo de chapa ***1*** lo más cerca posible de la rueda correspondiente, indicado por una flecha ***2***;

En caso de estacionar en el arcén de la vía, debe advertir al resto de conductores de la presencia de su vehículo colocando el triángulo de señalización u otros dispositivos prescritos por la legislación local del país donde se encuentre.

– comience a atornillar el gato con la mano hasta situar convenientemente su base (ligeramente metida bajo el vehículo);

– dé unas vueltas de manivela hasta despegar la rueda del suelo;

– quite los tornillos y retire la rueda;

– coloque la rueda de repuesto en el eje central y hágala girar hasta que los orificios de fijación de la rueda coincidan con los del eje.

Si el vehículo no está equipado con el gato ni con la llave de la rueda..., puede conseguirlos en un Representante de la marca.

Para evitar lesiones personales o daños en el vehículo, abra el gato hasta que la rueda que se vaya a sustituir esté como máximo a 3 centímetros del suelo.

CAMBIO DE RUEDA (2/2)

Cuando la rueda de repuesto incluya los tornillos, utilice estos tornillos exclusivamente para la rueda de repuesto. Apriete los tornillos asegurándose de que la rueda está correctamente encajada en su buje y baje el gato.

Con la rueda en el suelo, apriete con fuerza los tornillos y haga controlar el apriete (par de apriete 110 Nm) y la presión de inflado de la rueda de repuesto lo antes posible.

Tornillos antirrobo

Si utiliza tornillos antirrobo, coloque estos tornillos lo más cerca posible de la válvula (hay riego de que no se pueda realizar el montaje del embellecedor de rueda).

En caso de pinchazo, sustituya la rueda lo antes posible.

Un neumático que haya sufrido un pinchazo debe ser examinado siempre (y reparado si es posible) por un especialista.

Seguridad neumáticos – ruedas

Los neumáticos constituyen el único contacto entre el vehículo y la carretera, es por ello esencial mantenerlos en buen estado.

Debe atenerse imperativamente a las reglas locales previstas por el código de la circulación.

Si necesita sustituirlos, debe montar únicamente unos neumáticos de marca, dimensión, tipo y estructura idénticos en cada eje del vehículo.

Los neumáticos instalados en el vehículo deben tener una capacidad de carga y un índice de velocidad como mínimo iguales a los de los neumáticos originales, o respetar las recomendaciones del vendedor autorizado. El incumplimiento de estas instrucciones puede impedir la autorización de matriculación de su vehículo.

Mantenimiento de los neumáticos

Los neumáticos deben estar en buen estado y sus dibujos deben presentar un relieve suficiente; los neumáticos homologados por nuestros servicios técnicos incluyen testigos de desgaste ***1*** **compuestos de salientes-testigo, ubicados en la banda de rodadura**.

Cuando el relieve del dibujo se haya desgastado hasta el nivel de los salientes-testigo, **éstos se hacen visibles *2*:** es **entonces** necesario sustituir los neumáticos puesto que la profundidad del dibujo es, tan sólo, **de 1,6 mm y dará lugar a una adherencia deficiente en carreteras mojadas**.

Un vehículo excesivamente cargado, los largos recorridos por autopista, sobre todo cuando hace mucho calor, o una conducción habitual por caminos en mal estado, contribuyen a que los neumáticos se deterioren más deprisa e influyen en la seguridad.

Ciertos incidentes de conducción, como los «golpes contra los bordillos» pueden dañar los neumáticos y las llantas, y ocasionar desajustes del tren delantero o trasero. En este caso, acuda al Representante de la marca para comprobar su estado.

Presiones de inflado

Respete las presiones de inflado (incluida la de la rueda de repuesto), éstas deberán controlarse al menos una vez al mes y, además, antes de emprender un viaje largo (consulte la etiqueta pegada en el canto de la puerta del conductor).

Unas presiones insuficientes traen consigo un desgaste prematuro y calentamientos anormales de los neumáticos, con todas las consecuencias que ello implica sobre la seguridad, como:

– estabilidad deficiente en carretera,

– riesgo de reventón o de que se desprenda la banda de rodadura.

La presión de inflado depende de la carga y de la velocidad de utilización. Ajuste las presiones en función de las condiciones de utilización (consulte la etiqueta pegada en el canto de la puerta del conductor).

Las presiones deben ser comprobadas en frío: no hay que tener en cuenta las presiones más altas que podrían alcanzarse si hace calor o después de un recorrido efectuado a alta velocidad.
En caso de que la verificación de la presión no pueda efectuarse con los neumáticos **fríos,** es preciso aumentar las presiones indicadas de **0,2** a **0,3** bares (o **3 PSI**).
Es imperativo no desinflar nunca un neumático caliente.

Particularidad
Según el vehículo, dispone de un adaptador para posicionarlo en la válvula antes de completar el nivel de aire.
Vehículo equipado con el sistema de vigilancia de presión de los neumáticos
En caso de subinflado (pinchazo, baja presión, etc.), se encienden los testigos en el cuadro de instrumentos; consulte «Advertencia de pérdida de presión de los neumáticos» en el capítulo 2.

Atención, un tapón de válvula ausente o mal enroscado puede afectar a la estanquidad de los neumáticos y provocar pérdidas de presión.
Compruebe siempre que los tapones de las válvulas son idénticos a los de origen y que están apretados a fondo.

Sustitución de los neumáticos

Por razones de seguridad, esta operación debe ser confiada exclusivamente a un especialista.

Un montaje diferente de neumáticos puede modificar:

– la conformidad de su vehículo con respecto a las normas en vigor;

– su comportamiento en curvas;

– la dureza de la dirección;

– el montaje de cadenas.

Rueda de seguridad

Consulte los párrafos «Rueda de repuesto» y «Cambio de rueda» en el capítulo 5.

Utilización invernal

Cadenas

Por razones de seguridad, se prohíbe terminantemente montar cadenas en el eje trasero.

Si se montan neumáticos de tamaño superior al de origen **será imposible montar cadenas**.

Neumáticos de «nieve» o «termogomas»

Le aconsejamos equipe las **cuatro ruedas** para preservar al máximo las calidades de adherencia de su vehículo.

Atención: estos neumáticos tienen algunas veces un sentido de rodadura y un índice de velocidad máxima, que puede ser inferior a la velocidad máxima de su vehículo.

Neumáticos con clavos

Este tipo de equipamiento sólo se puede utilizar durante un período limitado que viene determinado por la legislación local. Es necesario respetar la velocidad impuesta por la normativa vigente.

Estos neumáticos deben montarse en las dos ruedas del eje delantero como mínimo.

Sólo se podrán montar cadenas en los neumáticos con dimensiones idénticas a los montados de origen en **su vehículo**.

Se pueden montar cadenas pero utilizando unas cadenas específicas. Le recomendamos que consulte a un Representante de la marca.

En todos los casos le recomendamos que consulte a un Representante de la marca que sabrá aconsejarle sobre la elección del equipamiento mejor adaptado a su vehículo.

Cambio de rueda

el sistema de vigilancia de la presión de los neumáticos puede requerir varios minutos en función de la circulación, para tener en cuenta las posiciones de las ruedas y las presiones, compruebe la presión de los neumáticos después de realizar cualquier intervención.

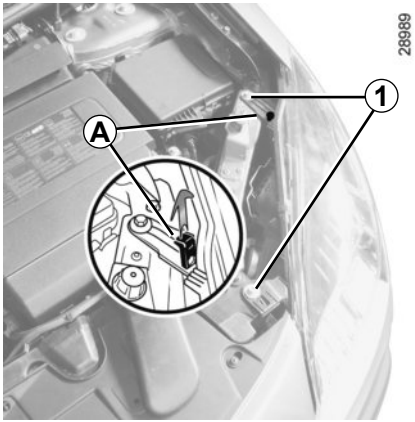

Versión cinco puertas

Una vez abierto el capot, tire de la herramienta ***A*** hacia arriba. Retire los dos tornillos ***1*** del faro utilizando la herramienta.
Tire del faro hacia delante deslizándolo en sus raíles hasta el tope.
Una vez montado el piloto, apriete los tornillos ***1*** y guarde la herramienta en su sitio.

Luces indicadoras de dirección

Gire el portalámparas ***B*** para desbloquearlo.
Tipo de lámpara *2* : PY21W.

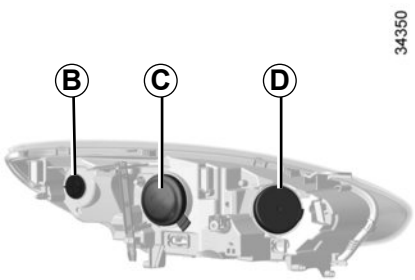

Luces de cruce *C*

Luz de cruce con lámparas halógenas
Retire la tapa y, después, suelte el muelle ***3*** para sacar la lámpara ***4***.
Tipo de lámpara: H7.

Utilice **imperativamente** lámparas anti U.V. 55W para no estropear el cristal plástico de los faros.

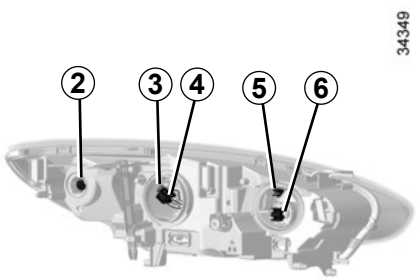

No toque el cristal de la lámpara. Agárrela por el casquillo.
Una vez cambiada la lámpara, vuelva a poner la tapa.

Dado el peligro que implica la manipulación de un dispositivo sometido a alta tensión, la sustitución de este tipo de lámpara debe ser realizada por un Representante de la marca.

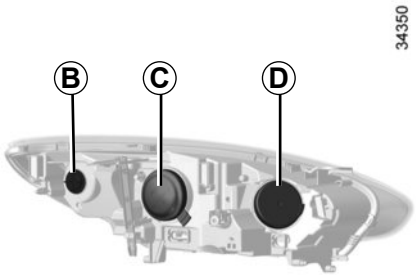

Luces de carretera

Retire la tapa ***D***, presione el portalámparas ***6*** hacia abajo para desbloquear.

Tipo de lámpara: H7.

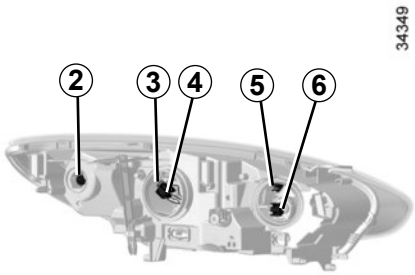

Luces delanteras de posición

Retire la tapa ***D*** y después tire del portalámparas ***5***.

Tipo de lámpara: W5W.

Antes de cualquier intervención en el compartimento del motor, corte el contacto; para ello, pulse el botón de parada del motor (consulte el apartado «Arranque, parada del motor» en el capítulo 2).

Según la legislación local o por precaución, consiga en un Representante de la marca una caja de repuesto que incluya un juego de lámparas y un juego de fusibles.

Las lámparas están sometidas a presión y pueden estallar durante la sustitución.

Riesgo de heridas.

Al realizar intervenciones cerca del motor, tener en cuenta que este puede estar caliente. Además, el motoventilador puede ponerse en marcha en cualquier momento.

Riesgo de heridas.

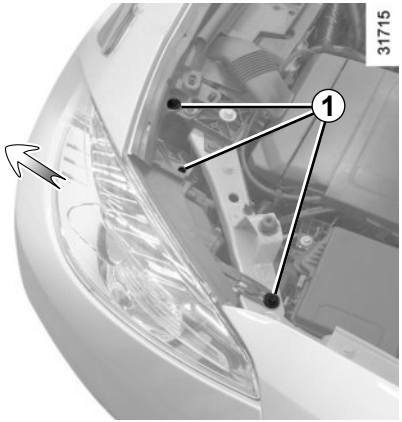

Puede sustituir las lámparas descritas a continuación. No obstante, le aconsejamos que sea un Representante de la marca el que las sustituya si la manipulación parece difícil.

Por precaución, consiga en un Representante de la marca una caja de repuesto que incluya un juego de lámparas y un juego de fusibles.

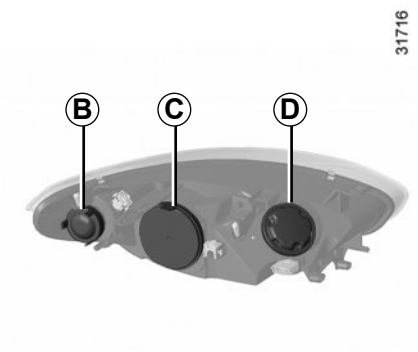

Versión cuatro puertas

Después de abrir el capó, afloje los tornillos ***1*** con herramientas estándar o, según el vehículo, con las llaves incluidas en el bloque de herramientas.
Tire del faro en la dirección que indica la flecha hasta llegar al tope.

Nota: no se puede retirar el faro por completo. No ejercer demasiada fuerza; podrían dañarse las conexiones.

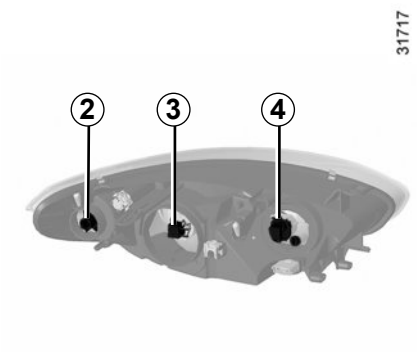

Luces indicadoras de dirección

Retire la tapa ***B***, afloje el portalámparas ***2*** un cuarto de vuelta y desenrosque la lámpara un cuarto de vuelta.
Tipo de lámpara: PY21W.

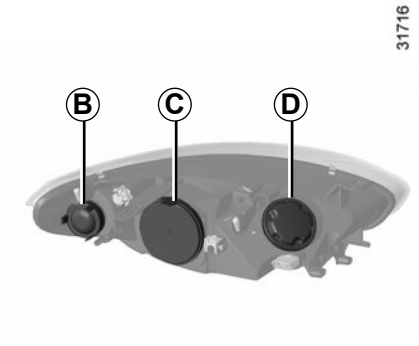

Luces de cruce *C*

Luces de cruce con lámparas de Xénon

Tipo de lámpara: D1S.

Dado el peligro que implica la manipulación de un dispositivo sometido a alta tensión, la sustitución de este tipo de lámpara debe ser realizada por un Representante de la marca.

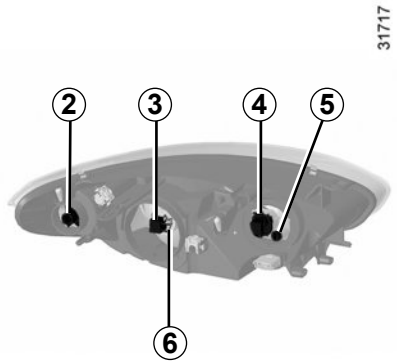

Luz de cruce con lámparas halógenas
Retire la tapa ***C*** y suelte el conector de la lámpara ***3***.
Presione la parte superior del clip ***6***, saque el conjunto de su alojamiento y libere la lámpara.

Tipo de lámpara: H7.

Utilice **imperativamente** lámparas anti U.V. 55W para no estropear el cristal plástico de los faros.
No toque el cristal de la lámpara.
Una vez cambiada la lámpara, vuelva a poner la tapa.

Luces de carretera

Gire la tapa ***D*** un cuarto de vuelta y saque el conector ***4*** con la lámpara.

Retire la lámpara del conector.

Tipo de lámpara: H7.

Luces de posición

Gire la tapa ***D*** un cuarto de vuelta, tire del portalámparas ***5*** y saque la lámpara.

Tipo de lámpara: W5W.

Las lámparas están sometidas a presión y pueden estallar durante la sustitución.

Riesgo de heridas.

Al realizar intervenciones cerca del motor, tener en cuenta que este puede estar caliente. Además, el motoventilador puede ponerse en marcha en cualquier momento.

Riesgo de heridas.

Luces de día *7*

Consulte a un Representante de la marca.

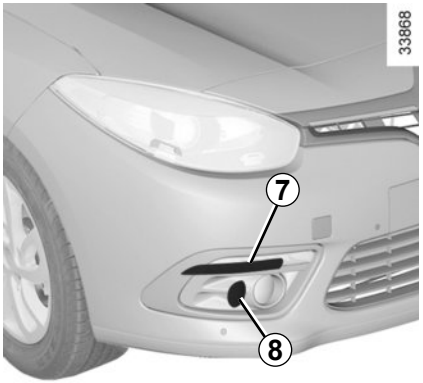

Luces delanteras de niebla *8*

En cuanto a la necesidad de desmontar el paragolpes delantero, consulte a un Representante de la marca.

Las lámparas están sometidas a presión y pueden estallar durante la sustitución.

Riesgo de lesiones.

Faros adicionales

Si desea equipar su vehículo con faros «antiniebla» o «largo alcance», consulte a un Representante de la marca.

Toda intervención (o modificación) en el circuito eléctrico debe ser efectuada por un Representante de la marca ya que una conexión incorrecta podría provocar el deterioro de la instalación eléctrica (cableado u órganos, en particular el alternador); además, él dispone de las piezas necesarias para la adaptación.

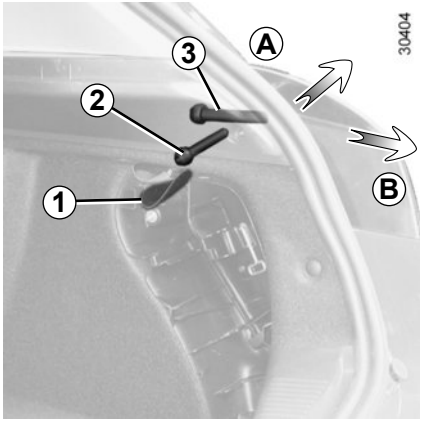

Versión cinco puertas

Luces indicadoras de dirección/de posición y de stop

– Suelte la tapa del bloque de herramientas y saque las herramientas.

– Abra la tapa ***1*** para acceder a las tuercas ***2*** y ***3***;

– afloje la tuerca ***2*** sin retirarla totalmente;

Las lámparas están sometidas a presión y pueden estallar durante la sustitución.

Riesgo de heridas.

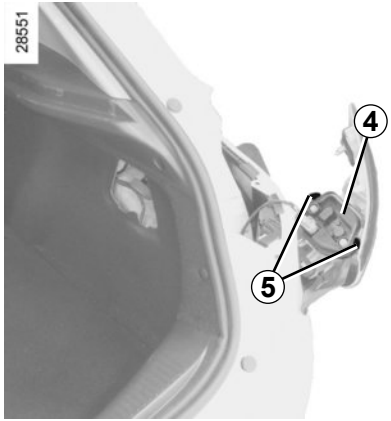

– Afloje la tuerca ***2***, empuje encima para soltar la parte delantera del piloto (movimiento ***A***) y retire la tuerca;

– desde el exterior, tire del piloto hacia usted (movimiento ***B***);

– Desmonte el portalámparas ***4*** desbloqueando los clips ***5***.

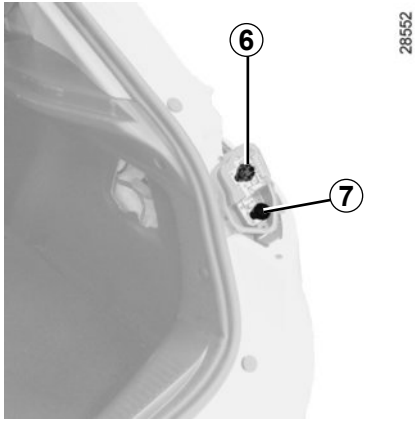

Luz indicadora de dirección *6*

Tipo de lámpara: PY21W.

Luz de posición y luz de stop *7*

Tipo de lámpara: P21/5W.

Montaje

Para montarla, proceda en sentido inverso teniendo cuidado para no dañar los cables.

Terceras luces de stop y de posición LED
(según el vehículo)

Contacte con un Representante de la marca.

Versión cinco puertas
(continuación)

Luces de niebla/de posición y de marcha atrás

– Desde el maletero, suelte la tapa ***8***, y quite los tornillos ***9***.

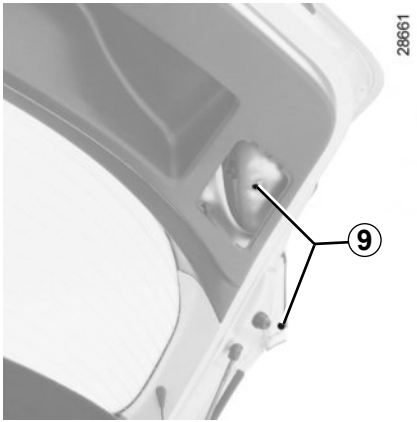

– Baje el maletero y tire hacia atrás del piloto ***10*** para soltarlo.

– Afloje el portalámparas de la lámpara concernida.

Las lámparas están sometidas a presión y pueden estallar durante la sustitución.

Riesgo de heridas.

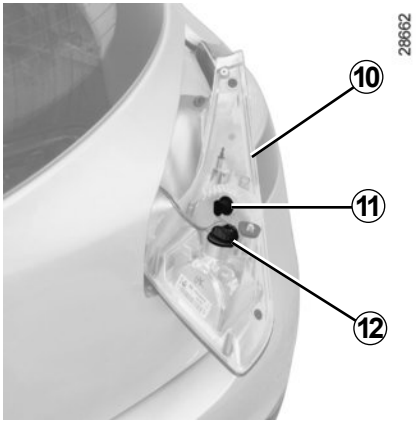

Luz de marcha atrás *11*

Tipo de lámpara: W16W.

Luz de niebla/Luz de posición *12*

Tipo de lámpara: P21/4W.

Terceras luces LED de posición
(según el vehículo)

Contacte con un Representante de la marca.

Versión cuatro puertas

Luces indicadoras de dirección/de posición y de stop

– Abra el portón, afloje los tornillos ***13*** y suelte el bloque de luces tirando de él hacia atrás.
– Suelte los clips ***15*** para desmontar el portalámparas ***14***.
– Desenrosque el portalámparas ***16*** o ***17*** y sustituya la lámpara.

Nota: compruebe que el cable esté en su sitio antes de insertar el bloque del piloto.

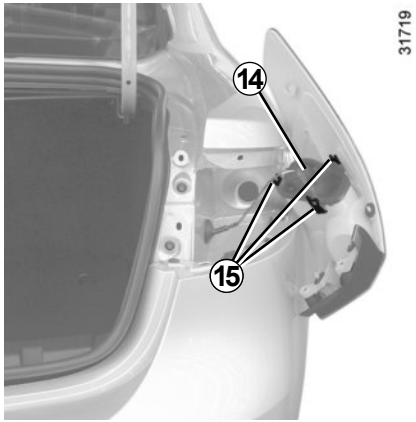

Luz indicadora de dirección *16*

Tipo de lámpara: PY21W.

Luz de posición y luz de stop *17*

Tipo de lámpara: P21/5W.

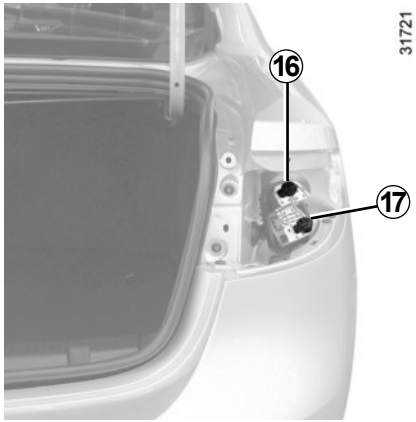

Montaje
Para montarla, proceda en sentido inverso teniendo cuidado para no dañar los cables.

Terceras luces de stop y de posición LED
(según el vehículo)

Contacte con un Representante de la marca.

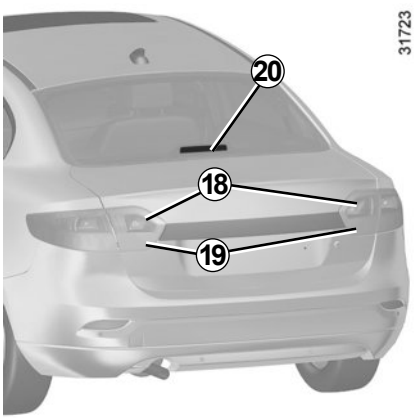

Versiones cuatro puertas (continuación)

Luz de marcha atrás del portón *18* y Luz trasera de niebla *19*

Diríjase a un Representante de la marca.

Tercera luz de stop *20*

Consulte a un Representante de la marca.

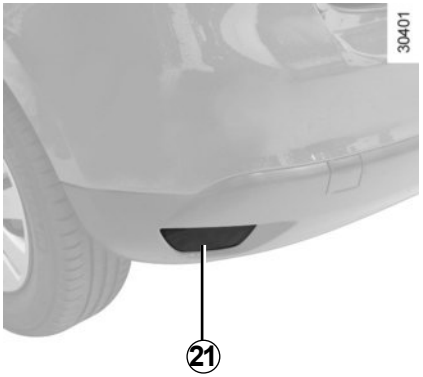

Versión cinco puertas

Luz trasera de niebla *21*

Afloje el portalámparas girándolo hacia el centro del vehículo y accediendo a él por la parte inferior.

Tipo de lámpara: P21W

Montaje
Para montarla, proceda en sentido inverso teniendo cuidado para no dañar los cables.

Nota: sólo el lado del conductor dispone de luz trasera de niebla.

Tercera luz de stop *22*

Consulte a un Representante de la marca.

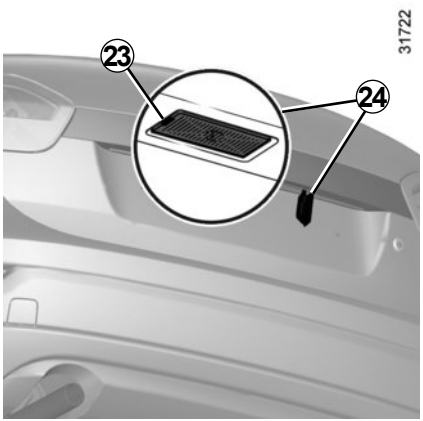

Iluminador de la placa de matrícula *24*

– Suelte el iluminador ***24*** presionando la lengüeta ***23***;

– retire la tapa del iluminador para acceder a la lámpara.

Tipo de lámpara: W5W.

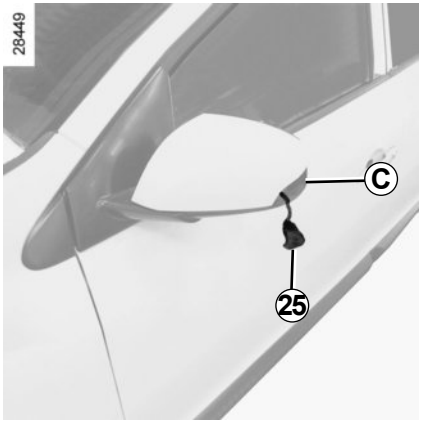

Repetidores laterales *25*

– Suelte el repetidor ***25*** (con una herramienta del tipo destornillador plano colocado en ***C*** para bascular el repetidor desde la parte trasera hacia la parte delantera del vehículo);

– gire el portalámparas un cuarto de vuelta y saque la lámpara.

Tipo de lámpara: W5W.

Luces laterales de LED
(según el vehículo)

Contacte con un Representante de la marca.

Las lámparas están sometidas a presión y pueden estallar durante la sustitución.

Riesgo de heridas.

ILUMINACIÓN INTERIOR: sustitución de las lámparas (1/2)

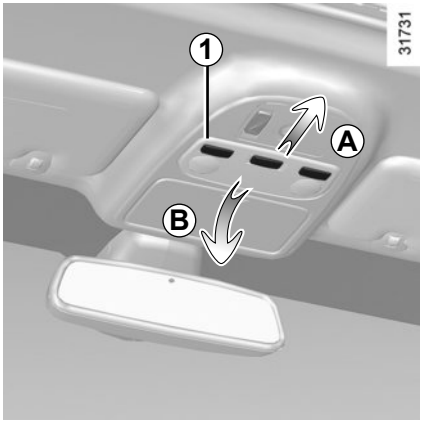

Plafones

– Coloque los 3 contactores en las posiciones centrales;

– eche los plafones hacia atrás (movimiento ***A***) y bascule la parte delantera hacia abajo (movimiento ***B***);

– al extraer los plafones, no debe tirar de los cables eléctricos;

– suelte el difusor ***1***;

Nota: para sacar la lámpara defectuosa, puede utilizar por ejemplo un destornillador plano.

Tipo de lámpara: W5W.

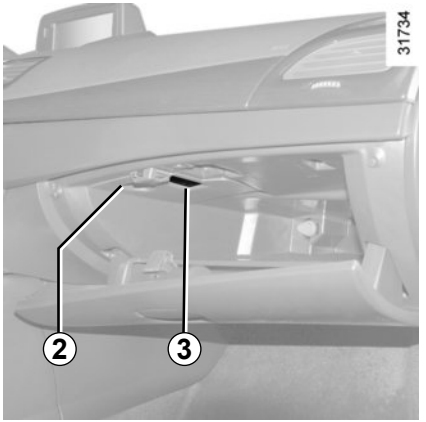

Iluminadores de guantera

Según el vehículo, abra la tapa de acceso ***2***; así podrá soltar con mayor facilidad el portalámparas ***3***.

Tipo de lámpara: C5W.

Las lámparas están sometidas a presión y pueden estallar durante la sustitución.

Riesgo de heridas.

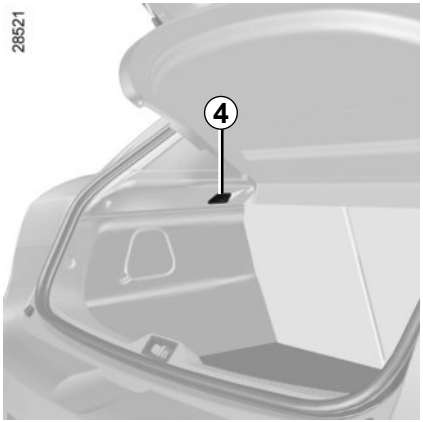

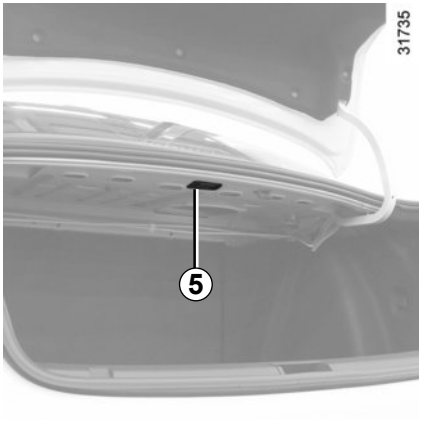

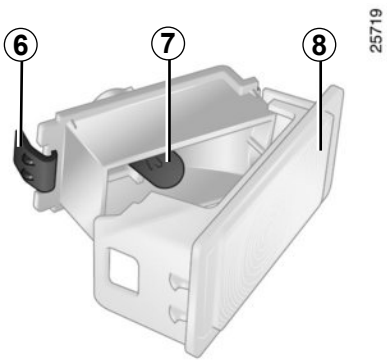

Iluminador del maletero

Suelte el iluminador ***4*** o ***5*** utilizando un destornillador plano o similar.

Las lámparas están sometidas a presión y pueden estallar durante la sustitución.

Riesgo de heridas.

Desconecte el iluminador.

Presione la lengüeta ***6*** para soltar el difusor ***8*** y acceder a la lámpara ***7***.

Tipo de lámpara: W5W.

Compartimiento de fusibles

Si un aparato eléctrico no funcionase, verifique el estado de los fusibles.

Suelte la tapa ***A*** o ***B*** (según el vehículo).

Según la legislación o por precaución:

Consiga en un Representante de la marca una caja de repuesto que incluya un juego de lámparas y un juego de fusibles.

Verifique el fusible concernido y **sustitúyalo**, si es necesario, **imperativamente por otro fusible del mismo amperaje que el de origen.**

Un fusible con demasiado amperaje puede crear un calentamiento excesivo de la red eléctrica (hay riesgo de incendio), en caso de consumo anormal de un equipamiento.

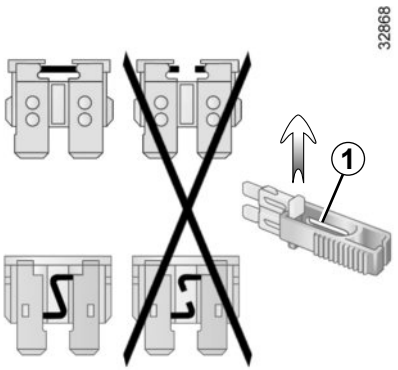

Pinza *1*

Libere el fusible utilizando la pinza ***1***, situada en el dorso la tapa ***A*** o ***B***.

Para sacarlo de la pinza, deslícelo lateralmente.

Se recomienda no utilizar los emplazamientos de los fusibles libres.

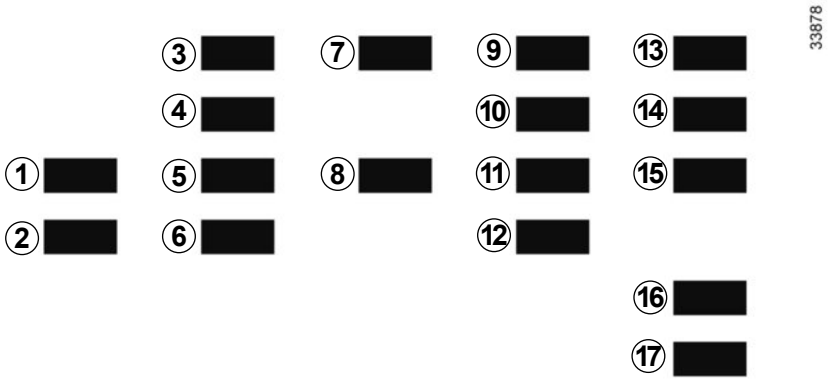

Asignación de los fusibles

(la presencia de los fusibles depende del nivel de equipamiento del vehículo).

1 Freno de aparcamiento asistido;

2 Luces de stop;

3 Condenación automática de las puertas;

4 Elevalunas del conductor;

5 Unidad central del habitáculo;

6 Luces indicadoras de dirección;

7 Sistema de ayuda a la navegación;

8 Limpialuneta;

9 Elevalunas trasero derecho;

10 Elevalunas trasero izquierdo;

11 ABS/ESC;

12 Elevalunas del pasajero;

13 Lavacristales;

14 Retrovisores térmicos;

15 Radio;

16 Toma de accesorios de los asientos traseros;

17 Encendedor.

Algunos accesorios están protegidos por los fusibles situados en el compartimiento del motor en el cajetín ***C***.

Ahora bien, debido a su escasa accesibilidad, le aconsejamos que sea un Representante de la marca quien sustituya los fusibles.

Para evitar que haya saltos de chispa

– Asegúrese de que los «consumidores de energía» (plafones…) estén cortados antes de desconectar o conectar una batería.

– Durante la carga, apague el cargador antes de conectar o desconectar la batería.

– No deposite objetos metálicos sobre la batería para no crear cortocircuitos entre los bornes.

– Espere al menos un minuto después de parar el motor para desconectar una batería.

– Tenga la precaución de conectar correctamente los bornes de una batería tras realizar su montaje.

Conexión de un cargador

El cargador debe ser compatible con una batería de tensión nominal de 12 voltios.

No desconecte la batería si el motor gira. **Siga las instrucciones de uso dadas por el proveedor del cargador de baterías que esté empleando.**

Algunas baterías pueden presentar ciertas especificidades en relación con la carga, consulte con su Representante de la marca.

Evite los riesgos de chispa que puedan originar una explosión inmediata y cargue la batería en un local bien aireado. Existe el riesgo de graves lesiones.

Maneje la batería con precaución, ya que contiene ácido sulfúrico que no debe entrar en contacto con los ojos o con la piel. Si esto ocurriese, lave con agua abundante. En caso necesario, acuda a un médico.

Mantenga las llamas, puntos incandescentes o chispas alejados de la batería: hay riesgo de explosión.

Al realizar intervenciones cerca del motor, tener en cuenta que este puede estar caliente. Además, el motoventilador puede ponerse en marcha en cualquier momento.

Riesgo de heridas.

Arranque con la batería de otro vehículo

Para arrancar, si debe utilizar la batería de otro vehículo, obtenga unos cables eléctricos apropiados (de buena sección) en un Representante de la marca o, si ya posee cables de arranque, asegúrese de que están en buen estado.

Las dos baterías deben tener una tensión nominal idéntica: 12 voltios. La batería que proporciona la corriente debe tener una capacidad (amperios-hora, Ah) como mínimo igual a la batería descargada.

Asegúrese de que los dos vehículos no estén en contacto (riesgo de cortocircuito al unir los polos positivos) y que la batería descargada esté bien conectada. Corte el contacto de su vehículo.

Arranque el motor del vehículo que suministrará la corriente y póngalo a un régimen medio.

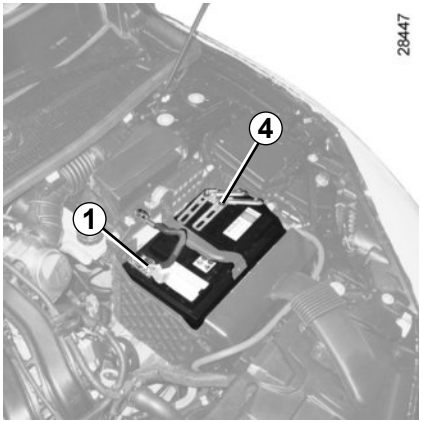

Fije el cable positivo ***A*** en el **soporte *1*** fijado en el borne (+) y después en el **borne *2*** (+) de la batería que suministra la corriente.

Fije el cable negativo ***B*** en el **borne *3*** (–) de la batería que suministra la corriente y después en el **borne *4*** (–) de la batería descargada.

Arranque el motor. Una vez en marcha, desconecte los cables ***A*** y ***B*** en orden inverso **(*4 - 3 - 2 - 1*).**

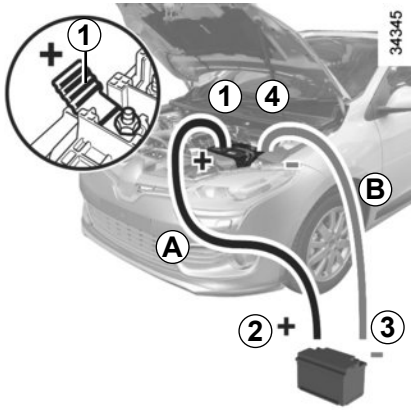

Verifique que no exista ningún contacto entre los cables ***A*** y ***B***, y que el cable positivo ***A*** no toque ningún elemento metálico del vehículo que suministra la corriente.

Existe el riesgo de lesiones y/o de daños en el vehículo.

Sustitución de la pila

Abra la caja, por la hendidura ***1***, utilizando una moneda, y sustituya la pila ***2*** respetando el modelo y la polaridad indicada en el fondo de la tapa.

Al realizar el montaje, compruebe que la tapa esté bien encajada.

Nota: al sustituir la pila, se recomienda no tocar el circuito eléctrico situado en la tapa de la llave.

No toque la pila ni las láminas de contacto de la misma con los dedos. Emplee un paño suave.

No se deshaga de las pilas usadas en cualquier lugar. Entréguelas en un organismo encargado de la recogida y del reciclaje de las pilas.

Las pilas se encuentran disponibles en su en su Representante de la marca.

La duración de las pilas es de dos años aproximadamente.

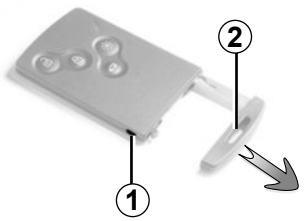

Sustitución de la pila

Cuando aparece el mensaje «Pila de tarjeta casi descargada» en el cuadro de instrumentos, sustituya la pila de la tarjeta RENAULT, pulse el botón ***1*** tirando de la llave de seguridad ***2*** y suelte la tapa ***3*** utilizando la lengüeta ***4***. Retire la pila presionando en un lado (movimiento ***A***) y levantando el otro (movimiento ***B***) y después sustitúyala respetando la polaridad y el modelo, inscrito en la tapa ***3***.

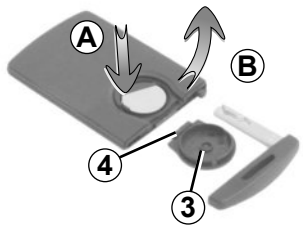

Para el montaje, proceda en sentido inverso y pulse cuatro veces, estando cerca del vehículo, uno de los botones de la tarjeta: la próxima vez que arranque, el mensaje desaparecerá.
Nota: cuando sustituya la pila, no toque el circuito electrónico ni los contactos situados en la tarjeta RENAULT.

Compruebe que la tapa esté bien encajada.

Anomalía de funcionamiento

Aunque la pila tenga muy poca carga como para garantizar el funcionamiento, podrá arrancar (inserte la tarjeta RENAULT en el lector de tarjeta) y bloquear/desbloquear el vehículo (consulte el párrafo «Bloqueo y desbloqueo de los abrientes» en el capítulo 1).

Las pilas se encuentran disponibles en su Representante de la marca y su duración es de dos años aproximadamente. Compruebe que no haya restos de tinta en la pila: existe riesgo de mal contacto eléctrico.

No se deshaga de las pilas usadas en cualquier lugar, entréguelas en un organismo encargado de la recogida y del reciclaje de las pilas.

PREEQUIPO DE LA RADIO

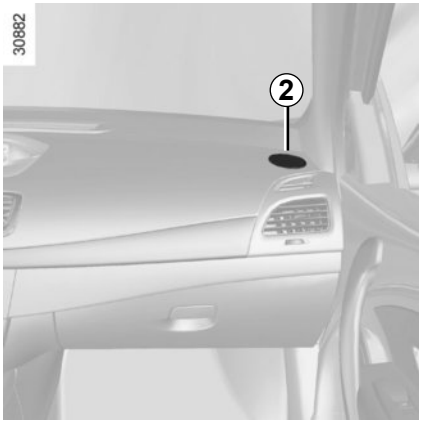

Si su vehículo no está equipado con un sistema de audio, dispone de un preequipamiento compuesto de emplazamientos para:

– la radio ***1***;
– los altavoces agudos ***2***;
– los altavoces de graves ***3***.

Para la instalación de un equipamiento, consulte a un Representante de la marca.

Emplazamiento de la radio *1*

Suelte el obturador. Las conexiones: antena, alimentación + y –, cables de los altavoces se encuentran detrás.

– En todos los casos, es muy importante seguir con precisión las instrucciones dadas en el manual de equipamiento.
– Las características de los soportes y cableados (disponibles en la red de la marca) varían en función del nivel de equipamiento de su vehículo y del tipo de su autorradio.

  Para conocer su referencia, consulte a un Representante de la marca.
– Las intervenciones en el circuito eléctrico del vehículo las realizará exclusivamente un Representante de la marca puesto que una conexión incorrecta podría provocar el deterioro de la instalación eléctrica y/o de los órganos conectados a dicha instalación.

Accesorios eléctricos y electrónicos

Antes de instalar este tipo de accesorio (particularmente para los emisores/receptores: banda de frecuencias, nivel de potencia, posición de la antena, etc.), asegúrese de que sea compatible con su vehículo. Pida consejo a un Representante de la marca.

Conecte sólo accesorios que tengan una potencia máxima de 120 vatios. **Hay riesgo de incendio.**

Las intervenciones en el circuito eléctrico del vehículo las realizará exclusivamente un Representante de la marca puesto que una conexión incorrecta podría provocar el deterioro de la instalación eléctrica y/o de los órganos conectados a dicha instalación.

En caso de que se monte posteriormente un equipamiento eléctrico, asegúrese de que la instalación queda bien protegida por un fusible. Pida que le indiquen el amperaje y la localización de dicho fusible.

Utilización de aparatos emisores/receptores (teléfonos, aparatos CB).

Los teléfonos y aparatos CB equipados de antena integrada pueden crear interferencias con los sistemas electrónicos que lleva el vehículo de origen, por lo que se recomienda utilizar solamente aparatos con antena exterior. **Por otra parte, les recordamos la necesidad de respetar la legislación en vigor relativa a la utilización de estos aparatos.**

Montaje posterior de accesorios

Si desea instalar accesorios en el vehículo: Consulte a un Representante de la marca. Además, para asegurarse del correcto funcionamiento de su vehículo y evitar riesgos que puedan afectar a su seguridad, le aconsejamos utilice los accesorios específicos homologados, adaptados a su vehículo y que son los únicos garantizados por el constructor.

Si utiliza una barra antirrobo, fíjela exclusivamente en el pedal de freno.

Molestias al conducir

En el lado del conductor, utilice exclusivamente alfombrillas adaptadas al vehículo, sujetándolas con los elementos preinstalados y comprobando con frecuencia su fijación. No coloque una alfombrilla encima de otra. **Los pedales pueden quedarse atascados.**

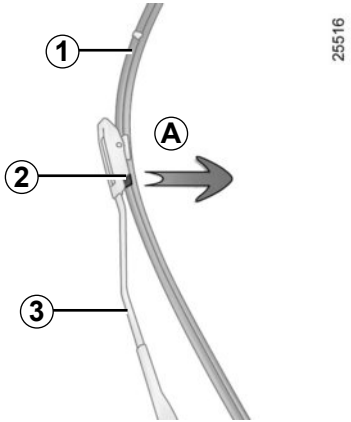

Sustitución de las escobillas del limpiaparabrisas *1*

Con el contacto puesto y el motor parado, baje completamente la manecilla de los limpias: se detendrán en una posición alejada del capot.
Levante el brazo del limpia ***3***, tire de la lengüeta ***2*** (movimiento ***A***) y empuje la escobilla hacia arriba.

Montaje
Haga deslizar la escobilla por el brazo hasta encajarla. Asegúrese de que la escobilla queda bien sujeta. Lleve la manecilla del limpia a la posición de parada.

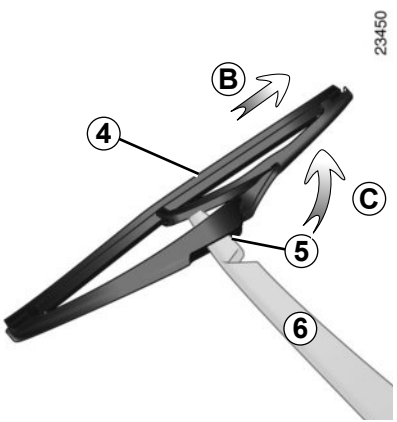

Escobilla del limpialuneta *4*

– Levante el brazo del limpia ***6***;

– gire la escobilla ***4*** hasta que se encuentre con resistencia (movimiento ***C***);

– según el vehículo, presione la lengüeta ***5*** y suelte la escobilla tirando de ella (movimiento ***B***).

Montaje

Para montar la escobilla del limpiaparabrisas, proceda en el sentido inverso al desmontaje. Asegúrese de que la escobilla queda bien sujeta.

Vigile el estado de las escobillas del limpia. Su vida útil depende de usted:
– limpie las escobillas, el parabrisas y la luneta regularmente con agua jabonosa;
– no las utilice cuando el parabrisas o la luneta estén secos;
– despéguelas del parabrisas o de la luneta cuando lleven sin funcionar mucho tiempo.

– En época de heladas, asegúrese de que las escobillas del limpiaparabrisas no estén inmovilizadas por el hielo (existe riesgo de calentamiento del motor).

– Vigile el estado de las escobillas. Debe cambiarlas tan pronto como haya disminuido su eficacia: aproximadamente todos los años.

Durante el cambio de la escobilla, cuando esta se retira, tenga la precaución de no dejar que el brazo caiga sobre el cristal: hay riesgo de romper el cristal.

Antes de remolcar, inserte la llave en el contactor o la tarjeta RENAULT en el lector para desbloquear la columna de dirección, y según el vehículo, pise el pedal de embrague y coloque la **primera** (palanca colocada en **N** o **R** para los vehículos con caja automática).

Ponga la palanca en punto muerto (posición N para los vehículos equipados de una caja de velocidades automática)

Según el vehículo, la columna de dirección se desbloquea, las funciones accesorias están alimentadas: puede utilizar la iluminación del vehículo (luces de precaución, de stop…). Por la noche, el vehículo debe llevar las luces puestas.

Una vez terminado el remolcado, ejerza dos impulsiones en el botón de arranque del motor (riesgo de descarga de la baterías).

No retire la llave del contactor de arranque o la tarjeta RENAULT del lector durante el remolcado.

Es imperativo respetar la reglamentación en vigor sobre el remolcado. Si usted es el vehículo que remolca, no sobrepase los pesos remolcables de su vehículo (consulte el párrafo «Pesos» en el capítulo 6).

Remolcado de un vehículo con caja automática

Motor parado, el engrase de la caja no está asegurado, es preciso por ello transportar el vehículo preferentemente sobre una plataforma o remolcarlo con las ruedas delanteras levantadas.

Excepcionalmente, puede remolcar el vehículo con las cuatro ruedas en el suelo, en marcha adelante únicamente, con la palanca en la posición neutro **N** y por un recorrido máximo de 80 km.

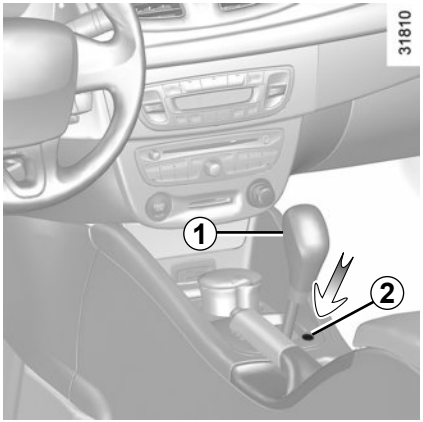

Si la palanca se queda bloqueada en **P** al pisar el pedal de freno, existe la posibilidad de liberarla manualmente. Para ello, inserte una varilla rígida en el orificio ***2***, presione simultáneamente en la varilla y en el botón de desbloqueo ***1*** situado en la palanca.

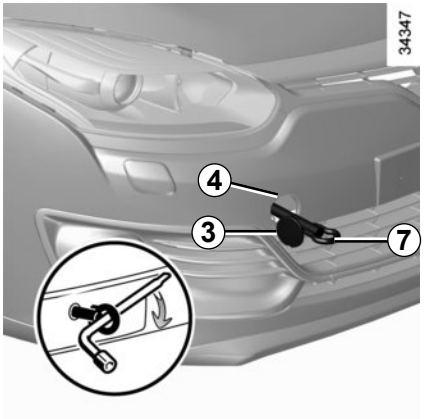

Utilice exclusivamente los puntos de remolcado delanteros *4* y traseros *5*.

Estos puntos de remolcado tan sólo se pueden emplear para remolcar, en ningún caso deben servir para levantar directa o indirectamente el vehículo.

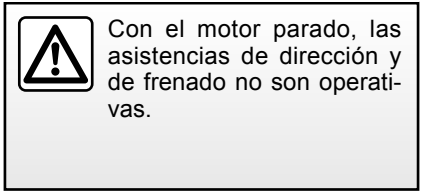

Con el motor parado, las asistencias de dirección y de frenado no son operativas.

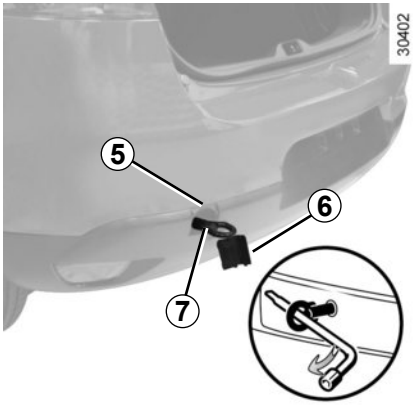

Acceso a los puntos de remolcado

Suelte la tapa ***3*** ó ***6*** pasando una herramienta plana (o la llave integrada en la tarjeta Renault) por debajo de la tapa.

Enrosque la anilla de remolcado *7* al máximo: al principio con la mano hasta llegar al tope, y finalice bloqueando con la llave de la rueda.

Utilice exclusivamente la anilla de remolcado ***7*** y la llave de rueda, situadas debajo de la moqueta del maletero en el bloque de herramientas (consulte el párrafo «bloque de herramientas» en el capítulo 5).

– Utilice una barra de remolcado rígida. En caso de utilizar una cuerda o un cable (si la legislación lo permite), el vehículo remolcado debe poder frenar.

– No hay que remolcar un vehículo cuya capacidad para circular se encuentre alterada.

– Evite los tirones al acelerar y al frenar ya que podrían dañar el vehículo.

– En todos los casos, se aconseja no superar los **50 km/h**.

No deje nunca las herramientas de cualquier manera en el vehículo: riesgo de proyecciones en caso de frenado.

Tras su uso, procure que las herramientas estén correctamente encajadas en el bloque de herramientas y, según el vehículo, posiciónelo correctamente en su alojamiento.

Riesgo de lesiones.

ANOMALÍAS DE FUNCIONAMIENTO (1/8)

Los siguientes consejos le sacarán de un apuro rápida y provisionalmente; por seguridad, consulte lo antes posible con un Representante de la marca.

Utilización de la tarjeta RENAULT	CAUSAS POSIBLES	QUÉ HACER
La tarjeta RENAULT no permite bloquear o desbloquear las puertas.	Pila de la tarjeta gastada.	Utilice la llave de seguridad (ver información sobre la «llave integrada» el capítulo 1).
	Utilización de aparatos que funcionan en la misma frecuencia que la tarjeta (teléfono móvil…).	Desconecte los aparatos o utilice la llave de emergencia (ver información sobre la «llave integrada» el capítulo 1).
	Vehículo situado en una zona con gran radiación electromagnética. Batería descargada.	Sustituya la pila. Puede bloquear / desbloquear y arrancar su vehículo (consulte los apartados «Bloqueo, desbloqueo de los abrientes» en el capítulo 1 y «Arranque, parada del motor» en el capítulo 2).
El telemando no funciona para desbloquear o bloquear las puertas.	Pila del telemando gastada.	Utilice la llave.
	Utilización de aparatos que funcionan en la misma frecuencia que el telemando (teléfono móvil…).	Desconecte los aparatos o utilice la llave.
	Vehículo situado en una zona con gran radiación electromagnética. Batería descargada.	Sustituya la pila. Puede bloquear / desbloquear y arrancar su vehículo (consulte los apartados «Bloqueo, desbloqueo de los abrientes» en el capítulo 1 y «Arranque, parada del motor» en el capítulo 2).

ANOMALÍAS DE FUNCIONAMIENTO (2/8)

Si al accionar el motor de arranque	CAUSAS POSIBLES	QUÉ HACER
No hay reacción alguna: las lámparas de los testigos no se encienden, el motor de arranque no gira.	Batería descargada.	Conecte la batería descargada con otra batería.
	Batería fuera de uso.	Sustituya la batería.
Las lámparas testigo se debilitan, el motor de arranque gira muy lentamente.	Terminales de batería mal apretados, bornes de la batería oxidados.	Apriételos de nuevo, vuélvalos a conectar o límpielos si están oxidados.
	Batería descargada o estropeada.	Conecte la batería descargada con otra batería. Consulte el párrafo «Batería: descargada» en el capítulo 5 ó sustituya la batería si es necesario. No empuje el vehículo si la columna de dirección se encuentra bloqueada.

ANOMALÍAS DE FUNCIONAMIENTO (3/8)

Si al accionar el motor de arranque	CAUSAS POSIBLES	QUÉ HACER
El motor no quiere arrancar (vehículo con tarjeta RENAULT).	Condiciones de arranque no cumplidas.	Consulte el párrafo «arranque, parada del motor» en el capítulo 2.
	La tarjeta RENAULT manos libres no se detecta.	Sitúe la tarjeta en el interior del habitáculo.
	La tarjeta RENAULT manos libres no funciona.	Inserte la tarjeta en el lector de tarjeta para arrancar.
		Consulte el párrafo «arranque, parada del motor» en el capítulo 2.
El motor arranca difícilmente en tiempo húmedo, o después de lavar el coche.	Encendido defectuoso: humedad en el sistema de encendido.	Seque los cables de las bujías y de la bobina.
El motor arranca con dificultad en caliente.	Carburación defectuosa (burbujas de gas en el circuito).	Deje enfriar el motor.
	Falta compresión.	Contacte con un Representante de la marca.
El motor no se para (vehículo con tarjeta RENAULT).	Problema electrónico.	Pulse cinco veces rápidas el botón de arranque.
La columna de dirección se queda bloqueada.	Volante bloqueado.	Según el vehículo, accione el volante presionando a la vez el botón de arranque del motor (consulte el párrafo «Arranque del motor» del capítulo 2).

ANOMALÍAS DE FUNCIONAMIENTO (4/8)

En carretera	CAUSAS POSIBLES	QUÉ HACER
Humo blanco en el escape.	No se trata forzosamente de una anomalía. El humo puede deberse a la regeneración del filtro de partículas.	Ver información sobre las «Particularidades de las versiones diésel» en el capítulo 2.
Vibraciones.	Neumáticos mal inflados o mal equilibrados o estropeados.	Compruebe la presión de los neumáticos. Si el problema no viene de ahí, deje que lo compruebe un representante autorizado.
Burbujas en el bocal del líquido de refrigeración.	Avería mecánica: junta de culata quemada.	Pare el motor. Contacte con un Representante de la marca.

ANOMALÍAS DE FUNCIONAMIENTO (5/8)

En carretera	CAUSAS POSIBLES	QUÉ HACER
Humo bajo el capot motor.	Cortocircuito o fuga del circuito de refrigeración.	Deténgase, corte el contacto, aléjese del vehículo y contacte con un Representante de la marca.
	Conducto del circuito de refrigeración defectuoso.	Contacte con un Representante de la marca.
El testigo de presión de aceite se enciende:		
– cuando gira o frena,	El nivel está demasiado bajo.	Añada aceite al motor (consulte el apartado «Nivel de aceite del motor: añadido, llenado» en el capítulo 4).
– al ralentí,	Presión de aceite baja.	Acuda al Representante de la marca más cercano.
– tarda en apagarse o si se queda encendido al acelerar.	Falta de presión de aceite.	Deténgase: póngase en contacto con un Representante de la marca.
Al motor parece faltarle potencia.	Filtro de aire sucio.	Sustituya el cartucho.
	Fallo de alimentación de carburante.	Verifique el nivel de carburante.
	Bujías defectuosas, mal reglaje.	Contacte con un Representante de la marca.
El ralentí es inestable o el motor se cala.	Falta compresión (bujías, encendido, toma de aire).	Contacte con un Representante de la marca.

ANOMALÍAS DE FUNCIONAMIENTO (6/8)

En carretera	CAUSAS POSIBLES	QUÉ HACER
La dirección se endurece.	Sobrecalentamiento de la asistencia.	Deje enfriar.
	Batería baja o gastada.	Recargue o sustituya la batería.
El motor se calienta. El testigo de temperatura del líquido de refrigeración se enciende (o la aguja del indicador se sitúa en la zona roja).	Bomba de agua: correa destensada o rota. Avería del motoventilador.	Detenga el vehículo, pare el motor y consulte a un Representante de la marca.
	Fugas de líquido de refrigeración.	Verifique el estado de los racores de agua y el apriete de las abrazaderas. Verifique el depósito del líquido de refrigeración: debe contener líquido. Si no es así, complete el nivel **(tras haberlo dejado enfriar)**. Tome todas las precauciones para no quemarse. Esta medida es tan sólo provisional; consulte lo antes posible con su representante autorizado.

Radiador: en caso de una falta de líquido de refrigeración importante, no olvide que nunca hay que completar el nivel con líquido de refrigeración frío si el motor está muy caliente. Tras una intervención en el vehículo que haya precisado del vaciado, incluso parcial, del circuito de refrigeración, deberá llenarse este último con una nueva mezcla, convenientemente dosificada. Recuerde: utilice solamente los productos homologados por nuestro servicio técnico.

ANOMALÍAS DE FUNCIONAMIENTO (7/8)

Equipamiento eléctrico		CAUSAS POSIBLES	QUÉ HACER
El limpia no funciona.		Escobillas del limpia pegadas.	Despegue las escobillas antes de utilizar el limpia.
		Fusible del limpiaparabrisas fundido.	Contacte con un Representante de la marca.
		Fusible del limpiaparabrisas trasero fundido (funcinamiento intermitente, parada total).	Cámbielo.
		Avería del motor.	Contacte con un Representante de la marca.
El limpiaparabrisas no se detiene.		Mandos eléctricos defectuosos.	Contacte con un Representante de la marca.
Frecuencia más rápida de los intermitentes.		Bombilla fundida.	Sustituya la lámpara.
Las luces intermitentes no funcionan.	En un lado:	– bombilla fundida,	Sustituya la lámpara.
		– toma de masa defectuosa,	Localice el hilo de masa que va fijado a una parte metálica, rasque el extremo del mismo y vuélvalo a fijar con cuidado.
	En los dos lados:	– fusible fundido,	Cámbielo.
		– central de intermitencia defectuosa.	Para sustituir: consulte a un Representante de la marca.

ANOMALÍAS DE FUNCIONAMIENTO (8/8)

Equipamiento eléctrico		CAUSAS POSIBLES	QUÉ HACER
Los faros no funcionan.	Uno solo:	– bombilla fundida,	Sustituya la lámpara.
		– cable desconectado o conector mal situado,	Verifique y conecte el cable o el conector.
		– puesta a masa defectuosa.	Véase apartado anterior.
	Los dos:	– si el circuito está protegido por un fusible.	Verifíquelo y cámbielo si es necesario.
Los faros no se apagan.		Mandos eléctricos defectuosos.	Contacte con un Representante de la marca.
Restos de condensación en los faros.		No se trata de una anomalía. La presencia de restos de condensación en los faros es un fenómeno natural vinculado a las variaciones de temperatura. Estos restos desaparecen rápidamente cuando se utilizan las luces.	

Capítulo 6: Características técnicas

Placas de identificación 6.2
Placas de identificación del motor 6.4
Dimensiones 6.6
Características de los motores 6.8
Pesos. 6.9
Carga remolcable 6.9
Piezas de recambio y reparaciones 6.10
Justificantes de mantenimiento 6.11
Control anticorrosión 6.17

PLACAS DE IDENTIFICACIÓN DEL VEHÍCULO (1/2)

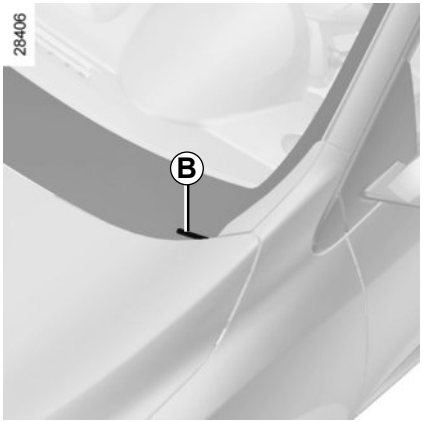

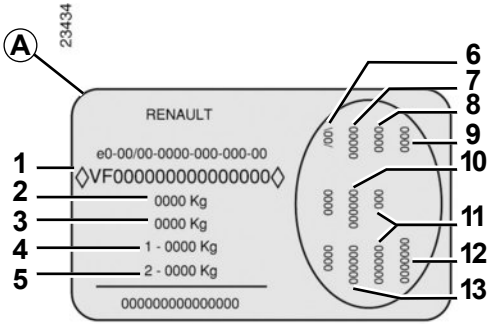

Las indicaciones que figuran en la placa del constructor deberán figurar en todas sus cartas o pedidos.

La presencia y el emplazamiento de la información dependen del vehículo.

Placa del constructor *A*

1 Tipo de vehículo y número dentro de la serie del tipo.
Según el vehículo, se recuerda esta información en la marca *B*.

2 PMAC (Peso Máximo Autorizado en Carga).

3 PTR (Peso Total Rodante: vehículo cargado con remolque).

4 PTMA (Peso Total Máximo Autorizado) en el eje delantero.

5 PTMA en el eje trasero.

6 Características técnicas del vehículo.

7 Referencia de la pintura.

8 Nivel de equipamiento.

9 Tipo de vehículo.

10 Código de la tapicería.

11 Complemento de definición del equipamiento.

12 Número de fabricación.

13 Código tapicería interior.

Según el vehículo, existen dos tipos de placa. En caso de que haya otro tipo de placa, consulte la página siguiente.

PLACAS DE IDENTIFICACIÓN DEL VEHÍCULO (2/2)

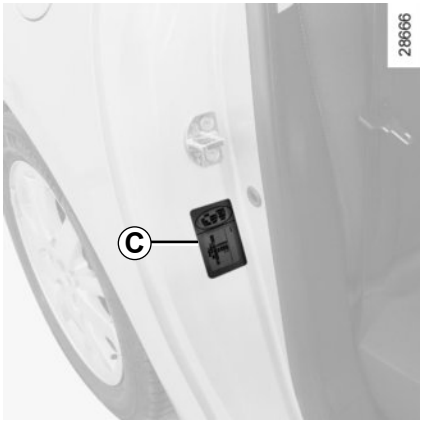

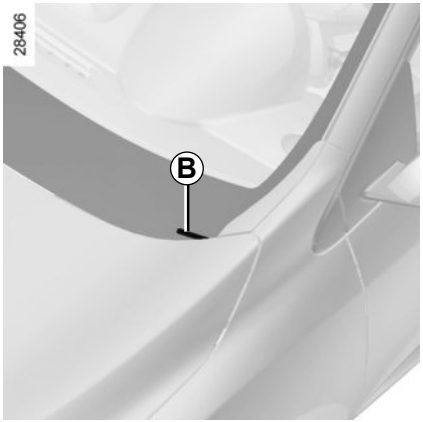

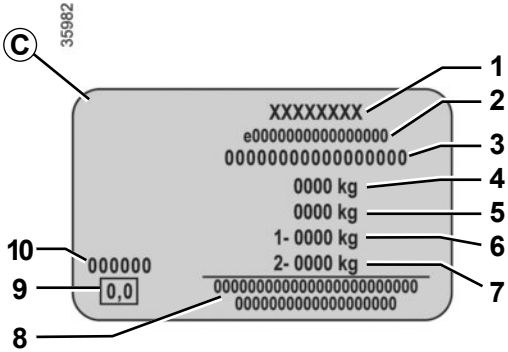

Las indicaciones que figuran en la placa del constructor deberán figurar en todas sus cartas o pedidos.

La presencia y el emplazamiento de la información dependen del vehículo.

Placa de identificación del vehículo *C*

1 Nombre del fabricante.

2 Número de modelo comunitario o número de homologación.

3 Número de identificación.
Según el vehículo, se recuerda esta información en la marca *B*.

4 PMAC (Peso Máximo Autorizado en Carga)

5 PTR (Peso Total Rodante: vehículo cargado con remolque).

6 PTMA (Peso Total Máximo Autorizado) en el eje delantero.

7 PTMA en el eje trasero.

8 Reservado para las inscripciones de colaboración o complementarias.

9 Emisiones de escape diésel.

10 Referencia de la pintura (código de color).

PLACAS DE IDENTIFICACIÓN DEL MOTOR (1/2)

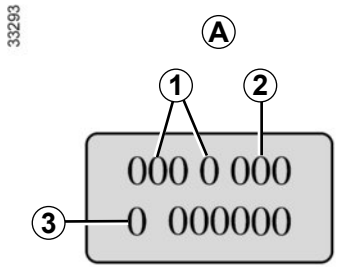

Las indicaciones que figuran en la placa del motor o en la etiqueta *A* deberán figurar en todas sus cartas o pedidos.
(emplazamiento diferente según motorización)

1 Tipo del motor.
2 Índice del motor.
3 Número del motor.

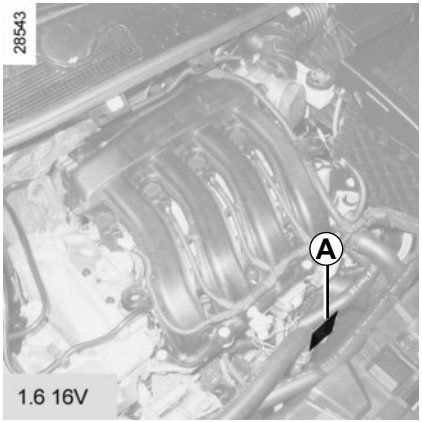

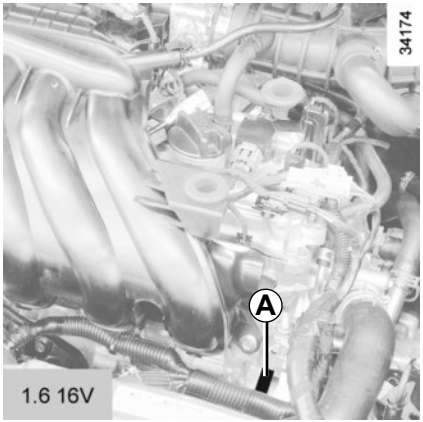

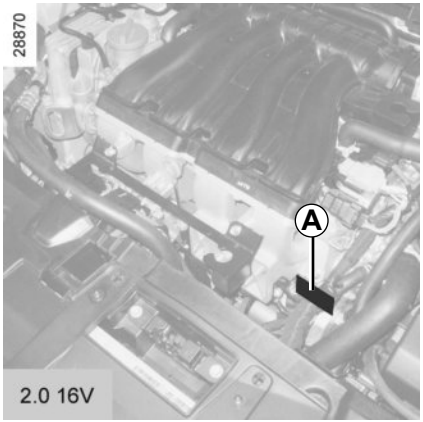

PLACAS DE IDENTIFICACIÓN DEL MOTOR (2/2)

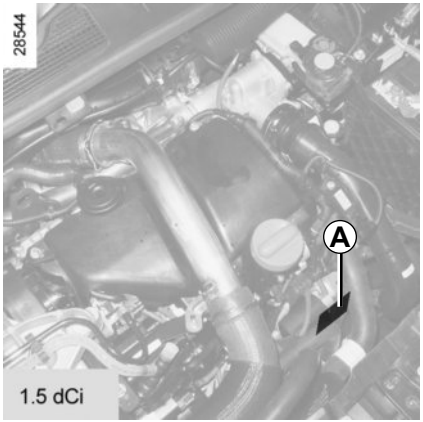

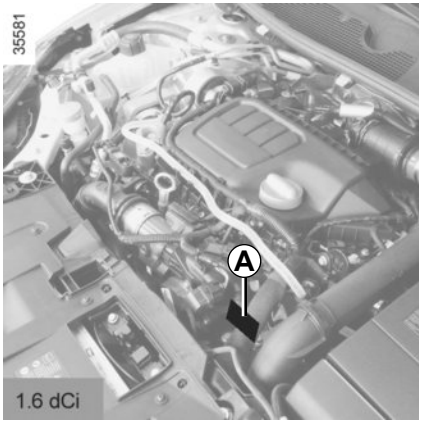

DIMENSIONES (en metros) (1/2)

Versión cinco puertas

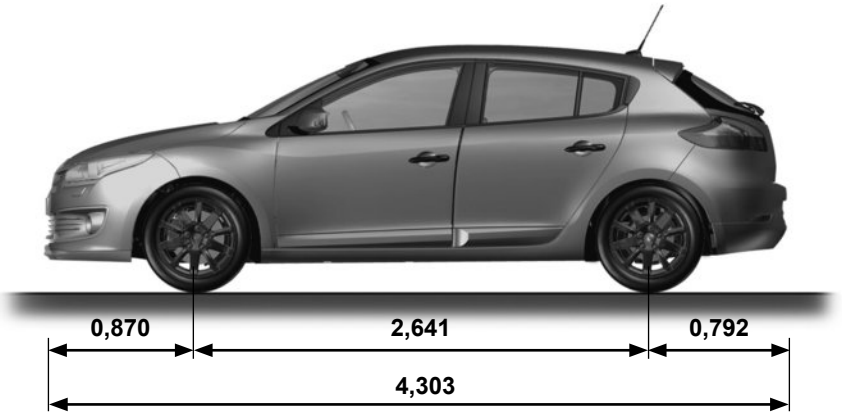

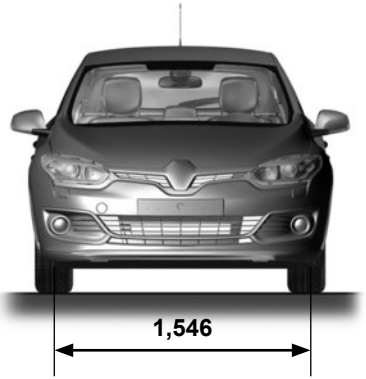

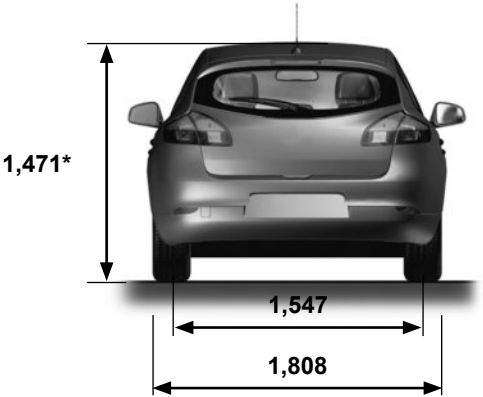

34346

* En vacío

DIMENSIONES (en metros) (2/2)

Versión cuatro puertas

33867

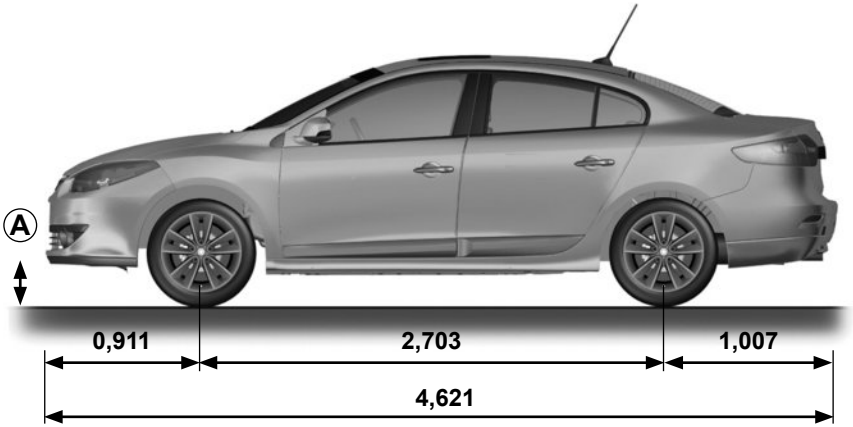

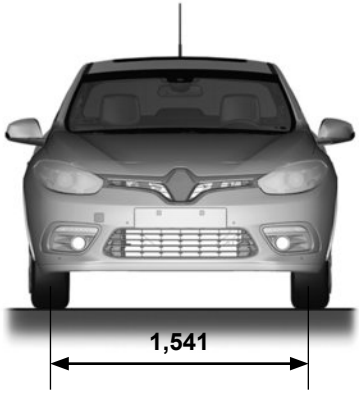

Particularidad de los vehículos con una guarda al suelo *A* reducida

Al estar la guarda al suelo ***A*** de su vehículo más baja que la del vehículo de serie, deberá tenerlo en cuenta al realizar maniobras como aparcar en una acera, atravesar un dispositivo de retención, conducir en vías en mal estado o con mucha nieve, etc., y adaptar su velocidad en consecuencia, ya que, de no hacerlo, podría causar daños a su vehículo.

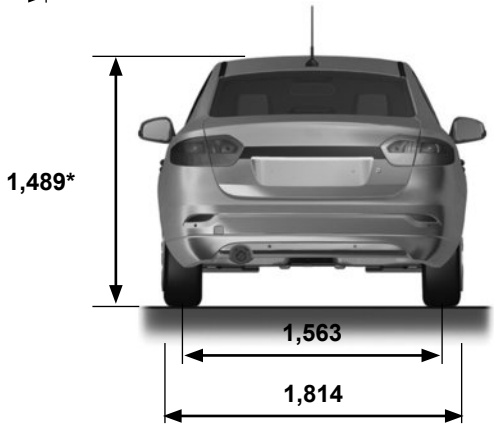

* En vacío

CARACTERÍSTICAS DE LOS MOTORES

Versiones	**1.6 16V**	**1.6 16V**	**2.0 16V**	**1.5 dCi**	**1.6 dCi**
Tipo del motor (véase placa del motor)	K4M	H4MD7	M4R	K9K	R9M
Cilindrada (cm^3)	1,598	1,598	1,998	1,461	1,598
Tipo de carburante Índice de octano	Carburante sin plomo **obligatoriamente**, con el índice de Octano indicado en la etiqueta que se encuentra en la tapa de carburante. En su defecto, cabe la posibilidad de utilizar puntualmente carburante sin plomo: – con un índice de octano 91 si la etiqueta indica 95 o 98; – con un Índice de Octano 87 para una etiqueta que indique 91, 95, 98.			Gasóleo La etiqueta que se encuentra en la tapa de carburante le indica los carburantes autorizados.	
Bujías	Emplee sólo las bujías especificadas para el motor de su vehículo. El tipo debe estar indicado en una etiqueta pegada en el compartimiento del motor. En el caso contrario, póngase en contacto con un Representante de la marca. El montaje de bujías no conformes puede estropear el motor.				

PESOS (en kg)

Los pesos indicados pertenecen a un vehículo de base y sin opciones: varían en función del equipamiento de su vehículo. Consulte a su Agente.

Peso Máximo Autorizado en Carga (MMAC) **Peso Total Rodante (MTR)**	Pesos indicados en la placa del constructor (consulte el párrafo «Placas de identificación» en el capítulo 6)
Peso Remolque con Freno de inercia*	se obtiene calculando: **MTR - MMAC**
Peso Remolque sin Freno de inercia*	650
Carga admitida sobre la bola de enganche*	75
Carga admitida en el techo con el dispositivo de transporte	80 kg (incluido dispositivo portador)

*** Carga remolcable (remolque de caravana, barco...)**

El remolque está prohibido si el cálculo de MTR - MMAC es igual a cero o si el MTR es cero (o no está indicado) en la placa del fabricante.

– Es importante respetar las condiciones de remolcado admitidas por la legislación local y, en particular, las definidas por el código de circulación. Para instalar un enganche de remolque infórmese en su Representante de la marca.
– En el caso de un vehículo remolcado, **el peso total rodante (vehículo + remolque) no deberá sobrepasarse nunca**. No obstante se permitirá:
  – sobrepasar el MMTA trasero hasta un límite del 15%,
  – sobrepasar el MMAC hasta un límite del 10% o hasta 100 kg (el que se alcance primero).
  En ambos casos, la velocidad máxima del conjunto rodante no debe superar los 100 km/h y la presión de los neumáticos debe aumentarse en 0,2 bar (3 PSI).
– El rendimiento del motor y la aptitud en cuesta disminuyen con la altitud, por lo que recomendamos reducir la carga máxima en un 10% a 1.000 metros, y después en un 10% suplementario por cada 1.000 metros más.

PIEZAS DE RECAMBIO Y REPARACIONES

Las piezas de recambio de origen están concebidas basándose en un pliego de condiciones muy estricto y son objeto de tests muy específicos. Por ello, estas piezas tienen un nivel de calidad como mínimo equivalente al de las piezas montadas en los vehículos nuevos.

Utilizando sistemáticamente las piezas de recambio de origen, usted tendrá la seguridad de preservar las prestaciones de su vehículo. Más aún, las reparaciones efectuadas en la Red de la marca con piezas de recambio de origen están garantizadas según las condiciones que aparecen al dorso de la orden de reparación.

JUSTIFICANTES DE MANTENIMIENTO (1/6)

VIN: .....

Fecha: Km: N° de factura:		Comentarios / varios
Tipo de intervención: Revisión □ ..... □ **Control anticorrosión:** OK □ No OK* □ *Véase página específica	**Sello**	

Fecha: Km: N° de factura:		Comentarios / varios
Tipo de intervención: Revisión □ ..... □ **Control anticorrosión:** OK □ No OK* □ *Véase página específica	**Sello**	

Fecha: Km: N° de factura:		Comentarios / varios
Tipo de intervención: Revisión □ ..... □ **Control anticorrosión:** OK □ No OK* □ *Véase página específica	**Sello**	

JUSTIFICANTES DE MANTENIMIENTO (2/6)

VIN: .....

Fecha: Km: N° de factura:		Comentarios / varios
Tipo de intervención: Revisión □ ..... □ **Control anticorrosión:** OK □ No OK* □ *Véase página específica	**Sello**	

Fecha: Km: N° de factura:		Comentarios / varios
Tipo de intervención: Revisión □ ..... □ **Control anticorrosión:** OK □ No OK* □ *Véase página específica	**Sello**	

Fecha: Km: N° de factura:		Comentarios / varios
Tipo de intervención: Revisión □ ..... □ **Control anticorrosión:** OK □ No OK* □ *Véase página específica	**Sello**	

JUSTIFICANTES DE MANTENIMIENTO (3/6)

VIN: .....

Fecha: Km: N° de factura:		Comentarios / varios
Tipo de intervención: Revisión □ ..... □ **Control anticorrosión:** OK □ No OK* □ *Véase página específica	**Sello**	

Fecha: Km: N° de factura:		Comentarios / varios
Tipo de intervención: Revisión □ ..... □ **Control anticorrosión:** OK □ No OK* □ *Véase página específica	**Sello**	

Fecha: Km: N° de factura:		Comentarios / varios
Tipo de intervención: Revisión □ ..... □ **Control anticorrosión:** OK □ No OK* □ *Véase página específica	**Sello**	

JUSTIFICANTES DE MANTENIMIENTO (4/6)

VIN: .....

Fecha: Km: N° de factura:		Comentarios / varios
Tipo de intervención: Revisión □ ..... □ **Control anticorrosión:** OK □ No OK* □ *Véase página específica	**Sello**	

Fecha: Km: N° de factura:		Comentarios / varios
Tipo de intervención: Revisión □ ..... □ **Control anticorrosión:** OK □ No OK* □ *Véase página específica	**Sello**	

Fecha: Km: N° de factura:		Comentarios / varios
Tipo de intervención: Revisión □ ..... □ **Control anticorrosión:** OK □ No OK* □ *Véase página específica	**Sello**	

JUSTIFICANTES DE MANTENIMIENTO (5/6)

VIN: .....

Fecha: Km: N° de factura:		Comentarios / varios
Tipo de intervención: Revisión □ ..... □ **Control anticorrosión:** OK □ No OK* □ *Véase página específica	**Sello**	

Fecha: Km: N° de factura:		Comentarios / varios
Tipo de intervención: Revisión □ ..... □ **Control anticorrosión:** OK □ No OK* □ *Véase página específica	**Sello**	

Fecha: Km: N° de factura:		Comentarios / varios
Tipo de intervención: Revisión □ ..... □ **Control anticorrosión:** OK □ No OK* □ *Véase página específica	**Sello**	

JUSTIFICANTES DE MANTENIMIENTO (6/6)

VIN: .....

Fecha: Km: N° de factura:		Comentarios / varios
Tipo de intervención: Revisión □ ..... □ **Control anticorrosión:** OK □ No OK* □ *Véase página específica	**Sello**	

Fecha: Km: N° de factura:		Comentarios / varios
Tipo de intervención: Revisión □ ..... □ **Control anticorrosión:** OK □ No OK* □ *Véase página específica	**Sello**	

Fecha: Km: N° de factura:		Comentarios / varios
Tipo de intervención: Revisión □ ..... □ **Control anticorrosión:** OK □ No OK* □ *Véase página específica	**Sello**	

CONTROL ANTICORROSIÓN (1/6)

En caso de que la prórroga de la garantía esté condicionada por una reparación, ésta se indicará a continuación.

VIN: .....

Realizar reparación por corrosión: Fecha de reparación:		**Sello**
Reparación que se debe efectuar: Fecha de reparación:		**Sello**
Reparación que se debe efectuar: Fecha de reparación:		**Sello**

CONTROL ANTICORROSIÓN (2/6)

En caso de que la prórroga de la garantía esté condicionada por una reparación, ésta se indicará a continuación.

VIN: .....

Realizar reparación por corrosión: Fecha de reparación:		**Sello**
Reparación que se debe efectuar: Fecha de reparación:		**Sello**
Reparación que se debe efectuar: Fecha de reparación:		**Sello**

CONTROL ANTICORROSIÓN (3/6)

En caso de que la prórroga de la garantía esté condicionada por una reparación, ésta se indicará a continuación.

VIN: .....

Realizar reparación por corrosión: Fecha de reparación:		**Sello**
Reparación que se debe efectuar: Fecha de reparación:		**Sello**
Reparación que se debe efectuar: Fecha de reparación:		**Sello**

CONTROL ANTICORROSIÓN (4/6)

En caso de que la prórroga de la garantía esté condicionada por una reparación, ésta se indicará a continuación.

VIN: .....

Realizar reparación por corrosión: Fecha de reparación:		**Sello**
Reparación que se debe efectuar: Fecha de reparación:		**Sello**
Reparación que se debe efectuar: Fecha de reparación:		**Sello**

CONTROL ANTICORROSIÓN (5/6)

En caso de que la prórroga de la garantía esté condicionada por una reparación, ésta se indicará a continuación.

VIN: .....

Realizar reparación por corrosión: Fecha de reparación:		**Sello**
Reparación que se debe efectuar: Fecha de reparación:		**Sello**
Reparación que se debe efectuar: Fecha de reparación:		**Sello**

CONTROL ANTICORROSIÓN (6/6)

En caso de que la prórroga de la garantía esté condicionada por una reparación, ésta se indicará a continuación.

VIN: .....

Realizar reparación por corrosión: Fecha de reparación:		**Sello**
Reparación que se debe efectuar: Fecha de reparación:		**Sello**
Reparación que se debe efectuar: Fecha de reparación:		**Sello**

ÍNDICE ALFABÉTICO (1/5)

A

A.S.R. (antipatinado) ..... 2.22 → 2.25
ABS ..... 1.53, 2.22 → 2.25
accesorios 5.33
aceite motor ..... 1.55, 4.4 → 4.7
acondicionamientos ..... 3.18 → 3.21
ahorro de carburante ..... 2.14 → 2.16
airbag ..... 1.21 → 1.26, 1.54
    activación de los airbags del pasajero delantero 1.47
    desactivación del airbag del pasajero delantero 1.45
aire acondicionado ..... 3.4 → 3.11
aireadores ..... 3.2 – 3.3
alarma sonora 1.10, 1.72, 1.74
altavoces
    emplazamiento 5.32
anillas de amarre ..... 1.30 – 1.31, 3.26
anillas de remolcado ..... 5.35 – 5.36
anomalías de funcionamiento ..... 1.52 → 1.55, 5.37 → 5.44
antiniebla
    faros 1.52, 5.18
antipatinado: A.S.R. ..... 2.22 → 2.25
antipolución
    consejos 2.14
aparatos de control ..... 1.52 → 1.55, 1.58 – 1.59
apertura de las puertas ..... 1.10 → 1.13
apoyabrazos
    delantero 3.19
apoyacabezas ..... 1.15 – 1.16
arranque del motor ..... 2.3 → 2.7
asientos delanteros
    ajuste ..... 1.15, 1.17 → 1.20
    con mandos manuales 1.17
asientos para niños ..... 1.27 – 1.28, 1.30 → 1.44
asistencia al frenado de emergencia ..... 2.22 → 2.25
asistencia de dirección 1.70
ayuda al aparcamiento ..... 2.33 → 2.35, 2.34 – 2.35
ayuda al arranque en cuesta ..... 2.22 → 2.25

B

baca de techo
    barras de techo 3.27
bandeja trasera 3.25
barras de techo 3.27
batería 1.55, 4.13
    descargada ..... 5.28 – 5.29
bloque de herramientas ..... 5.4 – 5.5
bloqueo de las puertas ..... 1.2 → 1.11, 1.14
bocina 1.72
bocinazo 1.72
botón de arranque/parada del motor ..... 2.5 → 2.7

C

caja de velocidades automática (utilización) ..... 2.38 → 2.40
caja portaobjetos ..... 3.18 → 3.21
calefacción ..... 3.4 → 3.10
cámara de marcha atrás ..... 2.36 – 2.37
cambio de lámparas ..... 5.14 → 5.23
cambio de rueda ..... 5.9 – 5.10
cambio de velocidades ..... 2.10, 2.38 → 2.40
capacidad del depósito de carburante ..... 1.81 → 1.83
capacidades aceite motor ..... 4.6 – 4.7
capot motor ..... 4.2 – 4.3
características técnicas ..... 6.4 → 6.7, 6.9 – 6.10
caravana 3.26, 6.9
carburante
    calidad ..... 1.81 → 1.83
    capacidad 1.81
    consejos de ahorro 2.14
    llenado ..... 1.55, 1.81 → 1.83
cargas remolcables 6.9
catalizador ..... 2.8 – 2.9
cenicero 3.22

ÍNDICE ALFABÉTICO (2/5)

cierre de las puertas ..... 1.10 → 1.13
cinturones de seguridad ..... 1.18 → 1.23, 1.25 – 1.26, 1.55
climatización 3.11
condenación automática de los abrientes al circular 1.14
condenación de las puertas ..... 1.12 → 1.14
conducción ..... 2.2, 2.5 → 2.16, 2.18 → 2.35, 2.34 – 2.35, 2.38 → 2.40
consejos anticontaminación ..... 2.14 → 2.16
conservación:
  carrocería ..... 4.14 – 4.15
  mecánica ..... 4.2 – 4.3, 6.11 → 6.16
  tapizados interiores ..... 4.16 – 4.17
contactor de arranque ..... 2.3 – 2.4
control anticorrosión ..... 6.17 → 6.22
control de bajada ..... 2.22 → 2.25
control de la estabilidad electrónica ..... 2.22 → 2.25
cuadro de instrumentos ..... 1.52 → 1.55, 1.58 – 1.59, 1.73

D
depósito
  lavacristales 4.10
  líquido de frenos 4.9
  líquido de refrigeración 4.8
depósito de carburante
  capacidad ..... 1.81 → 1.83
desactivación del airbag del pasajero delantero 1.45
descondenación de las puertas ..... 1.12 – 1.13
deshielo/desempañado de la luneta 3.5, 3.9
deshielo/desempañado del parabrisas 3.5, 3.9
dimensiones ..... 6.6 – 6.7
dispositivos complementarios al cinturón delantero ..... 1.21 → 1.23
dispositivos complementarios de retención .. 1.21 → 1.23, 1.26
dispositivos de protección lateral 1.25
dispositivos de retención complementarios
  a los cinturones delanteros ..... 1.21 → 1.23
  a los cinturones traseros ..... 1.21 → 1.24
  laterales 1.25
dispositivos de retención para niños . 1.27 – 1.28, 1.30 → 1.47

E
elevalunas ..... 3.12 → 3.14
embellecedor de rueda 5.5
encendedor 3.22
equipamientos multimedia 3.28
ESC: control dinámico de conducción ..... 2.22 → 2.25
escobillas del limpia 5.34
espejos de cortesía 3.16
estores quitasol ..... 3.15 → 3.17

F
faros
  adicionales 5.18
  ajuste ..... 1.76 – 1.77
  antiniebla 5.18
  delanteros ..... 5.14 → 5.18
  direccionales móviles 1.74
  sustitución de las lámparas ..... 5.14 → 5.18
filtro
  de aceite 4.7
focos de iluminación ..... 3.15 → 3.17
frenado de emergencia ..... 2.22 → 2.25
freno de aparcamiento asistido ..... 2.11 → 2.13
freno de mano 1.54, 2.10
fusibles ..... 5.26 – 5.27

G
gato ..... 5.4 – 5.5
guantera 3.20

H
hora ..... 1.68 – 1.69

ÍNDICE ALFABÉTICO (3/5)

I

iluminación exterior de acompañamiento ..... 1.74, 1.76 – 1.77
iluminación:
  cuadro de instrumentos 1.73
  exterior ..... 1.73 → 1.75
  interior ..... 3.15 → 3.17, 5.24 – 5.25
incidentes
  anomalías de funcionamiento ..... 5.37 → 5.44
indicadores:
  de dirección 1.72, 5.19
  de temperatura exterior 1.68
  del cuadro de instrumentos ..... 1.52 → 1.55, 1.58 – 1.59
inflado de los neumáticos ..... 4.11 – 4.12
instalación de la radio 5.32
intermitentes ..... 1.72, 5.14 → 5.18

J

justificantes de mantenimiento ..... 6.11 → 6.16

K

kit de inflado de los neumáticos ..... 5.6 → 5.8

L

lámparas
  sustitución ..... 5.14 → 5.23
lavacristales ..... 1.78 → 1.80, 4.10
lavado ..... 4.14 – 4.15
lavafaros 1.79
levantamiento del vehículo
  cambio de rueda ..... 5.9 – 5.10
limitador de velocidad ..... 2.26 → 2.28
limpia/lavaparabrisas ..... 1.78 – 1.79
limpiaparabrisas ..... 1.78 → 1.80
  escobillas 5.34
limpiaparabrisas/lavaparabrisas 1.80
limpieza:
  interior del vehículo ..... 4.16 – 4.17
líquido de frenos 4.9
líquido de refrigeración 1.55
luces de día 1.73
luces:
  ajuste ..... 1.76 – 1.77
  de carretera ..... 1.52, 1.74, 5.14 → 5.18
  de cruce ..... 1.52, 1.73, 5.14 → 5.18
  de dirección ..... 1.52, 1.72, 5.14 → 5.19
  de marcha atrás 5.19
  de niebla ..... 1.75, 5.18 – 5.19
  de placa de matrícula 5.23
  de posición 1.73, 5.19
  de precaución 1.72
  de stop 5.19

LL

llave de embellecedor 5.5
llave de la rueda ..... 5.4 – 5.5
llave de seguridad ..... 1.4 – 1.5
llaves ..... 1.2 – 1.3

M

maletero ..... 3.24 – 3.25
mando integrado de teléfono manos-libres 3.28
mandos ..... 1.48 → 1.51
marcha atrás
  paso ..... 2.10, 2.38 → 2.40
medio ambiente 2.17
mensajes en el cuadro de instrumentos ..... 1.58 – 1.59
menú de personalización de los reglajes del vehículo 1.67

N

navegación 3.28
neumáticos ..... 2.18 → 2.21, 4.11 – 4.12, 5.11 → 5.13

niños ..... 1.2, 1.10 – 1.11, 1.27 – 1.28
niños (seguridad)..... 1.4, 1.8, 3.12
nivel de aceite del motor.....4.4 → 4.7
niveles:
depósito del lavacristales..... 4.10
líquido de frenos 4.9
líquido de refrigeración 4.8

O
ordenador de a bordo.....1.52 → 1.55, 1.58 – 1.59

P
palanca de selección de caja automática.....2.38 → 2.40
palanca de velocidades..... 2.10
para la seguridad de los niños..... 1.2, 1.4, 1.8, 1.27 – 1.28, 1.30 → 1.47, 3.12
parada del motor 2.4
particularidad de los vehículos diésel..... 2.9
particularidad de los vehículos gasolina..... 2.8
personalización de los reglajes del vehículo 1.67
pesos 6.9
piezas de recambio 6.10
pila (telemando)..... 5.30
pila tarjeta RENAULT 5.31
pinchazo .....5.2 → 5.5, 5.9 – 5.10
pintura
mantenimiento ..... 4.14 – 4.15
placas de identificación ..... 6.4 – 6.5
plafones .....3.15 → 3.17, 5.24 – 5.25
portaobjetos.....3.18 → 3.21
posición de conducción
reglajes .....1.18 → 1.20
presión de los neumáticos.....2.18 → 2.21, 4.11 – 4.12, 5.12
pretensores..... 1.21
pretensores de los cinturones
de seguridad parte delantera.....1.21 → 1.23
pretensores de los cinturones de seguridad.....1.21 → 1.23
protección anticorrosión 4.14
puertas..... 1.10 – 1.11, 1.14
puertas / puerta del maletero..... 1.10 – 1.11, 1.14
puesta bajo contacto del vehículo ..... 2.3 – 2.4, 2.6
puesto de conducción.....1.48 → 1.55

Q
quitasol 3.16

R
radar de marcha atrás .....2.33 → 2.35, 2.34 – 2.35
radio..... 3.28
preequipo 5.32
ráfaga luminosa 1.72
ráfagas luminosas 1.72
reglaje de la posición de conducción..... 1.15 – 1.16, 1.18
reglaje de los asientos delanteros 1.17
reglaje de los faros ..... 1.76 – 1.77
reglaje eléctrico de la altura de los faros ..... 1.76 – 1.77
reglajes personalizados del vehículo 1.67
regulación de la temperatura.....3.6 → 3.10
regulador de velocidad .....2.26 → 2.32
regulador-limitador de velocidad .....1.53, 2.26 → 2.32
remolcado
en caso de avería ..... 5.35 – 5.36
remolque..... 3.26
remolque
montaje 3.26
repetidores laterales 1.52
sustitución de las lámparas 5.23
retención complementaria a los cinturones.....1.21 → 1.26
retrovisores..... 1.71
rodaje..... 2.2
rueda de repuesto .....5.2 → 5.5
ruedas (seguridad) .....5.11 → 5.13

ÍNDICE ALFABÉTICO (5/5)

S
salpicadero .....1.48 → 1.51
señal peligro ..... 1.72 – 1.73
señalización acústica y luminosa 1.72
señalización e iluminación.....1.73 → 1.77
sistema antibloqueo de ruedas: ABS.....2.22 → 2.25
sistema antipatinado: ASR .....2.22 → 2.25
sistema de navegación..... 3.28
sistema de vigilancia de la presión de los neumáticos.....
2.18 → 2.21

T
tapizados interiores
    mantenimiento ..... 4.16 – 4.17
tapón del depósito de carburante.....1.81 → 1.83
tarjeta RENAULT
    pila 5.31
    utilización .....1.4 → 1.9
techo solar.....3.12 → 3.14
teléfono..... 3.28
temperatura exterior ..... 1.68 – 1.69
testigos de control .....1.52 → 1.55, 1.58 – 1.59
toma de accesorios 3.22
transporte de niños.....1.27 – 1.28, 1.30 → 1.47
transporte de objetos
    en el maletero 3.26
    en el techo 6.9

V
vaciado .....4.4 → 4.7
varilla de aceite motor 4.5
ventilación.....3.4 → 3.10
visualizador.....1.52 → 1.55
volante de dirección
    ajuste 1.70

(www.myrenault.com)

RENAULT S.A.S. SOCIÉTÉ PAR ACTIONS SIMPLIFIÉE AU CAPITAL DE 533 941 113 € / 13-15, QUAI LE GALLO
92100 BOULOGNE-BILLANCOURT R.C.S. NANTERRE 780 129 987 — SIRET 780 129 987 03591 / TÉL. : 0810 40 50 60
NU 1143-4 – 99 91 013 71R – 03/2015 – Edition espagnole